CKHAR-I01-J	重 要 度	[B]

技术要求

1.颜色要求:全单黑印刷
2.版面内容:图案与文字应印刷清晰、规范，不能有印刷缺陷;
3.页面印刷: 双面印刷;
4.成型方式: 胶装;
5.成品尺寸: 140x210mm
尺寸公差按GB/T 1804-c;
6.批量生产前须送样确认。

						封面:105g双铜 内页:70g双铜	广东奥马电器股份有限公司
借(通)用件登记							
	标志	处数	更改文件号	签 名	日 期	重 量	比 例
出图审查	设计		会签				说明书
	制图	刘昆麟	标准化	刘金利		共 1 张	第 1 张
日 期	审核	温淦仙	批准	李梅方		视角符号	CKHAR-I01-J
	工艺		日期	2015-8-31			

Haier

HUL-546W
HUL-676W
HUL-676S
HUL-676B
HUL-677W
HTTL-607W
HTTL-506W
HTTF-506W
HTTF-506S
HTTF-607W

D	**Gefrierschrank Bedienungsanleitung**
GB	**Freezer User's Manual**
F	**Congélateur Mode d'emploi**
I	**Frigorifero Manuale d'uso**
E	**Congelador Manual de Instrucciones**
P	**Congelador Guia da Operação de Refrigerador**
NL	**Diepvriezer Handleiding**
PL	**Chłodziarka Instrukcja obsługi**

CE

D

Europäisches Sicherheitszertifikat
Übereinstimmungserklärung

Der Hersteller übernimmt die volle Verantwortung für die Übereinstimmung der Produkte, dass er die durch die Europäischen Direktiven gesetzten Standards zum Umweltschutz, der Gesundheit und der Sicherheit eingehalten hat. Testergebnisse sind zugänglich und abrufbar zur Überprüfung. Der Hersteller stellt das Qualitätszertifikat oder die Herstellungslizenz des Kühlschrank-Händlers zur Verfügung wenn es erforderlich ist.
Außerdem erklärt der Hersteller, dass alle Bestandteile, die in Kontakt mit frischen Lebensmitteln kommen, wie in der Bedienungsanleitung beschrieben, frei von giftigen Substanzen sind.

GB

European Safety Certificate
Compliance Declaration

The manufacturer assumes full responsibility for the compliance of products manufactured with relevant safety, health and environmental protection requirements set out in European Directives. Test reports are available for verification upon request. The manufacturer will present the quality certificate or manufacture license to a refrigerator dealer if so required.
Furthermore, the manufacturer declares that all parts intended to be in contact with fresh food as described in this User's Manual are free of toxic substances.

F

Certificat de sécurité européen
Déclaration de conformité

Le fabricant a toute la responsabilité de la conformité de ses produits fabriqués à des règles établies aux Directives européennes, telles que celles de sécurité, de santé, et de protection environnementale. Les rapports de test sont disponibles pour toute vérification sur demande. Le fabricant doit présenter le certificat de qualité ou la licence de fabrication à un vendeur si besoin est.
En outre, le fabricant déclare que toutes les pièces décrites dans le Mode d'emploi, sont prévues pour contact avec des denrées fraîches, donc, elles n'ont pas de substances toxiques.

I

Certificato Europeo di Sicurezza
Certificato di conformità

Il produttore si assume ogni responsabilità circa la conformità dell`apparecchio prodotto in accordo ai requisiti di sicurezza, salute e di protezione ambientale dettati dalle Direttive Europee. I risultati di verificazione sono disponibili per ulteriori test se necessari e richiesti. Il produttore presenterà il certificato di qualità oppure la licenza di produzione al venditore del frigorifero nel caso in cui tali certificati siano richiesti.
Inoltre, il produttore dichiare che tutte le componenti del frigorifero destinate ad entrare in contatto con cibo fresco e descritte nel Manuale d`uso presente non contengono alcuna sostanza tossica.

CE

E

Certificación de Seguridad de Unión Europea
Declaración de Conformidad

El fabricante asume la responsabilidad completa de la conformidad de los productos fabricados con los requisitos relacionados con la seguridad, la salud y la protección del medio ambiente establecidos en Directrices Europeas. Los informes de prueba están disponibles para la verificación a petición. El fabricante presentará el certificado de calidad o la licencia de fabricación a los distribuidores del refrigerador si está requerido.

Además, el fabricante declara que todas las piezas en contacto con los alimentos frescos como descrito en este manual de instrucciones están libre de sustancias tóxicas.

P

Certificado de Segurança Europeia
Declaração de Conformidade

O fabricante declara a responsabilidade completa para o aparelho dos produtos fabricados. Este produto conforma a Directivos Europeus de segurança, saúde e ambiente requerem. Os relatórios de teste são disponíveis para a verificação. O fabricante vai apresentar o certificado de qualidade ou licença de fabricação para um negociante de refrigerador se é necessário.

Além disso, o fabricante declara que: todas as partes referidas no manual do usuário não têm nenhum material venemoso devido a contactar com a comida fresca.

NL

Europees veiligheidscertificaat
Volgzaamheidverklaring

De fabrikant neemt alle verantwoordelijkheden voor de volgzaamheid van producten die zijn gefabriceerd volgens de door de Europese Unie gevestigde veiligheids-, gezondheids- en milieubeschermingvereisten. Toetsreporten zijn verkrijgbaar voor gebruikers. De fabrikant zal het kwaliteitscertificaat of de fabricaatvergunning aan de handelaar voorstellen indien nodig.

Bovendien verklaart de fabrikant dat alle in deze handleiding beschreven delen van de koelkast die het voedingsmiddel zouden kunnen aanraken geen giftige substanties bevatten.

PL

Deklaracja zgodności z Europejskim Certyfikatem Bezpieczeństwa

Producent deklaruje zgodność produktów ze stosownymi wymogami dotyczącymi bezpieczeństwa, zdrowia i ochrony środowiska przedstawionymi w Dyrektywach Europejskich. Wyniki badań technicznych mogą zostać zweryfikowane po uprzedniej prośbie o ich udostępnienie. W razie potrzeby, producent może przedstawić odpowiednim przedstawicielom handlowym certyfikat jakości lub licencję producenta.

Producent deklaruje również, że wszystkie części mające kontakt ze świeżą żywności (zgodnie z opisem w Instrukcji obsługi) nie zawierają substancji toksycznych.

Deutsch

Inhalt Seite

1. Umweltschutz und ordentliche Entsorgung.....2
2. Ort.....2
3. Aufstellung 2-3
4. Markierungsplakette.....3
5. Elektrischer Anschluss.....3
6. Bedienungsanweisungen.....3-4
7. Innenlicht.....4
8. Auswechselung der Leuchte.....4
9. Lagerung von frischen Lebensmitteln.....4
10. Entnehmbares Tablett.....4
11. Kühlabteil.....5
12. Eis- und Eiskremherstellung.....5
13. Vorbereitung für einen Urlaub.....5
14. Reinigung und Wartung.....5-6
15. Entfrosten 6
16. Fehlererkennung.....6-7
17. Problembehebung.....7
18. Während eines Stromausfalls.....8
19. Den Kundendienst rufen.....8
20. Aufbau in der Küche.....8
21. Garantie.....8
22. Darstellung der Innenbestandteile……8
23. Innenbeleuchtung- Austauch der Lichtleuchte.....8
24. Umkehrbare Tür.....8

Bitte lesen Sie sich diese Anweisungen vor dem Gebrauch gut durch. Unterstreichen Sie wichtige Abschnitte. Bewahren Sie die Bedienungsanleitung an einem sicheren Ort auf, um später nachschlagen zu können. Erinnern Sie sich im Falle einer Weitergabe des Gerätes daran, die Bedienungsanleitung an den neuen Besitzer auszuhändigen.

Was Sie gerade erworben haben, ist ein sicherer und zuverlässiger Kühlschrank. Bei entsprechender Handhabung und Wartung wird dieser für Jahre nutzbar sein. Auf der letzten Seite der Bedienungsanleitung werden die Spezifizierungen dieses Gerätes und seine Leistungsdaten, die auf der Markierungsplakette angeben sind, aufgelistet. Diese sind die Testergebnisse bei einer Außentemperatur von 10~32°C.

WICHTIG!

Das Gerät ist strikt entworfen worden für einen privaten Gebrauch in Wohnungen. Sollten Sie es kommerziell oder industriell nutzen wollen, beachten Sie bitte die entsprechenden Normen und Regulierungen.

Ein Auslauftest wurde entsprechend der Sicherheitsstandards durchgeführt.

Um Gefahren für Kinder zum vermeiden, stellen Sie bitte sicher, dass Ihr alter Kühlschrank außer Betrieb ist und entfernen Sie alle Haken und Schraubstifte vor der Entsorgung.

Bedienungsanleitung

WICHTIG!

Es muss darauf geachtet werden, dass Kühlschranksysteme Kühlmittel enthalten, welches spezielle Entsorgung erfordert. Kontaktieren Sie Ihre örtlichen Müllentsorgungsstellen für eine fachgerechte Entsorgung Ihres alten Gerätes und wenden Sie sich mit allen Fragen an die entsprechenden Behörden oder Ihren Händler. Stellen Sie bitte sicher, dass das Rohrsystem Ihres Kühlschrankes nicht vor Entgegennahme des zuständigen Müllentsorgungsdienstes beschädigt wurde, und tragen Sie zum erhöhten Umweltbewusstsein bei, indem Sie auf eine umweltgerechte Entsorgung achten. Bitte überprüfen Sie die verwendete Markierungspalette und Angaben über die verwendete Isolation.

Der Netzstecker sollte zugänglich sein nach der Aufstellung des Gerätes.

Wenn das Netzkabel beschädigt wurde, muss es durch ein neues Netzkabel von einem fachkundigen Händler oder autorisierten Fachpersonal ersetzt werden

Achtung:

Das Gerät sollte an einem gut durchlüfteten Ort aufgestellt werden. Die Versandsverpackung sollte entfernt werden.

Achtung:

Verwenden Sie keine scharfen oder spitzen Gegenstände zur Entfrostung.

Achtung:

Stellen Sie sicher, dass das Kühlsystem nicht beschädigt wurde.

Achtung:

Verwenden Sie keine elektronischen Geräte innerhalb des Lagerfaches für frische Lebensmittel, die nicht vom Hersteller empfohlen wurden.

Diese Bedienungsanleitung ist anwendbar für eine Vielzahl der Modelle, kleine Unterschiede von Modell zu Modell wurden nicht berücksichtigt.

1. Umweltschutz und ordentliche Entsorgung

Verpackungsmaterialien

Das Gerät wurde zur Verhinderung von Transportschäden verpackt. Recycelte Materialien wurden verwendet.

Die Verpackungsbox is aus geriffelte Pappe/Kartonpappe (größtenteils aus recycelten Papier) hergestellt worden.

- Poltystren-Teile (FCKW freien geschaunmtes Polystren)
- Beläge und Polyethylene- Tüten
- Polypropylen- Schnallen

All diese wertvollen Materialien sollten zu einer Müllenstorgungsstelle gegeben werden und können nach entsprechender Recyclung wieder verwendet werden.

2. Ort

Stellen Sie sicher, dass der Kühlschrank in aufrechter Position gehalten wird während des Transportes. Wenn eine Neigung erforderlich ist, sollte diese nicht 45 Grad übersteigen. Andernfalls könnte das Gerät beschädigt werden, was nicht nur in einen Abfall der Kühlleistung resultieren wird.

Um Produktschäden oder Personenschaden zu vermeiden sollte der Kühlschrank von zwei Personen entpackt werden, nach dem er in die vorgesehene Position gebracht wurde.

Vergewissern Sie sich vor dem Aufbau, dass der Kühlschrank keine äußeren Beschädigungen aufweist.

Beim Transport des Kühlschrankes nicht durch Betätigen der worktops anheben, um jeglichen Schaden an dem Kühlschrank zu vermeiden.

Schalten Sie keinen beschädigten Kühlschrank ein.

Untersuchen Sie den Kühlschrank sorgfältig auf:

- Beschädigte Verpackung aufgrund von unsachgemäßer Handhabung während des Transportes
- Schäden am Außenbereich
- Schäden am Netzkabel - oder Stecker

Bei jeglichen Zweifeln kontaktieren Sie bitte den Kundendienst für eine ordnungsgemäße Untersuchung des Gerätes.

Unternehmen Sie notwendige Maßnahmen, um eine Auslauf des Kühlmittels beim Anschluss zu vermeiden, welches in Umweltverschmutzung resultieren könnte.

3. Aufstellung

a) Entfernen Sie alle Verpackungsmaterialien.
b) Entnehmen Sie alle Gegenstände aus dem Kühlschrank.
c) Vergewissern Sie sich, den Innenraum des Kühlschrankes abzukleben und zu isolieren.
d) Entfernen Sie die Polystren-Chips (wenn vorhanden) um den Kühlschrank.
e) Entnehmen Sie alle Accesoires und Literatur aus dem Kühlschrank.
f) Reinigen Sie den Innenraum des Kühlschrankes mit lauwarmen Wasser und Essig und trockenen Sie ihn dann mit einem weichen Lappen.

Verwenden Sie keine Reinigungsmittel, scharfe oder spitze Gegenstände oder mit Soda versetzte Reinigungsmittel zur Reinigung des Kühlschrankes.

- Stellen Sie vor dem Aufbau des Kühlschrankes fest, dass das Kühlsystem nicht beschädigt ist.
- Der Kühlschrank sollte nur für den vorgesehenen Gebrauch verwendet werden.
- Der Kühlschrank sollte auf einer festen und ebenen Oberfläche aufgestellt werden, um sicherzustellen, dass das zirkulierende Kühlmittel die entsprechende Kühlleistung entfalten kann.
- Wo möglich den Kühlschrank in einem kühlen und trockenen sowie gut durchlüfteten Raum aufstellen.
- Setzen Sie den Kühlschrank nicht direkten Sonnenstrahlen aus, stellen Sie sicher, dass die Raumtemperatur nicht besonders hoch ist.
- Halten Sie den Kühlschrank außer Reichweite einer extrem heißen Wärmequelle, wie ein Heizungssystem, Ofen oder Kochplatten. Änderfalls wird der Kompressor öfter arbeiten und zu einem höheren Energieverbrauch führen.

Wenn der Kühlschrank in der Nähe einer Wärmequelle auf gestellt wurde, wird empfohlen Wärmeisolation zwischen Kühlschrank und Wärmequelle (Asbest ist verboten) anzubringen und einen entsprechenden im Folgenden angegebenen Abstand einzuhalten:

Kochplatten oder elektrischer Herd	15 cm
Heizung oder Ofen	30 cm
Ein anderer Kühlschrank	8 cm

Stellen Sie keine heizenden Geräte wie eine Mikrowelle oder eine Toaster auf den Kühlschrank.

Stellen Sie sicher, dass die Luftzirkulation nicht beeinträchtig wird.

Schalten Sie den Kühlschrank niemals durch Ziehen am Netzkabel aus. Umfassen Sie den Stecker im fest und ziehen Sie ihn dann fest aus der Netzdose.

Warnung!

Lassen Sie den Kühlschrank nach der Aufstellung für mindestens 2 Stunden ruhen, bevor Sie ihn in Betrieb nehmen, um sicherzustellen, dass die Kühlmittelzirkulation störungsfrei abläuft.

Gefahr!

Abhängig von der chemischen Zusammensetzung ist das Kühlmittel entzündbar. Auslaufsicherneit des Kühlmittelsystems ist durch Sicherheitstests bewiesen worden.

Jegliche Eingriffe in das Kühlmittelsystem sollten von profesionellen Fachpersonal durchgeführt werden.

Warnung!

In die Augen gelangtes Kühlmittel kann ernsthafte Beschädigungen hervorrufen. In diesem Fall spülen Sie das Auge mit kaltem laufendem Wasser aus und konsultieren Sie umgehend einen Augenarzt.

Der Kühlschrank sollte bei angemessener Raumtemperatur verwendet werden und auf den Klimatyp eingestellt werden.

Der Spannbereich der Raumtemperatur sollte beobachtet werden. Schauen Sie auf die Markierungspalette Ihres Gerätes zur Bestimmung des Klimatypes.

Klimatyp	Raumtemperatur
SN	+10°C~+32°C
N	+16°C~+32°C
ST	+16°C~+38 °C
T	+16°C~+43°C

4. Markierungspalette

Eine Markierungspalette wurde an den Seitenflächen oder der Rückseite des Kühlschrankes angebracht, welche die wichtigen technischen Daten angibt.

Schreiben Sie sich diese technischen Daten auf.

Schreiben Sie sich diese technischen Daten zur späteren Bezugnahme auf, um zu verhindern, dass Sie den Kühlschrank bewegen müssen, wenn sie diese benötigen.

Modell / Typ
Volumen (netto).....Liter
Arbeitsspannung..... Volt ~50Hz
Maximale Input-Spannung..... Watt
Strömung.....Amp
Energieverbrauch kWH/24hr
Gefrierkapazität..... kg/24hr (nicht verfügbar bei Kühlschränken ohne Gefrierfach)

5. Elektrischer Anschluss

Der Kühlschrank sollte ordentlich mit einem von einem qualifizierten Fachpersonal geprüften outlet geerdet werden. Der Kühlschrank sollte immer mit seiner eigenen Netzdose angeschlossen werden, die eine entsprechendes Spannungs- und Sicherungsstufe in Übereinstimmung mit der Markierungspalette besitzt.

Im Falle einer Nichtübereinstimmung wenden Sie sich bitte umgehend an das Service Center oder Ihren Händler.

Der Kühlschrank sollte nicht mit einem Konvertierer angeschlossen werden (wie einer Solarzelle).

Verwenden Sie kein Verlängerungskabel.

6. Bedienungsanweisungen

a) Schalten Sie den Kühlschrank ein (oder aus), und stellen Sie die Temperatureinstellungen den Temperaturregler (Thermostat) ein.

- Temperaturregler (Thermostat)
- Der Temperaturregler wird benutzt, auf/ab dem Kühlschrank zu betreiben, und wird Temperatureneinstellungen ausgewählt.

b). Einschalten

Drehen Sie den Temperaturregler in Uhrzeigerrichtung zum Einschalten des Kühlschrankes (drehen Sie nur zu begrenzter Position oder Sie können den Temperaturregler beschädigen).

Der Kompressor läuft bis die erforderliche Temperatur im Innenraum erreicht wurde.

c). Einstellen der Temperatur

Drehen Sie den Temperaturregler gegen die Uhrzeigerrichtung zu untersten Markierung= leichteste Kühlung.

(Drehen Sie den Temperaturregler gegen den Uhrzeigersinn über höchste Markierung, und der Kühlschrank schaltet sich ab).

Drehen Sie den Temperaturregler gegen den Uhrzeigersinn zur höchsten Markierung = größte Kühlung.

Die Temperatureinstellungen sollten mit den folgenden Bedingungen übereinstimmen:

- Raumtemperatur
- Menge der gelagerten Lebensmittel;
- Türöffnungen.

Durch Benutzung werden Sie schnell entscheiden können, welche die richtigen Tempratureisntellungen für Ihren Kühlschrank sind. Die Temperatureinstellungen sind sehr wichtig für Lebensmittellagerung. Mikroben können Lebensmittel sehr schnell verderben, wenn nicht deren Wachstum durch ein niedriges Temperaturumfeld eingedämmt wird. Es wird empfohlen die Temperatur auf 5°C oder niedriger zu setzen, was effektiv den Verderbungsprozess der Lebensmittel durch Mikroben verhindert.

d). Ausschalten

Drehen Sie den Temperaturregler gegen die Uhrzeigerrichtung bis zum Anschlag.

Der Kompressor sollte jetzt anhalten.

Entnehmen Sie den Netzstecker.

7. Innenlicht (nicht anwendbar bei einigen Modellen)

Sie werden einen Lichtschalter in allen Modellen mit Innenbeleuchtung vorfinden. Wenn der Kühlschrank eingeschaltet wird, geht die Innenbeleuchtung an, ebenso wenn Sie die Kühlschranktür öffnen. Die Beleuchtung schaltet sich ab, wenn Sie die Kühlschranktür wieder schließen. Die Beleuchtung ist mit einem Lampenschutz versehen. Die maximale Energieleistung der Leuchte beträgt 15 Watt, eine E14-Halterung ist eingebaut. Der Austausch der Leuchte sollte nach den im Anhang beigefügten Anweisungen vorgenommen werden.

8. Auswechselung der Leuchte

Schließen Sie den fusing ab.

Entfernen Sie den Lampenschutz wie in den Abbildungen des Abschnittes 23 der letzten Seite vorgesehen.

Tauschen Sie den Lampenschutz aus.

Tauschen Sie den Lampenschutz wie in den Abbildungen des Abschnittes 23 der letzten Seite vorgesehen aus.

Verwenden Sie niemals Leuchten mit einer höhern Leistung als 10 Watt. Die Spannung der Leuchten muss den Anforderungen der Markierungsplakette entsprechen.

9. Lagerung von frischen Lebensmitteln (von oben nach unten)

1). Tür:
a). Butter, Käse;
b). Eier;
c). Lebensmittel in Flaschen oder Dosen, Gewürze;
d). Groβe Flaschen oder Dosen;

2). Kühlschrankabteil:
a). Konfitüre;
b). Brot, Süβigkeiten, gekochtes Fleisch
c). Würste, Fleisch;
d). Obst, Gemüse, Salat.

10. Entnehmbares Tablett:

In einigen Modellen können Tablette und Glasflächen entnommen werden um an die Lagerung von Lebensmitteln mit unterschiedlicher Grosse angepasst zu werden.

Entnehmen Sie die Lebensmittel von dem Tablett das entnommen werden soll.

Entnehmen Sie das Tablett und setzen Sie es in eine andere Halterung der Innenwand ein und schieben Sie es bis zum Ende durch.

HINWEIS!

1 Wenn Lebensmittel gelagert werden, die schnell ihren Geschmack verlieren, müssen diese entsprechend verpackt werden.

2 Obst, Gemüse und Salat kann unverpackt im crisper gelagert werden

3 Wieder verwendbare Plastikfolien, Aluminiumfolien und Glasbehälter sind zum Verpacken von Lebensmitteln geeignet.

4 Lassen Sie Lebensmittel niemals in Kontakt mit der hinteren Wand kommen, da Sie festfrieren könnten.

5 Lassen Sie heiße Getränke komplett abkühlen, bevor Sie diese in dem Kühlschrank lagern.

6 Warme Luft kann in den Kühlschrank dringen, wenn die Tür geöffnet ist. Um Energie zu sparen, halten Sie die Tür geschlossen.

7 Lagern Sie niemals explosive Materialien im Kühlschrank (solche wie Druckgassprays), da diese explodieren könnten.

8 Lagern Sie niemals edible Öl in Tür bins, da deren Druck, die Plastikoberflächen der Türen brechen könnte.

9 Hochalkoholisierte Getränke sollten nur in Niedrigtemperaturbereich gelagert werden, sicherer Verschluss muss gewährleistet sein.

11. Kühlabtil

Drei-Sterne- oder Vier-Sterne Gefrierer sind geeignet für die Lagerung von durchgefrorenen Lebensmitteln (bereits gefroren vor der Lagerung im Kühlschrank), die Lagerung von frischen Lebensmitten für eine kurze Zeit (2-3 Wochen) durch Einfrieren, oder zur Herstellung von Eiskrem und Wassereis.

Das Ablaufdatum der Lebensmittel muss beachtet werden.

Das Gefrierfach kann zur Herstellung von Eiswürfeln verwendet werden.

1 Die Temperatur im Gefrierfach kann über den Temperaturregler angepasst werden. Für frische Lebensmittel und Lebensmittel, die für eine lange Zeit gelagert werden müssen, sind -18°C oder niedrigere Temperaturen empfohlen, das Mikroben bei diesen Temperaturen nicht überleben können. Sobald die Temperatur höher als -10°C ist, werden die Mikroben anfangen die Lebensmittel zu verderben, und die Lagerzeit für Lebensmittel wird sich entscheidend verkürzen. Wenn Sie Lebensmittel einfrieren möchten, die bereits teilweise aufgetaut sind, kochen Sie diese bitte, bevor Sie wieder in das Gefrierfach tun. Die hohe Temperatur beim Kochen kann die meisten Mikroben abtöten.
2 Umso höher der Temperaturregler eingestellt ist, umso niedriger wird die Temperatur im Gefrierfach sein.
3 Normalerweise, wenn Lebensmittel nur eine kurze Lagerungszeit benötigen, wählen Sie eine mittlere Einstellung
4 Normalerweise, wenn Lebensmittel eine lange Lagerungszeit benötigen, wählen Sie eine höhere Einstellung.

HINWEIS!

- Stellen Sie niemals Karbondioxid versetzte Getränke in Flaschen oder Dosen in das Gefrierfach, da Karbondioxid sich beim Gefriergang ausdehnt und zur Explosionsgefahr führen kann.
- Lebensmittel in Flaschen, welches sofortige Kühlung erfordert, darf nicht länger als eine Stunde im Gefrierfach gelagert werden, da sonst das Risiko besteht, dass die Flasche zerbricht.
- Eiskrem oder Wassereis sollte einige Minuten nach Entnahme aus dem Gefrierfach aufkühlen, da sonst Lippen und Zunge einen Kälteschock bekommen könnten. Vermeiden Sie außerdem die Innenwände des Gefrierfaches mit feuchten Händen zu berühren.

WICHTIG!

- In dem Gefrierfach gelagerte Lebensmittel müssen gut verpackt sein.
- Beobachten Sie das Ablaufdatum von gefrorenen Lebensmitteln
- Nur frische Lebensmittel von hoher Qualität sind für das Einfrieren geeignet.
- Im Gefrierfach gelagerte Lebensmittel sollten in ihrer Groβe entsprechend angepasst werden.
- Das Gewicht einer einzelnen Packung von gefrorenen Lebensmitteln sollte 2kg nicht überschreiten.
- Bitte verwenden Sie wieder vertwertbare Plastik- oder Aluminiumfolie zum Verpacken der Lebensmittel, oder packen Sie Lebensmittel in entsprechende Behälter.
- Lebensmittelverpackungen sollten nicht zuviel Luft in Innern mit einschließen.
- Verwenden Sie bungee, Klips, Bänder oder gefrierfestes Klebeband zum Verschließen der Verpackungen.
- Film welding device kann zum Verschluss der Plastikverpackungen verwendet werden.
- Platzieren Sie die breitere Seite der Verpackung nach unten, um einen schnelleren Gefriervorgang zu erreichen.
- Wischen Sie die Verpackungen trocken, bevor Sie sie in das Gefrierfach tun, da sie sonst zusammenfrieren könnten.
- Wenn Sie Lebensmittel einfrieren möchten, die bereits teilweise aufgetaut sind, kochen Sie diese vorher.
- Verwenden Sie keine bereits abgelaufenen Lebensmittel, da diese Vergiftungen hervorrufen können.

12. Eis- und Eiskremherstellung

Herstellung von Eiswürfeln:

- Fügen Sie Wasser in den Eiswürfelbehälter bis sein Volumen zu 3/4 aufgefüllt ist und legen Sie es auf den Boden des Gefrierfaches. Wenn die Eiswürfel fertig sind, spülen Sie die Eiswürfel kurz mit laufendem Wasser ab, danach können Sie die Eiswürfel leicht entnehmen.

Herstellung von Eiskreme:

- Entnehmen Sie die Trennwände aus dem Eisbehälter, bitte beachten Sie umso kremiger Ihre Eiskreme sein soll, umso länger bedarf die Zubereitung. Wenn die Eiskreme fertig ist, spülen Sie den Eisbehälter kurz mit laufendem Wasser, daraufhin können Sie die Eiskreme leicht entnehmen.

13. Vorbereitung für einen Urlaub

Für einen langen Urlaub oder eine Abwesenheit schließen Sie den Kühlschrank ab, wie in dem Abschnitt "Reinigung und Wartung" beschrieben. Lassen Sie die Türen offen stehen, um Schimmel und Gerüche zu vermeiden.

14. Reinigung und Wartung

Schalten Sie das Gerät vor der Reinigung ab und entnehmen Sie den Netzstecker.

Halten Sie den Außenbereich sauber. Verwenden Sie Möbelreiniger oder Endkonditioner um den Außenbereich regelmäßig zu reinigen (verwenden Sie diese Reiniger nicht zur Reinigung des Innenraumes). Wischen Sie den Türgriff mit einem leichten lauwarmen Wasser getränkten Stoffstück ab. Keine Reinigungsmittel sind erlaubt. Verwenden Sie niemals Öl oder Schmiere zur Reinigung der Türdichtung.

Reinigen Sie den Innenraum regelmäßig.

- Reinigen Sie das Kühlschrankabteil monatlich und reinigen Sie das Gefrierfach nach einer Entfrostung.
- Entnehmen Sie Lebensmittel aus dem Kühlschrank und dem Gefrierfach und halten Sie diese Lebensmittel an einem kühlen Ort.
- Entnehmen Sie alle entnehmbaren Bestandteile.
- Innenteile Sind nicht geeignet für die Reinigung in Spülwasser. Waschen Sie diese mit der Hand in lauwarmen Wasser und ein wenig Spülmittel. Verwenden Sie keinen konzentriertes Spülmittel, abrasive agents und Chemikalien wie Säuren. Es wird ein mildes Reinigungsmittel empfohlen.

Dampfreiniger sind gefährlich und strengstens untersagt.

- Reinigen Sie das Innenabteil mit lauwarmen, sauberen Wasser und wischen Sie es trocken mit einem weichen Stück Stoff. Warten Sie 3 bis 4 Minuten, bevor Sie den Kühlschrank wieder auffüllen.
- Zerstören oder entnehmen Sie nicht die Markierungsplakette des Kühlschrankes. Diese wird möglicherweise beim Weiterverkauf oder entsprechenden Maßnahmen benötigt.
- Versichern Sie sich, dass Wasser nicht in elektrische Bestandteile des Kühlschrankes gerät.
- Wenn ein Hitzeaustauscher auf die Rückseite Kühlschrank montiert wurde, sollte Staub und Dreck regelmäßig entfernt werden, um so die effektive Hitzeentweichung zu gewährleisten und übermäßigen Energieverbrauch zu vermeiden. Verwenden Sie eine weiche Bürste oder einen Staubwedel um die Außenseite des
- Das Entfrostungswasser läuft ab durch den gutter. Das Ablaufloch sollte regelmäßig unter Verwendung eines swab oder eines ähnlichen Gegenstandes gereinigt werden.
- Vergewissern Sie sich, dass kein Wasser durch das Ablaufloch austritt, während Sie reinigen. Andernfalls könnte Wasser spill or splash auf dem Boden aufgrund von Verdampfung.

15. Entfrosten

a) Kühlschrankabteil

Die Hinterwand des Kühlschrankes kann gefrieren wenn der Kompressor arbeitet (Gefriereinheit). Der Kühlschrank besitzt eine automatische Entfrostungsfunktion, und das Wasser läuft hinab in das Auffangbecken und durch ein Ablaufloch in ein Tablett, wo es verdampft.

b) Gefrierfach (wo anwendbar)

Das Gefrierfach ist zur Lagerung von gefrorenen Lebensmitten vorgesehen und hat keine automatische Entfrostungsfunktion.

Das Gefrierfach sollte regelmäßig entfrostet werden. Entfrosten Sie das Gefrierfach immer, wenn die Dicke der Eisschicht 5mm erreicht.

Schließen Sie den Kühlschrank vor der Entfrostung ab. Entnehmen Sie Lebensmittel aus dem Gefrierfach und halten Sie diese Lebensmittel an einem kühlen Ort. Benutzen Sie einen Eiskratzer zum Entfernen des Eises. Um den Prozess zu beschleunigen stellen Sie eine Schüssel mit heißem Wasser in das Gefrierfach. Reinigen Sie das Gefrierfach und legen Sie die Lebensmittel wieder hinein.

Mögliche Sicherheitsgefahr!

Verwenden Sie keine elektronischen Geräte wie Fön, elektrischer Ventilator, Dampfreiniger, Entfrostungsspray oder offenes Feuer (wie eine Kerze) zum Entfrosten des Gefrierfaches.
Die Plastikbestandteile des Abteils könnten schmelzen und jede Flamme oder offenes Feuer kann einen Brand unter Anwesenheit von explosiven Gasen verursachen.
Verwenden Sie niemals einen Dampfreiniger zum Entfrosten des Gefrierfaches- Gefahr eines elektrischen Schlages!

Warnungen!

Wickeln Sie die gefrorenen Lebensmittel in Zeitungspapier oder in ein Tuch.

- Halten Sie diese Lebensmittel an einem kühlen Ort, bevor der Entfrostungsprozess beendet ist.
- Lassen Sie die Tür des Gefrierfaches offen.
- Eis und Frost bildet sich auf der Oberfläche des Verdampfers während dieses Vorganges. Eine dicke Schicht auf Eis oder Frost reagiert als Wärmeisolation und verhindert thermische Konduktion.
- Entfrosten Sie das Gefrierfach schnellstmöglich, um ein Auftauen der gefrorenen Lebensmittel zu verhindern.
- Wischen Sie Entfrostungswasser von Zeit zu Zeit mit einem Schwamm auf.
- Stellen Sie einen Behälter mit heißen Wasser (verwenden Sie kein kochendes Wasser) in die Nähe des Gefrierfaches, um den Entfrostungsvorgang zu beschleunigen.
- Wischen Sie das Gefrierfach trocken und legen Sie die Lebensmittel zurück.
- Schließen Sie den Kühlschrank nach der Entfrostung wieder an.
- Schalten Sie den Kühlschrank durch Betätigung des Temperaturreglers ein.
- Schließen Sie die Tür des Gefrierfaches.

16. Fehlererkennung

Die neuesten Herstellungstechniken und Kühlschrankdesign sowie Frosttechnologie wurden be idem Bau dieses Gerätes angewendet, um sicherzustellen, dass er sicher und zuverlässig in Betrieb geht. Vergewissern Sie sich, dass Sie zuerst die unten beschriebenen Punkte überprüft haben, bevor Sie sich an den Kundendienst wenden:

Dinge, die beachtet werden sollten:
Der Kompressor (auch bekannt als Gefriereinheit) arbeitet nicht die ganze Zeit durch ohne Unterbrechung.
Der Kompressor wird über den durch die Temperaturuhr kontrollierten automatischen Temperaturregler gesteuert. Wenn die innere Temperatur die gesetzte Temperatur überschreitet, beginnt der Kompressor automatisch seinen Kühlvorgang, und der Kompressor beendet sich automatisch.
Es ist normal, dass der Kompressor Lärm verursacht, während er in Betrieb ist. Der Lärm entsteht aus dem betrieb des Motors. Der lauf des Kühlmittels durch das Rohrsystem macht ein gurgelndes Geräusch. Diese Geräusche bedeuten keinen Fehler im System des Kühlschrankes.
Die Außenfläche des Kühlschrankes kann feucht werden, wenn es kalt ist und die Außentemperatur sehr niedrig ist. Die Außenfläche wird wieder trocknen, wenn die Temperaturen ansteigen.
Wenn andere als die oben erwähnten Situationen auftreten, kontaktieren Sie bitte den Kundendienst.

17. Problembehebung

a) Problem: Der Kühlschrank arbeitet nicht
Bitte überprüfen Sie:
- Ist das Netzkabel in guten Zustand und der Kühlschrank ordnungsgemäß angeschlossen und der Stecker in der Dose?
- Liegt ein Stromausfall vor? Benutzen Sie zur Überprüfung ein kleines Gerät wie einen agitator oder einen Fön).
- Ist der Kühlschrank eingeschaltet? Die Temperatur sollte nicht auf “0” eingestellt sein.
- Ist der fuse gebrochen oder in schlechtem Kontakt?

b) Problem: Das Innenabteil ist nicht kalt genug; der Kompressor oft an und aus.
Bitte überprüfen Sie:
- Der Kühlschrank/Gefrierfach sollten mindestens 2 Stunden stillstehen, bevor Sie nach dem Aufbau verwendet werden, um die Kühlmittelzirkulation zu stabilisieren. Sehen Sie in dem Abschnitt “Einschalten” nach. Falls es weiterhin nicht funktioniert stellen Sie den Kühlschrank für einen Moment in die Schräge und dann auf seine ursprüngliche Position zurück. Schließen Sie den Kühlschrank nach zwei Stunden wieder an. Halten Sie die Tür geschlossen für 12 Stunden.
- Ist die Tür ordentlich geschlossen? Wenn ja, die Türdichtung sollte fest und eben auf dem äußerem Gehäuse abschließen.

Test: Es sollte schwierig sein, ein sich zwischen dem Verschluss und dem Gehäuse befindendes Stück herausziehen zu können.
Sollte dies einfach gelingen, kontaktieren Sie Ihren Kundendienst.
- Es befindet sich eine dicke Eisschicht in dem Gefrierfach (Sehen Sie in dem Abschnitt “Reinigung und Wartung” nach)
- Ist der Kühlschrank direktem Sonnenstrahlen ausgesetzt, oder befindet er sich neben einer Wärmequelle (Ofen, Heizung, usw.)
- Was zu unternehmen ist: Setzten Sie den Kühlschrank keiner direkten Sonnenstrahlung aus; halten Sie den Kühlschrank von einer Wärmequelle entfernt; installieren Sie einen thermischen Schutz zwischen dem Kühlschrank und der Wärmequelle (siehe „Ort“)
- Ist das Innenabteil überladen?
- Ist der Raum gut durchlüftet? Ist der Luftablass versperrt? Ist der Hitzeaustauscher (Kondensierer) auf der Rückseite mit Staub bedeckt?

c) Die Temperatur des Kühlschrankabteils ist zu niedrig.
Bitte überprüfen Sie:
- Wurde die Temperatur richtig eingestellt?
- Ist die Tür des Gefrierfaches fest verschlossen?
- Ist einen große meng an frischen Lebensmitteln (mehr als 1kg) im Gefrierfach gelagert (Wenn das Gefrierfach für lange Zeiten in Betrieb ist, fällt die Temperatur des Kühlschrankabteils entsprechend).

d) Das Gefrierfach ist zu warm, und gefrorene Lebensmittel sind aufgetaut.
- Ist die Raumtemperatur zu niedrig? (In diesem Fall wird die Kühlschrankeinheit falsch arbeiten, was zu höheren Temperaturen in dem Gefrierfach führt.)

Was zu unternehmen ist: Erhöhen Sie die Raumtemperatur.

e) Es hat sich eine dicke Eisschicht im Gefrierfach gebildet.
Bitte überprüfen Sie:
- Wurde die Tür des Gefrierfaches ordnungsgemäß geschlossen?
- Wenn einige Lebensmittel an den Wänden des Gefrierfaches festgefroren sind, entfernen Sie diese mit einem stumpfen Gegenstand.
- Entfrosten und reinigen Sie das Gefrierfach (siehe “Entfrostung).
- Eine dicke Eisschicht will die Kühlleistung beeinträchtigen und den Energieverbrauch erhöhen.

f) Die Innenbeleuchtung ist aus.
Bitte überprüfen Sie:
- Funktioniert der Leuchtenschalter ordnungsgemäßß?
- Wenn der Schalter in gutem Zustand ist, sollte die Lichtleuchte ausgetauscht werden (siehe „Austausch der Lichtleuchte“).

g) Ungewöhnliche Geräuschentwicklung
Bitte überprüfen Sie:

- Ist der Kühlschrank solide aufgestellt? Reibt sich der Kühlschrank an anderen Möbelstücken? Befindet sich irgendetwas zwischen der Hinterwand des Kühlschrankes und der Wand.
- Entnehmen Sie die Gegenstände in Kontakt mit dem Kühlschrank aus der Reicheweite desselben und halten Sie einen angebrachten Abstand ein.
- Sie die beweglichen Teile alle fest angebracht?
- Reiben sich Flaschen oder Behälter aneinander?

Hinweis!

Es ist normal, dass ein Geräusch des durch das Kühlsystem fließenden Kühlwassers zu hören.
Es normal, dass sich eine Beschlag an dem Türgriff des Kühlschrankes im Sommer bildet. Wischen Sie diesen mit einem weichen Stück Stoff ab.
Es sollte unter keinen Umständen versucht werden, den Kühlschrank eigenhändig zu reparieren.

18. Während eines Stromausfalles

Es bestehet keine Notwendigkeit, die gefrorenen Lebensmittel aus dem Gefrierfach zu entnehmen, wenn der Stromausfall nicht länger als 2 Stunden dauert. Andernfalls entnehmen Sie die Lebensmittel nach zwei Stunden.

19. Den Kundendienst rufen

Wartung und Reparaturen sollten von fachkundigem Personal durchgeführt werden. Der Hersteller übernimmt keine Haftung für Schäden oder Verletzungen die aus nicht Einhaltung der Bedienungsanleitung und der Garantie resultieren.

Die Garantie und die Liste der Kundendienste enthält die autorisierten Kundendienste für Ihr Gerät.

Bitte wenden Sie sich an Ihren Händler, wenn kein Kundendienst in Ihrer Nähe vorhanden ist.

Für Schäden und Probleme, die auf die unsachgemäße Handhabung oder die Missachtung der Bedienungsanleitung zurückgehen, müssen alle Kosten für die Reparatur vom Nutzer selbst übernommen werden, und der Händler kann in diesem Falle nicht haftbar gehalten werden.

Um umgehende Unterstützung zu erhalten, sind die folgenden Informationen notwendig:

- **Typ und Modell des Kühlschrankes (siehe Markierungspalette)**
- **Kaufdatum**
- **Name und Adresse des Händlers**
- **Beschreibung des Fehlers/Problems**

20. Aufbau in der Küche

Wenn Sie den Kühlschrank in der Küche aufstellen wollen, sollten Sie die entsprechende Anweisungen der Bedienungsanleitung berücksichtigen.

21. Garantie

Die Bestimmungen und Bedingungen sowie die Gültigkeit der Garantie sind in dem Garantieschein angegeben. Der Händler wird Sie bei Kauf über diese in Kenntnis setzen.

Der Hersteller behält sich das Recht vor, das Design, die Konstruktion und die Technologie von Zeit zu Zeit ohne vorherige Mitteilungen zu verändern.

22. Darstellung der Innenbestandteile

A HUL-546W/HTTL-607W/HTTL-506W

HUL-676W(S)(B)/HUL-677W

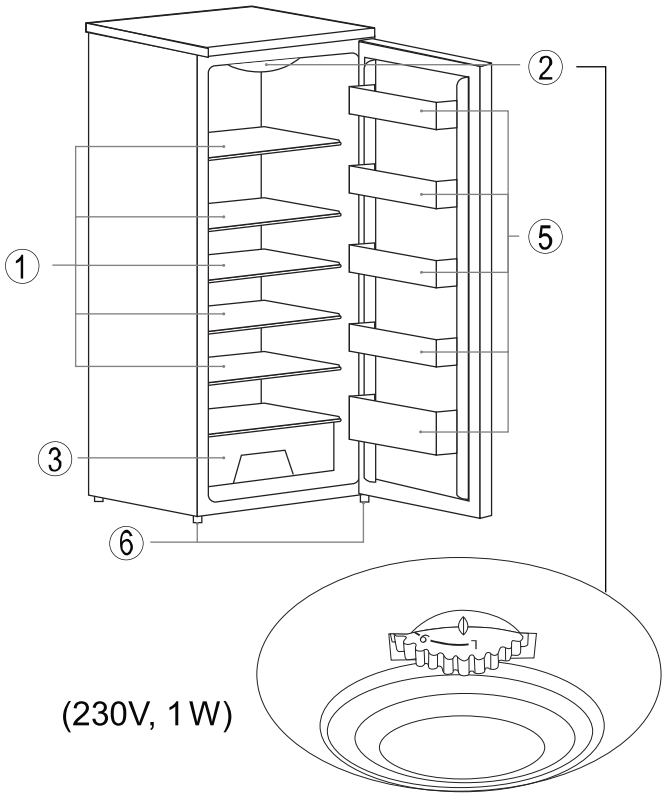

B HTTF-506W(S)/HTTF-607W

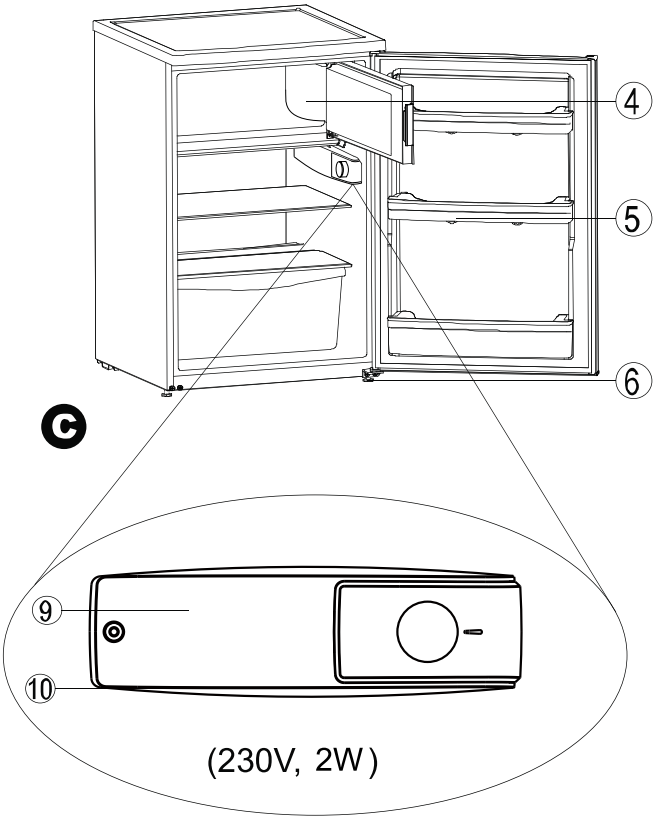

D

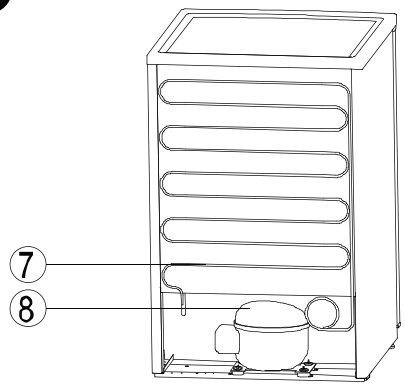

1	Tablette (Glasflächen)	7	Kondensierer
2	Innenbeleuchtung und Temperaturregler	8	Kompressor
3	Crisper	9	Leuchtenschutz
4	Gefrierfach	10	Lichtleuchte
5	Gestell	11	Schalter
6	Standbeines und Scharnier		

23. Innenbeleuchtung – Austausch der Lichtleuchte

Austausch der Lichtleuchte (Abbildungen D, Abschnittes 22):

Schließen Sie den Kühlschrank ab.

a. Drücken Sie den Leuchtenschutz abwärts wie abgebildet.
b. Entnehmen Sie den Leuchtenschutz
c. Setzen Sie den Lampenschutz wieder ein.
d. Tauschen Sie die Lichtleuchte aus

24. Umkehrbare Tür

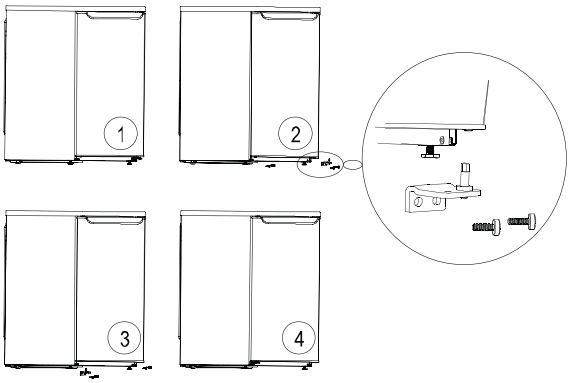

Die Richtung der Türöffnung kann mit dem Kühlschrank geändert werden. Unternehmen Sie die folgenden Schritte zum Umkehren der Richtung der Türöffnung:

a. Kippen Sie den Kühlschrank ein wenig und entfernen Sie die Schrauben des leveling leg auf der bottom hinge. Entnehmen Sie die Kühlschranktür.

Hinweis: Um Schaden von Ihrem Kühlschrank abzuwenden wenden Sie keine Gewalt auf die Werkzeuge an.

b. Entnehmen Sie die obere hinge and legen Sie sie in das Loch der top hinge shaft auf der anderen Seite des Abteils. Ziehen Sie den hinge fest.

c. Setzen Sie die Tür.

d. Kippen Sie den Kühlschrank erneut und ziehen Sie den bottom hinge fest, und schrauben Sie das leveling leg an.

WICHTIGE ENTSORGUNGSHINWEISE

Richtlinie 2012/19/EU

Als verantwortungsbewusster Wiederverkäufer sorgen wir uns um die Umwelt.

Als solcher bitten wir Sie dringend, die korrekten Entsorgungsrichtlinien für Ihr Produkt und das Verpackungsmaterial einzuhalten. Das hilft dabei, die natürlichen Ressourcen zu bewahren und so zu recyceln, dass Gesundheit und Umwelt geschützt werden.

Sie müssen dieses Produkt und seine Verpackung gemäß örtlicher Gesetze und Richtlinien entsorgen. Da dieses Produkt elektronische Komponenten und mitunter Batterien enthält, darf das Produkt und sein Zubehör nicht mit dem Hausmüll entsorgt werden, sobald es nicht mehr zu

Kontaktieren Sie Ihre örtliche Entsorgungsste4lle, um mehr über Abfallentsorgung und Recycling zu erfahren.

Das Produkt sollte zu einer örtlichen Sammelstelle für Recycling gebracht werden. Einige Sammelstellen akzeptieren diese Produkte kostenfrei.

Wir entschuldigen uns für eventuelle Unannehmlichkeiten durch kleinere Abweichungen in dieser Anleitung, die aufgrund von Produktverbesserungen und –weiterentwicklungen entstehen können.

English

User's Manual

Content Page

1. Environmental Protection and Proper Disposal.....2
2. Location.....2
3. Installation 2-3
4. Rating Plate.....3
5. Electric Connection 3
6. Operation Instructions.....3-4
7. Interior Light.....4
8. Replacement of Bulb.....4
9. Fresh Food Storage 4
10. Detachable Shelf.....4
11. Freezer Compartment 5
12. Ice & Ice Cream Making 5
13. Preparing for Vacation 5
14. Cleaning & Maintenance 5-6
15. Defrosting 6
16. Problem Diagnosis 6-7
17. Troubleshooting 7
18. During a Power Interruption.....8
19. Making A Service Call 8
20. Installation In Kitchen 8
21. Warrant 8
22. Illustration of Parts.....8
23. Interior Light – Replacement of Light Bulb.....8
24. Reversible Door 8

Please read these instructions carefully before use. Underline the important instructions. Keep the User's Manual in a safe place for later reference. Remember to hand it over to the owner, if you ever sell the appliance.

What you have bought is a safe and reliable refrigerator. With appropriate use and maintenance, it will be in service for years. The last page of this User's Manual sets out specifications of this appliance and the performance data indicated in the rating plate are test results obtained at an ambient temperature range of 10~32°C.

Important!

It is intended strictly for household use. If using it for industrial or commercial purpose, be sure to observe the relevant norms and regulations.

A leakage test has been conducted in accordance with relevant safety standard.

To avoid the risk of child entrapment, please make sure your old refrigerator is inoperative and safe by removing the latches and bolt locks before disposal.

Important!

It must be noticed that refrigeration system contains refrigerants, which require specialized waste disposal. Contact your local waste disposal center for proper disposal of an old appliance and contact your local authority or your dealer if you have any question. Please ensure that the tubing of your refrigerator does not get damaged prior to being picked up by the relevant waste disposal center, and contribute to environmental awareness by insisting on an appropriate, anti-pollution method of disposal. Please see the rating plate for the type of refrigerant and insulation used.

The plug should be accessible after the appliance is positioned.

If the power cord is damaged, it must be replaced with a new power cord from the manufacturer or an authorized service agent.

Caution:

The appliance should be installed in a well ventilated place. The shipment package should be removed.

Caution:

Do not use a sharp or pointed item to defrost.

Caution:

Make sure the refrigeration system is not damaged.

Caution:

Do not use electrical appliances inside the food storage compartments of the appliance, other than models recommended by the manufacturer.

This User's Manual is applicable to a variety of models and there may be slight changes in certain aspects from model to model.

1. Environmental Protection and Proper Disposal

Package materials

The appliance is packaged in a way to prevent damages during transportation. Recyclable materials are used.

The packing box is made of corrugated board / cardboard (mainly from recycled paper).

- Polystyrene parts (CFC-free foamed polystyrene)
- Linings and polyethylene bags
- Polypropylene straps

All these valuable materials may be taken to a waste collecting center and used again after adequate recycling. All waste materials should be disposed properly.

2. Location

Make sure the refrigerator is kept upright during handling. If an inclination is required, it should not exceed 45 degrees. Otherwise the appliance may get damaged resulting not only in compromised refrigeration performance.

To avoid product damage or personal injury, the refrigerator should be unpacked by two persons after it is located in a previously selected position.

Before installation, make sure the refrigerator has no visible exterior damage.

When handling the refrigerator, do not lift it by holding the worktop, to prevent any damage to the refrigerator.

Do not start up a refrigerator that is damaged.

Check the refrigerator carefully for:

- Damaged package due to inappropriate handling during transportation
- Damage in the exterior
- Damage in power cord / plug

Any doubt, please contact Customer Service for a thorough checkup of the appliance.

Take necessary measures to prevent leakage of refrigerant at the start-up of refrigerator that may result in environmental pollution.

3. Installation

a) Remove all package materials.

b) Remove items in the refrigerator.

c) Make sure to remove film and tape on the cabinet and the door.

d) Remove polystyrene chips (if any) around the refrigerator.

e) Take out accessories and literature in the refrigerator.

f) Clean the inside of the refrigerator with lukewarm water and vinegar and then dry it with a soft cloth.

Do not use detergents, sharp or pointed instruments or soda-based cleansers to clean the refrigerator.

- Before installation, make sure the refrigeration system is free of any damage.
- The refrigerator should be used for its intended purpose only.
- The refrigerator should be positioned on the solid and even floor to ensure refrigerant circulation and refrigerating performance.
- If possible, position the refrigerator in a cool and dry well ventilated room.
- Do not expose the refrigerator to direct sunshine and make sure the ambient temperature is not extremely high.
- Keep the refrigerator from a heat source, such as heating system, oven or cookers. Otherwise the compressor will operate more frequently resulting in extra power consumption.

If the refrigerator will be placed near a heat source, it is recommended to install a thermal barrier between the refrigerator and the heat source (asbestos is prohibited) or maintain adequate space between the refrigerator and the heat source as follows:

Cooker or electric stove	15 cm
Radiator or oven	30 cm
Another refrigerator	8 cm

Do not place any radiating apparatus, such as microwave oven or roaster, on top of the refrigerator.

Make sure the air vent is not obstructed.

Never unplug the refrigerator by pulling on the power cord. Always grip the plug firmly and pull it straight out from the outlet.

Warning!

After the refrigerator is positioned, allow it to stand still for at least 2 hours before starting it up to ensure stable refrigerant circulation and faultless operation.
Before starting up the refrigerator, make sure the inner compartment is dry (especially corners).

Danger!

Depending on the chemical composition, the refrigerant may be flammable. The leak-proofness of refrigerant circulation system is tested proven. Unauthorized intervention of the refrigerant circulation system may cause fire.
Make sure the refrigerant circulation system and the peripheral parts of compressor are not affected.

Any intervention of the refrigerating system should be conducted only by professional personnel.

Warning!

Refrigerant getting into eyes can cause serious injury. In this case, rinse the eyes under running water and consult an ophthalmologist without delay.

The refrigerator should be used within an appropriate range of room temperature by its climate type.

The range of room temperature for a specific climate type should be observed. See the rating plate for the climate type of your appliance.

Climate type	Room temperature
SN	+10°C~+32°C
N	+16°C~+32°C
ST	+16°C~+38°C
T	+16°C~+43°C

4. Rating Plate

A rating plate is found on the side panels or rear panel of the refrigerator, indicating important technical data.

Write down these technical data.

Write down the technical data for later reference to avoid the need for moving the refrigerator when such data are needed.

Model / Type
Storage.....Liter
Working voltage…… Volt
Max input power (W)…… Watt
Current…….. Amp
Energy consumption …….. kWH/24hr
Freezing capacity…….. kg/24hr (not available for refrigerators without freezer compartment)

5. Electric Connection

The refrigerator should use a properly grounded outlet which should be checked by a qualified electrician. The refrigerator should always be plugged into its own individual electrical outlet which has a voltage rating and a fuse rating in conformity with the rating plate.

In case of nonconformity, consult the local service center or the dealer immediately.

The refrigerator should not be connected with a converter (such as solar cell)

Do not use an extension cord.

6. Operation instructions

a) Power on the refrigerator (or power off), and select temperature settings

- Temperature regulator (thermostat)
- Temperature regulator is used to power on /off the refrigerator, and select temperature settings.

b). Startup

Turn the temperature regulator clockwise to startup the refrigerator. (Turn to restricted position at most, or you may break the temperature regulator).

Compressor starts operation, till interior temperature satisfies the settings.

c). Setting temperature

Turn temperature regulator counterclockwise to the lowest setting=lightest cooling;

(Turn the regulator counterclockwise to the most will power off the refrigerator, compressor will stop)

Turn temperature regulator counterclockwise to the highest setting=coldest setting;

Temperature setting should conform to the following conditions:

- Ambient temperature;
- Quantity of food stored;
- Door openings;

Through observation, you'll soon learn how to select an appropriate temperature setting.

Appropriate temperature setting is very important for food storing. Microbes can get food spoiled very quickly, unless there growth is sprouted by low temperature environment. It is recommended to set the temperature to 5°C or lower which may effectively eliminate food spoiling process by microbes.

d). Stopping

Turn temperature regulator counterclockwise to the most.

The compressor should stop by then.

Unplug from wall outlet.

7. Interior light (Not applicable to some models)

You can find a lamp switch in all models which are equipped with interior light. When the refrigerator is startup, lamp will come up upon door opening, and go off when door is closed. The lamp comes with a protective lampshade. Maximum power of the bulb is 15watts, E14 socket incorporated. Bulb replacement should be carried out according to instructions included with appendix.

8. Bulb replacement:

Unplug or cut off fusing.

Remove lampshade.

Remove the lampshade as per illustrations of section 23 on the last page.

Replace lampshade.

Replace the lampshade as per illustrations of section 23 on the last page.

Never use bulbs larger than 15watts. Voltage for the bulb must comply requirements listed in the rating plate.

9. Recommended location for various food (From top to bottom)

1). Door:
a). Butter, cheese;
b). Eggs;
c). Bottled or caned food, spices;
d). Big bottles or cans;

2). Refrigerator compartment:
a). Jelly;
b). Bread, sweets, cooked meat;
c). Sausages, meat;
d). Fruit, vegetable, salad.

10. Detachable shelf:

In some models, shelves and glass shelves can be detachable to accommodate objects of different size.

Remove food from the shelf to be detached.

Remove the shelf, insert it into another groove on the inner wall, down to the end.

NOTE!

1 When storing food which will easily go off-taste, appropriate wrapping must be applied.

2 Fruits, vegetables, salad can stay unwrapped in the crisper.

3 Reusable plastic film, aluminum film and glass containers are suitable for packing food.

4 Never let food package get in contact with the rear wall of the refrigerator, as they may be frozen and stick to the rear wall.

5 Allow hot food and drinks to cool down completely before adding them to the refrigerator.

6 Warm air can enter the refrigerator when the door(s) is opened. To save energy, keep down door openings.

7 Never store explosive materials in the refrigerator (such as pressure sensitive sprayers), as they may explode.

8 Never store edible oil on door bins, as this may result in stress cracks on the door's plastic panels.

9 High spirit content drinks should be stored at low temperature area only, secure sealant must be ensured.

11. Freezer compartment

3-star or 4-star freezer are suitable for storing deep frozen food (already frozen before added to the freezer), storing fresh food for a short period (2-3 weeks) by freezing it, or making ice, ice cream and water ice.

Recommended expiration date of food must be observed.

Freezer can be used to produce ice cubes.

1 Temperature within the freezer can be adjusted by setting temperature regulator. For fresh food and food which needs to be stored for a long period, -18°C or below is recommended, as microbes can barely survive under this temperature. Once temperature is higher than -10°C, microbes will start to cause spoiling of food, and storage period of food will be effectively reduced. If you need to freeze food which is already partly or totally thawed, please cook it before adding it to the freezer again. The high temperature of cooking process can eliminate most microbes.

2 The higher the temperature regulator is set, the lower the temperature within the freezer will be.

3 Normally, when food requires only short period of storage, select a medium setting.

4 Normally, when food requires a long period of storage, select a high setting.

NOTE!

- Never add caned or bottled carbon dioxide drinks to the freezer, as carbon dioxide may expand when under freezing, and lead to explosion hazard.
- Bottled food which needs immediate cooling should be stored in the freezer for no more than one hour before they're taken out, otherwise bottles may burst.
- Ice cream or water ice should be allowed several minutes before using, as lips and tongue may get frostbite (chap may occur in skin). Meanwhile, avoid touching inner walls of freezer with wet hands.

IMPORTANT!

- Food to be added to freezer must be well wrapped.
- Observe expiration date of frozen food.
- Only fresh food in high quality is suitable for freezing storage.
- Food stored in freezer should be properly sized.
- Weight of a single package of frozen food should not exceed 2 kg.
- Please use reusable plastic film, aluminum film for packing food, or put food in containers.
- Food packages should not entrap too much air inside.
- Use bungee, clip, rope or freezing-resistant tape for sealing of food package.
- Film welding device can be used to seal the plastic packages.
- Place the wide side of food package downward to obtain a faster freezing process.
- Wipe the packages dry before adding them to the freezer, as they may stick together when frozen.
- If you need to freeze food which is already partly or totally thawed, please cook it before adding it to the freezer again.
- Don't use food which is already expired, as they may cause poisoning.

12. Making ice cubes, ice cream and water ice

Making ice cubes:

- Add water to ice tray to 3/4 of its volume, place it at the bottom area of the freezer. When ice cubes are ready, flush the ice tray with running water, then, you can easily take out the ice cubes.

Making ice cream:

- Remove separators of the ice tray. Please note the creamier your ice cream is, the longer it will take to make it. When ice cream is ready, flush the ice tray with running water, then, you can easily take out the ice cream.

13. Preparing for Vacation

For long vacation or absence, unplug the refrigerator and clean the refrigerator as described in " Cleaning and Maintenance". Leave the doors open to prevent formation of mildew or odor.

14. Cleaning and Maintenance

Unplug or disconnect the appliance before cleaning.

Keep the outside clean. Use furniture polisher or finishing conditioner to clean the outside regularly (do not use these cleaners to clean the inside). Wipe the door gasket with a cloth lightly dampened with lukewarm water. No detergent is allowed. Never use oil or grease to clean the door gasket.

Clean the inside regularly.

- Clean the refrigerator compartment on a monthly basis and clean the freezer compartment after a defrost cycle.
- Take out foods from refrigerator and freezer compartments and kept these foods in a cool place.
- Remove all detachable parts.
- Interior parts are not suitable to be washed in a dishwasher. Wash the manually using lukewarm water and some dish detergent. Do not use concentrated detergent, abrasive agents and chemicals such as acids. Mild dish detergent is recommended.

Steam cleaners are dangerous and strictly prohibited.

Wash the inner compartment with lukewarm clean water and dry with a soft cloth. It is absolutely dry after waiting for 3-4 minutes.
Do not destroy or remove the rating plate of the refrigerator. It could be needed for after-sales service or relevant processes.

Make sure water doesn't get into electric parts in the refrigerator.

If a heat exchanger, i.e. condenser, is mounted on the back of refrigerator, dust and lint should be removed regularly to enable efficient heat dissipation and avoid excessive power consumption. Use a soft brush or a duster to clean the outside of heat exchanger.

The defrost water drains away through the gutter. The drain hole should be cleaned regularly by use of a swab or similar instrument.

Make sure water doesn't run down the drain hole during cleaning. Otherwise water may spill or splash on the ground due to evaporation.

15. Defrosting

a) Refrigerator compartment

The rear wall of inner compartment may get frosted when the compressor (refrigerating unit) is operating. The refrigerator has automatic defrosting and the defrost water runs down the gutter and through a drain hole to a tray where it evaporates.

b) Freezer compartment (if applicable)

The freezer compartment, intended for storage of frozen food, doesn't have automatic defrosting.

The freezer compartment should be defrosted regularly. Defrost the freezer compartment whenever the thickness of ice layer reaches 5mm.

Unplug the refrigerator before defrosting. Take out foods from the freezer compartment and kept these foods in a cool place. Use a nice scraper to remove the ice. To speed up the process, place a bowl of hot water in the freezer compartment. Clean and reload the freezer compartment after defrosting.

POTENTIAL SAFETY HAZARD!

Do not use electrical devices such as hair dryer, electrical fan, steam cleaner, defrost spray or open fire (such as candle) to defrost the freezer compartment.
The plastic parts of inner compartment may get melted and any spark or open fire may cause fire in presence of explosive gas.
Never use a steam cleaner to defrost the freezer compartment – danger of electric shock!)

Cautions!

Wrap up the frozen foods with newspaper or blanket.

- Kept these foods in a cool place before the defrosting process is finished.
- Keep the door of freezer compartment open.
- Ice and frost form on the surface of evaporator during operation. A thick layer of ice or frost acts as heat insulation and hinders thermal conduction.
- Defrost the freezer compartment in the shortest time possible to avoid thawing of frozen foods.
- Wipe off defrost water from time to time with sponge.
- Place a container of hot water (do not use boiling water) near the door of freezer compartment to speed up the defrosting process.
- Dry and freezer compartment and place the frozen food back.
- Reconnect the refrigerator after defrosting.
- Start up the refrigerator by adjusting the temperature control knob.
- Close the door of freezer compartment.

16. Problem Diagnosis

The latest manufacture techniques and state-of-the-art refrigeration and freezing technology are adopted to ensure safe and reliable operation of your appliance. In doubt of fault, make sure to check first as described below before making a service call:

Things to be noted:
The compressor (also known as refrigerating unit) doesn't operate all the time without stop.

The compressor is controlled by the automatic temperature regulator represented by a temperature dial. When the interior temperature exceeds the preset temperature, the compressor starts automatically and when the interior temperature falls below the present temperature, the compressor stops automatically.

It's normal that compressor makes noise during operation. The noise comes from the motor. The flow of refrigerant through the refrigerating system may make a gurgling noise. These noises don't mean a fault of the refrigerator.

The exterior surface may be wet when it's cold and the ambient temperature is low. It's normal and the exterior surface will become dry as the ambient temperature rises.

If the reasons of such phenomena can't be identified and solved, please consult the service center.

17. Troubleshooting

a) Problem: Refrigerator does not operate (does not work)

Please check:

- Is the power cord in good condition? Is the refrigerator properly plugged in the outlet?
- Is there a power interruption? (Use a small appliance to check out, e.g. agitator or hair dryer)
- Is the refrigerator started up? (The temperature dial should not be set at "0".)
- Is the fuse broken? Or in poor contact?

b) Problem: The inner compartment is not cool enough; the compressor cycles on and off frequently;

Please check:

- The refrigerator/freezer compartment should stand still for at least 2 hours after installation to stabilize the refrigerant circulation system. See "Start-up". If it doesn't work, unplug the refrigerator and tilt the refrigerator to one side for a while or place it on an inclined plane and then place it to the original position. Connect the refrigerator after 2 hours. Keep the door(s) closed for 12 hours.
- Is the door properly closed? If so, the door gasket should press on the external cabinet securely and evenly.

Test: It should be difficult to pull out a piece of paper caught up between the door gasket and the external cabinet.
If the paper slips away easily, consult the service center.

- If there is thick ice in the freezer compartment. (See "Cleaning and Maintenance")
- Is the refrigerator exposed to direct sunshine or near a heat source (oven, radiator, etc.)?

What to do: Do not expose the refrigerator to direct sunshine; keep the refrigerator away from any heat source; install a thermal barrier between the refrigerator and the heat source (see "Location").

- Is the inner compartment overloaded?
- Is the room well ventilated? Is the air vent obstructed? Is the heat exchanger (condenser) on the back covered by dust?

c) The temperature of refrigerator compartment is too low

Please check:

- Is the temperature regulator properly set?
- Is the door of freezer compartment properly closed?
- Is there a lot of fresh food (more than 1 kg) in the freezer compartment? (If the freezer compartment operates for long periods, the temperature of refrigerator compartment falls accordingly.)

d) The freezer compartment is too warm and frozen foods are thawed

- Is the ambient temperature too low? (If so, the refrigerating unit will malfunction, resulting in higher temperatures in the freezer compartment.)

What to do: Raise the ambient temperature.

e) There is thick ice in the freezer compartment.

Please check:

- Is the door of freezer compartment properly closed?
- If some food gets frozen to the inner walls, try to remove it with a blunt instrument such as a spoon handle.
- Defrost and clean the freezer compartment (see "Defrosting"). A thick ice layer will impede refrigeration performance and increase power consumption.

f) Interior light is off.

Please check:

- Is the lamp switch functioning properly?
- If the lamp switch is in good condition, the light bulb should be replaced (see "Replacement of Light Bulb")

g) Unusual noise

Please check:

- Is the refrigerator solidly positioned? Is the refrigerator rubbing against other furniture or items? Is there anything stuck between the back of refrigerator and the wall?
- Move the items in contact with the refrigerator out of way and keep adequate space between the refrigerator and the surroundings.
- Is the movable parts securely retained in place?
- Are bottles or containers in the inner compartment rubbing against each other?

Note!

It's normal that there is noise of refrigerant flowing through the refrigerating system.
It's normal that moisture forms around the door handle in summer. Dry with a soft cloth.

The refrigerator is not user-serviceable and do not attempt to intervene with the normal operation of the appliance.

18. During a Power Interruption

There is no need to take out the frozen foods in the freezer compartment if the power interruption lasts no more than 2 hours. Otherwise, take out the foods after 2 hours.

19. Making A Service Call

Servicing and repair should be conducted by authorized professional personnel. The manufacturer is not responsible for the risk of damages or injuries due to failure to comply with this provision and the warranty will be voided.

The warranty and the list of service centers indicate the authorized after-sales service providers for your appliance.

Please consult your dealer if the there is no service center in your neighborhood.

For faults or problems caused due to improper use or breach of the instructions contained herein, the costs and expenses incurred in servicing and repair should be born by the user and the dealer is not responsible for such costs and expenses.

In order to receive prompt assistance, the following information is necessary:

- **Type and model of refrigerator (see the rating plate)**
- **Date of purchase.**
- **Name and address of the dealer.**
- **Description of fault / problem.**

20. Installation in Kitchen

If you want to place the refrigerator in the kitchen, you should consult the relevant instructions prescribed in the installation manual of other types of refrigerator.

21. Warranty

The terms and conditions as well as the period of warranty are indicated in the Letter of Warranty enclosed hereto. The dealer will brief you of the same upon purchase.

The manufacturer reserves the right to improve the design, construction and technology from time to time without further notice.

22. Illustration of Parts

A HUL-546W/HTTL-607W/HTTL-506W

HUL-676W(S)(B)/HUL-677W

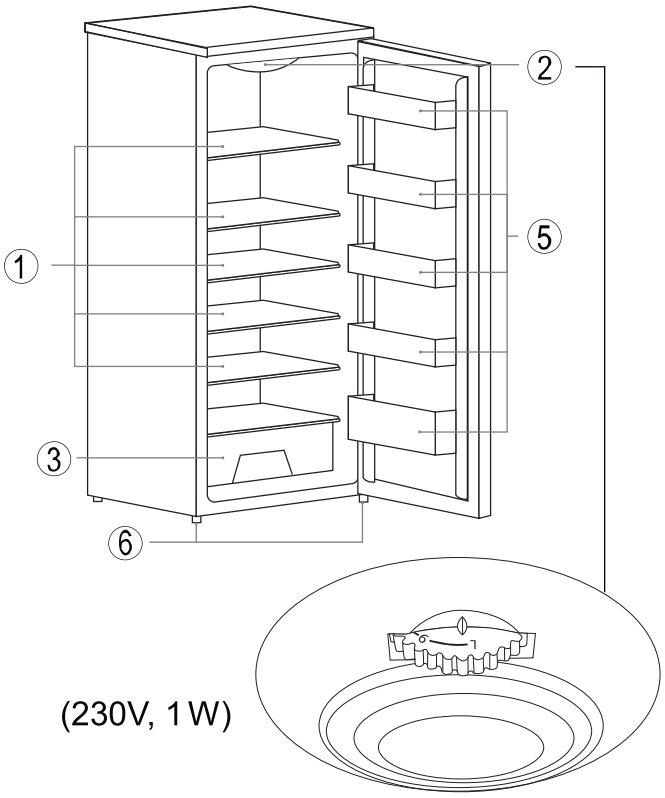

B HTTF-506W(S)/HTTF-607W

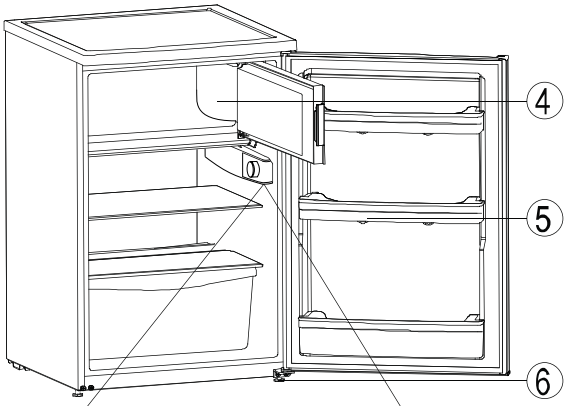

C

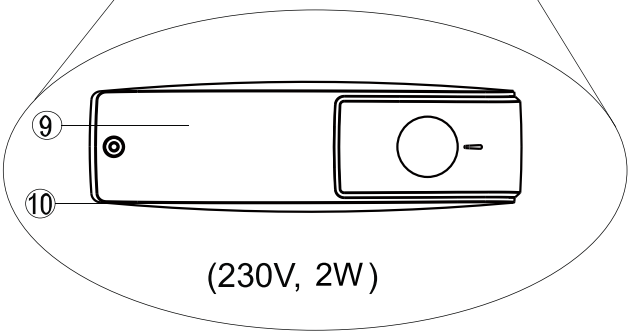

D

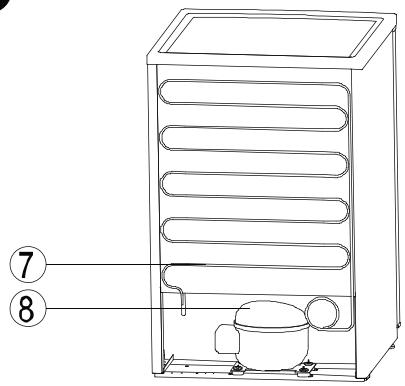

1	Shelf (glass)	7	Condenser
2	Interior light & thermostat	8	Compressor
3	Crisper	9	Lampshade
4	Freezer	10	Lamp
5	Bottle rack	11	Switch
6	Lower hinge and leveling leg		

23. Innenbeleuchtung – Austausch der Lichtleuchte

Austausch der Lichtleuchte (Abbildungen D, Abschnittes 22):

Schließen Sie den Kühlschrank ab.

a. Drücken Sie den Leuchtenschutz abwärts wie abgebildet.
b. Entnehmen Sie den Leuchtenschutz
c. Setzen Sie den Lampenschutz wieder ein.
d. Tauschen Sie die Lichtleuchte aus

23. Interior Light – Replacement of Light Bulb

Replacement of light bulb (As shown in Fig D, Sec.22):

Unplug the refrigerator.

a. Press downward the lampshade as illustrated.
b. Rem ove the lampshade.
c. Rei nstall the lampshade.
d. Replace the light bulb.

24. Reversible Door

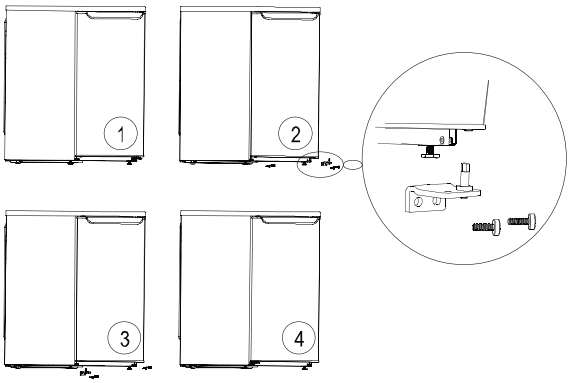

The door swing can be r eversed w ith t his r efrigerator. Take the following steps to reverse the door swing:

a. Tilt t he r efrigerator a l ittle an d r emove t he screw o f leveling leg and the n the bot tom hi nge. Lift t he refrigerator door off.

Note: In order to prevent damage of refrigerator, do not hold the edge of worktop with force.

b. Remove the top hinge and place it in the hole of top hinge shaft on th e ot her side of c abinet. Fasten t he hinge.

c. Install the door.

d. Tilt the refrigerator again and fasten the bottom hinge, screw and leveling leg.

IMPORTANT DISPOSAL INSTRUCTIONS

Directive 2012/19/EU

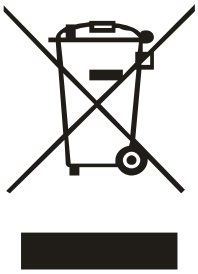

As a responsible retailer we care about the environment.
As such we urge you to follow the correct disposal procedure for your product, batteries and packaging materials. This will help conserve natural recourses and ensure that it is recycled in a manner that protects health and the environment.

You must dispose of this product and its packaging according to local laws and regulations. Because this product contains electronic components and sometimes batteries, the product and its accessories must be disposed of separately from household waste when the product reaches its end of life.

Contact your local authority to learn about disposal and recycling.

The product should be taken to your local collection point for recycling. Some collection points accept products free of charge.

We apologise for any inconvenience caused by minor inconsistencies in these instructions, which may occur as a result of product improvement and development.

Français

Content Page

1. Protection environnementale et bonne élimination….2
2. Emplacement……2
3. Installation……2-3
4. Plaque signalétique……3
5. Branchement électrique……3
6. Mise en marche……..3-4
7. Voyant intérieur……4
8. Remplacement d'une ampoule intérieure……4
9. Emplacement recommandé pour différentes denrées...4
10. Clayette amovible……4
11. Freezer……5
12. Préparation des glaçons, des glaces……5
13. Préparation pour les vacances……5
14. Nettoyage et Entretien……..5-6
15. Dégivrage……6
16. Diagnostic des problèmes……6-7
17. Dépannage……7
18. Lors d'une coupure de courant……8
19. Faire un appel de service……8
20. Installation dans la cuisine……8
21. Garantie……8
22. Illustration des pièces……8
23. Voyant intérieur – Remplacement de l'ampoule……8
24. Porte réversible……8

Lisez attentivement le Mode d'emploi avant l'utilisation. Soulignez les instructions importantes. Veuillez conserver les présentes instructions dans un endroit sûr pour toute référence ultérieure. Pensez à le passer au nouveau utilisateur, si vous le revendez.

Ce que vous avez acheté est un réfrigérateur sans danger et fiable. En cas d'utilisation et d'entretien appropriés, il peut être en service pour des ans. La dernière page du Mode d'emploi indique les caractéristiques du réfrigérateur et les données de performance indiquées sur la plaque signalétique sont celles obtenues à une température ambiante 10 à 32°C.

Important!

Cet appareil est destiné aux fins domestiques. S'il est utilisé pour des usages industriels ou commerciaux, il faut respecter les règles et les normes correspondantes.

Un test de fuite a été fait conformément aux normes de sécurité correspondantes.

Pour éviter tout enfermement des enfants dans le réfrigérateur, assurez-vous que le réfrigérateur est inopérant et sans danger en enlevant la serrure et le verrou avant de le jeter.

Mode d'emploi

Important!

Il est à noter que le système de réfrigération contient du réfrigérant, qui nécessite une élimination spécialisée. Contactez les points d'élimination locaux pour une bonne élimination des appareils usagés ou inutilisés et contactez les autorités compétentes locales ou votre fournisseur, si vous avez des questions. Assurez-vous que la tuyauterie de votre réfrigérateur n'est pas endommagée, avant d'être acceptée par les points d'élimination locaux, et faites attention à la protection environnementale en adoptant une élimination appropriée. Voyez la plaque signalétique pour le type du réfrigérant et l'isolation utilisée.

La prise doit être accessible après l'installation du réfrigérateur.

Si le cordon d'alimentation est endommagé, il doit être remplacé par un nouveau cordon d'alimentation fourni par le fabricant ou un agent de service autorisé.

Avertissement:

L'appareil doit être installé dans un endroit où la ventilation est bonne. L'emballage et les bridages de transport doivent être enlevés.

Avertissement:

N'utilisez jamais d'outil dur ou coupant pour le dégivrage.

Avertissement:

Assurez-vous que le système de réfrigération n'est pas endommagé.

Avertissement:

N'utilisez jamais d'appareils électroménagers autres que ceux recommandés par le fabricant dans le compartiment de stockage des denrées du réfrigérateur.

Le Mode d'emploi s'applique à différents modèles et il y a peut-être des différences légères au niveau des certains aspects entre les modèles.

1. Protection environnementale et bonne élimination

Emballage

L'appareil est emballé d'une façon d'éviter tout dommage pendant le transport. Les matériaux d'emballage recyclables sont utilisés.

La caisse d'emballage est faite de carton ondulé et de carton(principalement de papiers recyclés).

- Pièces en polystyrène (polystyrène expansé sans CFC).
- Sacs et doublures en polyéthylène.
- Courroies en polypropylène.

Tous les matériaux de valeur peuvent être donnés aux points de collecte de déchets et peuvent être recyclés grâce à une élimination appropriée. Tous les déchets doivent être disposés proprement.

2. Emplacement

Assurez-vous que le réfrigérateur reste debout pendant le transport. S'il faut une inclinaison, l'angle d'inclinaison ne doit pas dépasser 45 degrés. Sinon, l'appareil peut être endommagé, ce qui causerait non seulement un dommage de la performance de réfrigération.

Pour éviter tout dommage de l'appareil ou de personne, l'appareil doit être déballé par deux personnes, après son emplacement dans un endroit déjà choisi.

Avant l'emplacement, assurez-vous que l'appareil n'a pas de dommages visibles extérieurs.

Lors de déplacement de l'appareil, ne le soulevez pas en tenant la porte, pour éviter tout dommage du réfrigérateur.

Ne mettez jamais en marche d'un réfrigérateur endommagé.

Contrôlez bien le réfrigérateur pour vérifiez si:

- L'emballage est endommagé pendant le transport dû à une manipulation non appropriée au cours du transport.
- L'extérieur de l'appareil est endommagé.
- Le cordon d'alimentation ou la fiche sont endommagés.

Pour toute doute, contactez le service clientèle pour un contrôle approndi de l'appareil.

Prenez des précautions nécessaires afin d'éviter toute fuite du réfrigérant lors de la mise en marche du réfrigérateur, qui pourrait causer une pollution environnementale.

3. Installation

a) Enlevez tous les matériaux d'emballage

b) Enlevez les articles dans le réfrigérateur

c) Éliminez attentivement le film et le ruban adhésif sur le coffre et la porte de l'appareil.

d) Enlevez les fragments polystyrènes (s'il y en a) autour du compresseur.

e) Sortez les accessoires et les documents dans le réfrigérateur.

f) Nettoyez l'intérieur du réfrigérateur avec de l'eau tiède et du vinaigre, et essuyez avec un chiffon doux.

N'utilisez jamais de détergent, d'instruments coupants ou tranchants ou de produit à base de soude.

- Avant l'installation, assurez-vous que la tuyauterie de réfrigération n'a aucun dommage.
- N'utilisez l'appareil qu'aux fins auxquelles il est destiné.
- L'appareil doit être installé sur une surface plane et solide pour assurer la circulation libre du réfrigérant et le fonctionnement normal de l'appareil.
- S'il est possible, installez l'appareil dans une pièce froid et sèche dans laquelle la ventilation est bonne.
- N'exposez jamais l'appareil à la lumière directe du soleil, la température ambiante dans laquelle l'appareil est installé ne doit pas être haute.
- N'installez pas l'appareil près d'une source de chaleur, par exemple, cuisinières, radiateurs, chauffage central. En effet, votre appareil devrait alors fonctionner à puissance plus élevée.

Si l'appareil est installé près d'une source de chaleur, veuillez mettre une paroi entre l'appareil et la source de chaleur (n'utilisez pas d'amiante) ou respecter les distances suivantes:

Par rapport à des cuisinières/réchauds électriques	15 cm
Par rapport à des radiateurs	30 cm
Par rapport à un autre réfrigérateur	8 cm

Évitez de mettre des appareils de radiation, tels que four à micro-ondes ou séchoir, sur le réfrigérateur.

Ne bloquez pas la bouche d'aération.

Évitez de débrancher le réfrigérateur par une simple traction sur le cordon d'alimentation, il faut prendre la fiche.

Avertissement!

Après l'installation, il faut attendre au moins deux heures avant le branchement de l'appareil pour assurer la circulation stable du réfrigérant et le fonctionnement normal de l'appareil.
Assurez-vous que l'intérieur de l'appareil est sec, surtout les coins, avant son branchement.

Danger!

En fonction de la composition chimique, le réfrigérant peut être inflammable. L'étanchéité du réfrigérant a déjà été testée. Toute intervention non autorisée dans la circulation du réfrigérant provoquerait un incendie.
Assurez-vous que le système de circulation du réfrigérant et les pièces périphériques du compresseur ne sont pas affectés.

Toute intervention dans le système de réfrigérant ne doit être menée que par les personnes qualifiées.

Avertissement!

L'entrée du réfrigérant dans les yeux peut causer des blessures graves. Dans ce cas, rincez les yeux avec de l'eau courante et en même temps consultez un ophtalmologistes le plus vite possible.

Le réfrigérateur doit être utilisé à une température ambiante convenable, en fonction du type de climat.

Il faut respecter la gamme de température ambiante correspondant au type spécifique du climat. Voyez la plaque signalétique pour le type du climat de votre appareil.

Type du climat	Température ambiante
SN	+10°C~+32°C
N	+16°C~+32°C
ST	+16°C~+38°C
T	+16°C~+43°C

4. Plaque signalétique

La plaque signalétique, indiquant des caractéristiques techniques importantes, se trouve sur un côté ou derrière du réfrigérateur.

Notez ces caractéristiques techniques.

Notez les caractéristiques techniques pour une référence à tout moment pour éviter un déplacement de l'appareil quand vous avez besoin de les voir.

Modèle/Type
Volume net..... Liter
Voltage de travail..... V ~50Hz
Puissance d'entrée maximale..... Watt
Courant..... Amp
Consummation d'électricité.....kWH/24hr
Capacité de réfrigération..... kg/24h (non applicable aux réfrigérateurs sans freezer)

5. Branchement électrique

Cet appareil doit être correctement mis à la terre, il faut utiliser une prise avec borne de mise à la terre qui doit être contrôlée par un électricien qualifié. Ne branchez pas plusieurs appareils sur la même prise de courant. Avant d'insérer la fiche dans la prise, assurez-vous que le volage et le conducteur fusible indiqués sur la plaque signalétique correspondent à votre source d'alimentation électrique.

En cas de non correspondance, consultez immédiatement les services locaux ou votre fournisseur.

L'appareil ne doit pas être connecté à des convertisseurs, tel que panneau solaire.

N'utilisez jamais de cordon d'extension.

6. Mise en marche

a) Mise sous tension (ou débranchement de l'appareil) et réglage de la température

- Régulateur de température (thermostat)
- Le régulateur de température est utilisé pour mettre en marche ou arrêter le réfrigérateur, et contrôler le réglage de la température.

b). Mise en marche

Tournez le régulateur de température dans le sens des aiguilles d'une montre pour mettre en service le réfrigérateur. (arrêter de le tourner avant la position limitée, sinon, vous pourriez endommager le régulateur.)

Le compresseur se met à fonctionner, jusqu'à ce que la température à l'intérieur du réfrigérateur atteigne la température réglée.

c). Réglage de la température
Tournez le régulateur dans le sens inverse des aiguilles d'une montre à la position la plus basse = la position qui est la moins froide.

(Tournez– l e au maximum dans l e sen s inverse de s aiguilles d'une montre peut faire arrêter le réfrigérateur, et le compresseur arrête de fonctionner.)

Tournez l e r égulateur d ans l e s ens d es ai guilles d' une montre à l a p osition l a plus haute = l a po sition l a p lus froide.

Il f aut r égler l a tem pérature en fonction d es conditions suivantes:

- T empérature ambiante.
- Quantité des denrées entreposées.
- Fréquence d'ouverture de la porte.

Vous allez apprendre à régler une température appropriée par les observations.

Un réglage de la température approprié est très important pour le stockage des denrées. Les microbes peuvent faire détériorer les denrées rapidement, à moins qu'elles soient conservées à une ba sse t empérature a mbiante. N ous vous re commandons de régler la t empérature à 5°C o u plus ba sse qui pe ut emp êcher les denrées de se détériorer.

d). Arrêt de l'appareil

Tournez au maximum l e r égulateur de t empérature dans le s ens inv erse d es aiguilles d 'une mont re, le compresseur s'arrête de fonctionner.

Débranchez la fiche de la prise de courant.

7. Voyant intérieur (non applicable à certains modèles)

Un interrupteur est installé dans les réfrigérateurs équipés d'un voyant. Quand le réfrigérateur fonctionne, le voyant s'allume automatiquement lors de l'ouverture de la porte, et s'éteint lors de la fermeture de la porte. Le voyant a un cache pr otecteur. L a p uissance max imale de l 'ampoule est de 10 watts, avec une douille E14. Le remplacement de l'ampoule doit être fait conformément aux instructions dans l'appendice.

8. Remplacement d'une ampoule intérieure :

Mettez l 'appareil hor s t ension et dé branchez l a fiche d'alimentation secteur de la prise de courant.

Enlevez le cache.

Enlevez le cache e n suivant le s il lustrations d ans les parties 23 sur la dernière page.

Remplacement de l'ampoule.

Remplacez l'ampoule en suivant les illustrations dans les parties 23 sur la dernière page.

N'utilisez ja mais d 'ampoule de p lus d e 10 w atts. L e voltage d e l 'ampoule doi t êt re c onforme aux e xigences indiquées sur la plaque signalétique.

9. Emplacement recommandé pour différentes denrées (de haut en bas)

1). Porte:
a). Beurre, fromage;
b). Oeufs ;
c). Conserves, denrées en bouteille, épices;
d). Grandes bouteilles ou conserves;

2). Compartiment réfrigérateur
a). Confiture;
b). Pain, confiserie, viande cuite;
c). Saucisson, viande;
d). Fruits, légumes, salade.

10. Clayette amovible

Pour les réfrigérateurs de certains modèles, les clayettes et les clayettes en verre sont amovibles en fonction de la hauteur des denrées stockées.

Déplacez les aliments sur la clayette en verre à détacher.

Retirez la clayette, et i nsérez-la dans un e aut re co ulisse sur la paroi jusqu'au fond.

NOTE!

1 En c as de denrées faciles à changer de g oût, enveloppez-les o u placez-les da ns un ré cipient hermétique.

2 Fruits, légumes et salades peuvent être directement stockés dans le compartiment à légumes.

3 La pel licule pl astique, l a feuille d' aluminium et l e récipient en v erre pe uvent êt re ut ilisés p our l'emballage des denrées.

4 Ne faites jamais entrer en contact les denrées avec la p aroi der rière, parce qu'elles pourraient être congelées et y rester.

5 Ne met tez p as d' aliments cha uds dedans. Laissez-les d'abord r efroidir av ant de l es mettre dedans.

6 Ne laissez pas la porte ouverte trop longtemps, étant donné qu e cela e ntraîne u ne au gmentation de l a température intérieure.

7 Ne dép assez p as l a c apacité de ré frigération maximale l orsque vo us conservez des denrées fraîches.

8 Ne st ockez j amais de l 'huile come stible d ans l es balconnets d e l a contre-porte, de peur que cel a ne provoque des fissures sur le panneau plastique de la porte.

9 Les boissons hautement alcoolisées ne doivent être stockées q ue d ans l 'endroit où l a t empérature e st basse et elles doivent être absolument hermétiques.

11. Freezer

Le freezer de 3-étoile ou de 4-étoile est convenable au stockage des aliments profondément congelés (déjà congelé avant d'être mis dans le freezer), ou au stockage des aliments frais pour une courte période de temps (deux ou trois semaines) en les congelant, Il peut être utilisé pour la préparation des glaçons, des crèmes et des glaces.

Conservez les aliments aussi peu que possible et respectez les dates 'À consommer de préférence avant le'.

Le freezer peut être utilisé pour la préparation des glaçons.

1 La température à l'intérieur du freezer peut être contrôlée via le régulateur de température. Pour les aliments frais et ceux qui ont besoin d'être stockés pour une longue période de temps, - 18°C ou plus basse est préférable, parce que les microbes ne peuvent pas survivre à cette température. Une fois que la température est plus haute que 10°C, les microbes pourraient provoquer la détérioration des aliments, et la période de stockage des aliments en serait réduite. Si vous voulez congeler les aliments qui ont déjà décongelé, en partie ou totalement, cuisez-les avant de les remettre dans le freezer. La haute température peut éliminer la plupart des microbes.

2 Plus haute le régulateur de température est réglé, plus basse la température à l'intérieur du freezer est.

3 Normalement, quand les aliments ont besoin d'une courte période de stockage, sélectionnez un réglage moyen.

4 Normalement; quand les aliments ont besoin d'une longue période de stockage, sélectionnez un haut réglage.

NOTE!

- Ne stockez jamais dans le freezer des boissons en boîte ou en bouteille contenant du bioxyde de carbone, car elles se dilatent après la congélation et les récipients risqueraient d'exploser.
- Les aliments en bouteille qui ont besoin d'être surgelés doivent être stockés dans le freezer pour moins d'une heure avant de les sortir, si non, les bouteilles risqueraient d'exploser.

Ne consommez pas directement les glaces et les glaçons à la sortie du freezer. La température basse risquerait en effet de provoquer des brûlures dues au froid sur les lèvres. En même temps, ne retirez pas des aliments de votre freezer lorsque vous avez les mains mouillées.

IMPORTANT!

- Emballez les aliments avant de les mettre dans le freezer.
- Respectez les dates 'À consommer de préférence avant le'.
- Vous êtes conseillés de stocker seulement des aliments frais de grande qualité.
- Préparez les aliments à congeler en petites portions.
- Le poids d'une portion ne doit pas dépasser 2 kg.
- La pellicule plastique, la feuille d'aluminium et le récipient en verre peuvent être utilisés pour l'emballage des denrées.
- Évacuez le plus d'air possible de l'emballage des aliments.
- Utilisez des cordes élastiques, des pinces, des cordes ou des rubans antigels pour l'étanchéité de l'emballage des aliments.
- Vous pouvez également utiliser un poste de soudure pour l'étanchéité des sacs plastiques ou des tubes plastiques...
- Marquez le nom, le poids, la date de congélation des aliments sur leur emballage avant de les mettre dans le freezer.
- Mettez le côté large des aliments vers le bas sur le fond du freezer pour avoir une congélation rapide.
- Attendez que les emballages des aliments soient secs avant des les mettre dans le freezer.
- Ne recongelez pas des aliments déjà décongelé, en tout ou en partie, à moins que vous les transformiez en aliments cuits (cuire ou rôtir)
- Ne consommez pas des aliments dépassant les dates 'À consommer de préférence avant le', sinon, il y aurait une intoxication alimentaire.

12. Préparation des glaçons, des glaces

Préparation des glaçons:

- Remplissez à trois quarts le bac à glaçons d'eau et placez-le sur le fond du freezer. quand ils sont prêts, vous n'avez qu'à mettre le bac sous l'eau courante pour un instant pour faire partir les glaçons.

Préparation des glaces:

- Enlevez les séparateurs du bac à glaçons. Il est à noter que plus crémieuse votre glace est, plus de temps il faut pour la preparer. Quand les glaces sont prêtes, vous n'avez qu'à mettre le bac sous l'eau courante pour un instant pour faire partir les glaces.

13. Préparation pour les vacances

Si vous n'utiliserez pas le réfrigérateur pour longtemps, débranchez-le en retirant la fiche de la prise de courant et nettoyez-le d'après les instructions décrites dans la partie 'Nettoyage et Entretien'. Laissez la porte ouverte pour éviter la formation des odeurs désagréables.

14. Nettoyage et Entretien

Débranchez l'appareil avant le nettoyage.

Pour avoir un coffre propre, il faut nettoyer régulièrement l'extérieur du réfrigérateur avec une cire silicone, etc., mais il ne faut pas nettoyer son intérieur. Nettoyez régulièrement avec de l'eau tiède le joint de la porte, mais n'utilisez pas des détergents pour le nettoyage. N'utilisez jamais de l'huile ou de la graisse pour nettoyer le joint de la porte.

Nettoyez régulièrement l'intérieur du réfrigérateur.

- Nettoyez une fois par mois le compartiment réfrigérateur, il vaut mieux nettoyer le freezer chaque fois après le dégivrage.
- Retirez les aliments du compartiment réfrigérateur et du freezer et mettez-les au frais.
- Enlevez toutes les pièces amovibles.
- Les pièces à l'intérieur du réfrigérateur ne doivent pas être nettoyées dans un lave-vaisselle. Nettoyez-les à la main avec de l'eau tiède et un peu de détergent. N'utilisez jamais des détergents concentrés, de l'abrasif, des produits chimiques, comme acide. Nous vous conseillons d'utiliser des détergents doux.

Le nettoyeur à vapeur est très dangereux et strictement interdit.

Nettoyez l'intérieur du réfrigérateur avec de l'eau pure et essuyez-le avec un chiffon doux. Il faut attendre 3 ou 4 minutes avant de mettre les aliments en place.

N'endommagez pas ou déplacez la plaque signalétique du réfrigérateur. Vous devez la montrer pour le service après-vente.

Assurez-vous que l'eau n'entre pas en contact avec les pièces électriques du réfrigérateur.

Si le réfrigérateur est équipé d'un échangeur thermique à l'arrière, c'est-à-dire, un condenseur, il faut régulièrement éliminer des poussières et des peluches qui empêcheraient la dissipation thermique et augmenteraient la consommation d'électricité. Vous pouvez les éliminer à l'aide d'une brosse douce ou un plumeau.

L'eau de dégivrage s'écoule par une goutière. Il faut nettoyer régulièrement le trou de drainage avec un tampon ou des instruments similaires.

Assurez-vous que l'eau n'entre pas dans le trou d'évacuation, sinon, l'eau jaillirait sur le sol dû à l'évaporation.

15. Dégivrage

a) Compartiment réfrigérateur

Une couche de glace se formerait sur la paroi arrière du compartiment réfrigérateur quand le compresseur marche. Le dégivrage dans le compartiment réfrigérateur s'effectue automatiquement. L'eau de dégivrage entre dans l'évaporateur où elle s'évapore.

b) Freezer (s'il y en a)

Le freezer, destiné au stockage des aliments congelés, ne se dégivre pas automatiquement.

Le freezer doit être régulièrement dégivré. Dégivrez le freezer une fois que la couche de glace atteint 5mm.

Débranchez le réfrigérateur lors de dégivrage, et retirez les aliments et mettez-les au frais. Effacez le givre du freezer avec une plaque plastique. Pour accélérer le dégivrage, vous pouvez mettre un bol d'eau chaude dans le freezer. Remettez les aliments dans le freezer après le dégivrage.

Risques de sécurité potentiels!

N'utilisez pas des appareils électriques, tels que sèche-cheveux, ventilateur électrique, nettoyeur à vapeur, dégivreur pulvérisateur ou feu nu(par exemple, bougie) pour le dégivrage.
Les pièces en plastique du freezer pourraient fondre, et toute étincelle ou feu nu pourraient provoquer un incendie en presence de gaz explosive.
N'utilisez jamais un nettoyeur à vapeur pour dégivrer le freezer – risque de choc électrique.

Avertissement!

Enveloppez les aliments congelés avec des journaux ou un tapis.

- Laissez les aliments congelés au frais avant que le dégivrage ne soit fini.
- Ouvrez la porte du freezer.
- Le givre et la glace se forment sur la surface de l'évaporateur au cours de l'opération. Une couche épaisse de glace ou de givre constitue un isolateur thermique qui empêche la conduction thermique.
- Dégivrez le réfrigérateur le plus vite possible, de peur que les aliments congelés ne fondent.
- Faites partir l'eau de temps en temps avec une éponge.
- Placez un récipient d'eau chaude (n'utilisez pas de l'eau bouillante) près de la porte du freezer pour accélérer le dégivrage.
- Essuyez l'intérieur du freezer et mettez les aliments congelés en place.
- Rebranchez le réfrigérateur après le dégivrage.
- Mettez en marche l'appareil en réglant le bouton du régulateur de température.
- Fermez la porte du freezer.

16. Diagnostic des problèmes

La dernière technique de fabrication et la réfrigération ultramoderne et la technologie de congélation permettent un fonctionnement fiable et en sécurité au réfrigérateur. Dans le doute de panne, veuillez contrôler le réfrigérateur en suivant les instructions suivantes avant d'appeler le centre de service et votre fournisseur:

À noter:
Le compresseur (aussi appelé groupe frigorifique) ne marche pas sans arrêt.
Le compresseur est contrôlé via le cadran de température du régulateur de température. Quand la température à l'intérieur dépasse la température réglée, le compresseur commence automatiquement à marcher et quand la température à l'intérieur baisse au-dessous de la température réglée, le compresseur s'arrête automatiquement.
C'est normal que le compresseur fait du bruit au cours de son opération. Le bruit vient du moteur du compresseur. La circulation du réfrigérant dans le système de réfrigération fait aussi du bruit. Tous ces bruits sont normaux et ne veulent pas dire toute panne du réfrigérateur.
Quand il fait froid et quand la température ambiante est basse, il y aura une condensation de l'eau sur le coffre du réfrigérateur. C'est normal et quand la température ambiante hausse, la surface extérieure deviendra sèche.
Si vous n'arrivez pas à trouver les causes possibles de ces phénomènes, et vous ne pouvez pas les éliminer, contactez le centre de service.

17. Dépannage

a) Problème: Le réfrigérateur ne marche pas (il ne fonctionne pas).

Vérifiez:
- Le cordon d'alimentation est-il en bon état? Est-il bien branché sur la prise de courant?
- Y a-t-il une coupure de courant? (Utilisez un petit appareil électrique pour contrôler, par exemple, agitateur ou sèche-cheveux)
- Est-ce que le réfrigérateur est mis en marche? (Le régulateur de température ne doit pas être réglé à la position '0'.)
- Est-ce que le fusible a sauté? Est-ce qu'il y a un mauvais contact?

b) Problème: Le réfrigérateur ne réfrigère pas suffisamment; le compresseur fonctionne trop fréquemment.

Vérifiez:
- Le réfrigérateur doit rester hors de tension pour au moins deux heures après l'installation dans le but de rendre stable le système de circulation du réfrigérant. Voyez 'Mise en marche'. S'il ne marche pas, débranchez l'appareil et inclinez-le vers un côté pour un instant ou placez-le sur une surface incliné et ensuite placez-le à la position originale. Branchez-le deux heures plus tard. N'ouvrez pas la porte en 12 heures.
- Est-ce que la porte peut être normalement fermée? Si oui, le joint de la porte peut certainement presser uniformément et en sûreté le coffre du réfrigérateur.

Test: Ce serait difficile de retirer un papier mis entre le joint de la porte et le coffre du réfrigérateur.
Si le papier est facile à retirer, contactez le centre de service.
- Il y a une couche épaisse de glace à l'intérieur du freezer. (voyez 'Nettoyage et Entretien')
- Est-ce que le réfrigérateur est exposé directement à la lumière du soleil ou près d'une source de chaleur (four, radiateur, etc.) ?

À faire: N'exposez pas le réfrigérateur directement à la lumière du soleil; ne le placez pas à côté d'une source de chaleur; mettez un barrage thermique entre le réfrigérateur et la source de chaleur (voyez 'Emplacement')
- Y a-t-il trop d'aliments à l'intérieur du réfrigérateur?
- Est-ce que la ventilation est bonne? Est-ce que la bouche d'aération est bloquée? Est-ce qu'il y a trop de poussières sur l'échangeur thermique (condenseur)?

c) La température du compartiment réfrigérateur est trop basse.

Vérifiez:
- Est-ce que le régulateur de température est correctement réglé?
- Est-ce que la porte du freezer est correctement fermée?
- Est-ce qu'il y a beaucoup d'aliments stockés (plus d'un kilo)? (si le freezer fonctionne longtemps, la température à l'intérieur du compartiment réfrigérateur baisse par conséquent.)

d) Le freezer est trop chaud et les aliments congelés décongèlent.
- Est-ce que la température ambiante est trop basse? (dans ce cas, l'unité de réfrigération pourrait mal fonctionner, ce qui provoquerait une haute température à l'intérieur du freezer.)

À faire: Faire augmenter la température ambiante.

e) Y a-t-il une couche épaisse de glace à l'intérieur du freezer?

Vérifiez:
- Est-ce que la porte du freezer est correctement fermée?
- Si des aliments sont congelés sur la paroi, essayez de les déplacer avec des instruments contondants, tel que la mache d'une cuillère.
- Dégivrez et ensuite nettoyez le freezer (Voyez 'Dégivrage').
- Une couche épaisse de glace va influencer la performance de réfrigération et augmenter la consommation d'électricité.

f) Le voyant ne s'allume pas.

Vérifiez:
- Est-ce que l'interrupteur du voyant fonctionne normalement?
- Si l'interrupteur est en bon état, l'ampoule doit être remplacée (voyez 'Remplacement de l'ampoule intérieure').

g) Bruit inhabituel

Vérifiez:
- Le réfrigérateur est-il installé sur une surface plane et dure? Est-ce qu'il y a des meubles ou d'autre objets vibrant aux alentours du réfrigérateur? Est-ce qu'il y a quelque chose entre l'arrière du réfrigérateur et le mur?
- Déplacez les objets en contact avec le réfrigérateur, laissez une certaine espace entre le réfrigérateur et les objets autout du réfrigérateur.
- Est-ce que les pièces amovibles sont bien installées ?
- Est-ce que les bouteilles ou récipients à l'intérieur du compartiment touchent l'un l'autre?

Note!

C'est normal qu'il y ait du bruit du réfrigérant circulant dans le système de réfrigération.
C'est normal qu'il y ait des gouttes d'eau autour de la poignée de la porte en été. Essuyez-les avec un chiffon sec.
Toute réparation de l'appareil ne doit pas être effectuée par vous-même et vous ne devez pas intervenir dans le fonctionnement normal de l'appareil.

18. Lors d'une coupure de courant

Ce n'est pas la peine de sortir les aliments du freezer si la coupure ne dure pas plus de deux heures, sinon, il faut retirer les aliments.

19. Faire un appel de service

Toute réparation du réfrigérateur doit être faite par les personnes professionnelles autorisées. Sinon, le fabricant n'a pas la responsabilité des risques de dommage ou blessure dûs à non conformité aux instructions prescrites.
La carte de garantie et la liste des centres de service indiquent les fournisseurs autorisés de service après-vente pour votre appareil.
Consultez votre fournisseur s'il n'y a pas de centre de service près de chez vous.
Le non-respect des instructions risque de provoquer des dommages à l'appareil. Le fabricant déclinera toute responsabilité en cas de non-respect de ces instructions. L'utilisateur prend à sa charge tous les frais relatifs à la réparation de l'appareil.
Pour avoir des aides promptes, vous devez être au courant des ces informations suivantes:

- **Type et modèle du réfrigérateur (voyez la plaque signalétique)**
- **Date d'achat**
- **Nom et adresse de votre fournisseur**
- **Description des pannes / Problèmes**

20. Installation dans la cuisine

Si vous voulez installer le réfrigérateur dans la cuisine, référez-vous aux instructions correspondantes dans le manuel d'installation des réfrigérateurs d'autres types.

21. Garantie

Les modalités et la durée de la garantie sont indiquées sur la carte de garantie. Lors de l'achat de l'appareil, le fournisseur vous les expliquera.

Le fabricant se réserve le droit d'améliorer, de temps en temps, le design, la construction et la technologie de l'appareil sans vous prévenir.

22. Illustration des pièces

A HUL-546W/HTTL-607W/HTTL-506W

HUL-676W(S)(B)/HUL-677W

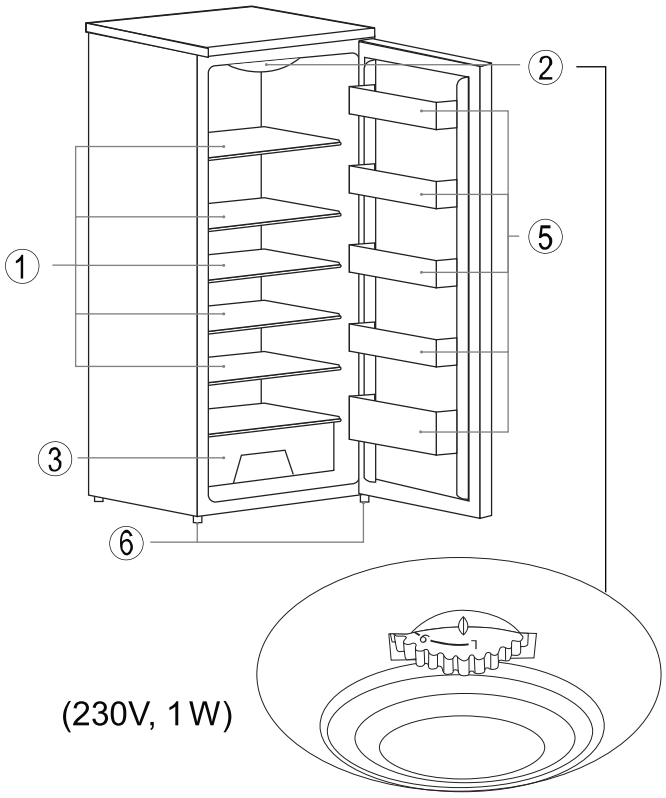

B HTTF-506W(S)/HTTF-607W

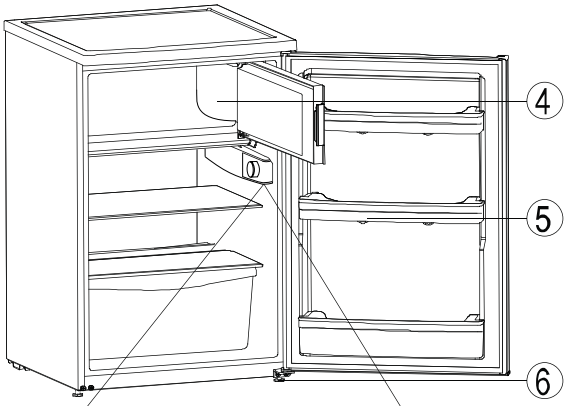

C

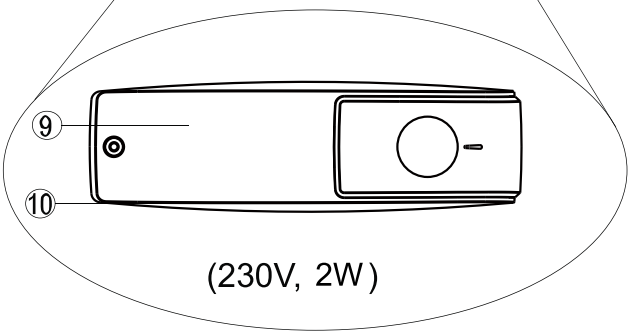

D

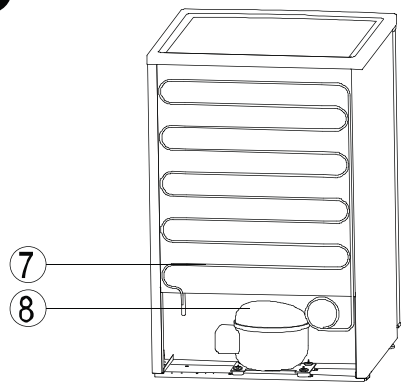

1	clayettes (verre)	7	condenseur
2	Voyant intérieur et thermostat	8	Compresseur
3	Tiroirs à fruits et légumes	9	cache
4	Freezer	10	l'ampoule
5	Support de bouteille	11	interrupteur
6	charnière inférieure et le pied réglable.		

22. Voyant intérieur – Remplacement de l'ampoule

Remplacement de l 'ampoule i ntérieure (Illustrations D , parties 22):

Débranchez le réfrigérateur avant toute intervention de ce type.

a. Pressez le cache, comme ce qui est i llustré dans la figure.
b. Enlevez le cache.
c. Réinstallez le cache.
d. Remplacez l'ampoule.

23. Porte réversible

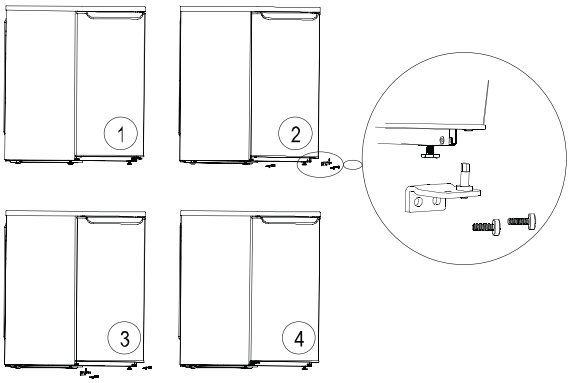

La porte de ce réfrigérateur peut être ouverte à gauche ainsi qu 'à droite. Vous p ouvez su ivre l es op érations suivantes pour changer l'ouverture de la porte:

a. Inclinez un peu le réfrigérateur. Enlevez la vis du pied réglable et l a c harnière i nférieure a vec de s instruments. Et démontez la porte.

Note: pour éviter tout dommage du réfrigérateur, ne prenez pas avec force la bordure de la porte.

b. Dévissez l a br oche d e l a charnière supérieure e t revissez-la à cette de rnière d ans l e tr ou o pposé et fixez-la.

c. Installez la porte.

d. Inclinez un p eu l e réfrigérateur et fixez avec de s instruments l a char nière i nférieure, l a vi s et l e pi ed réglable.

INSTRUCTIONS IMPORTANTES SUR LES DÉCHETS

Directive 2012/19/EU

En tant que détaillant responsable, nous nous soucions de l'environnement.
Ainsi nous vous recommandons vivement de suivre la bonne procédure de traitement de votre produit, batteries et matériel d'emballage. Vous contribuerez à la conservation des ressources naturelles et à leur recyclage afin de protéger votre santé et l'environnement.

Traitez ce produit ainsi que son emballage conformément aux lois locales. Étant donné que ce produit contient des composants électroniques et parfois des batteries, celui-ci ainsi que ses accessoires, en fin de vie, doivent être traités séparément des déchets ménagers.

Contactez votre autorité locale afin de vous renseigner sur les déchets et le recyclage.

Le produit doit être remis à un point de collecte local pour son recyclage. Certains points de collecte acceptent les produits gratuitement.

Nous nous excusons pour toute désagrément provoqué par de petites incohérences constatées dans ces instructions pouvant se produire suite à l'amélioration ou au développement du produit.

Italiano

Contenuti ***Pagina***

1. Protezione ambientale e Disposizione Corretta.....2
2. Posizionamento.....2
3. Installazione.....2-3
4. Etichetta informativa.....3
5. Connessione Elettrica.....3
6. Istruzioni Operative.....3-4
7. Lampada interiore.....4
8. Sostituzione della lampadina.....4
9. Posizione raccomandata per i diversi tipi di cibo.....4
10. Mensola estraibile.....4
11. Compartimento del congelatore.....5
12. Produzione di ghiaccio e Gelato.....5
13. Preparazione per le vacanze.....5
14. Pulizia e Manutenzione 5-6
15. Scongelamento.....6
16. Diagnosi del problema.....6-7
17. Ricerca e soluzione del problema.....7
18. Durante un'interruzione di corrente.....8
19. Chiamare il Centro di Servizio.....8
20. Installazione nella cucina.....8
21. Garanzia.....8
22. Illustrazione delle componenti.....8
23. Lampada interna-Sostituzione della Lampadina.....8
24. Sportello Reversibile.....8

Prego leggere queste istruzioni attentamente prima dell'uso. Sottolineare quelle più importanti. Preservare il manuale d'uso in un luogo sicuro per future referenze. Rimcordarsi di allegarlo all'unità se quest'ultima verrà venduta a terzi.

Il prodotto che avete acquistato è un frigorifero sicuro ed affidabile. Se usato propriamente e periodicamente controllato, vi garantirà anni di servizio. L'ultima pagina del Manuale Utente Vi indica le specifiche, la data indicata sulla bocchetta rappresenta la data di test ottenuto in un raggio di temperatura ambiente compreso tra 10~32°C.

Importante!

L'unità è stata progettata solamente per uso interno. Se si usa il frigorifero per scopi industriali o commerciali, assicurarsi di osservare le relative normative e regolamentazioni.

È stato condotto un test di perdita in accordo ai relativi standard di sicurezza.

Al fine di evitare il rischio di evitare intrappolamenti o danni a bambini, prego assicurarsi che il vostro vecchio frigorifero non sia operativo e che le serrature/dadi di blocco siano stati rimossi prima dell'elimazione dell'unità.

Manuale d'uso

Importante!

È necessario notare che il sistema di refrigerazione contiene materiale refrigerante il quale richiede uno speciale trattamento quando l'unità non sarà più in uso. Se avete domande o dubbi, prego contattare il vostro centro locale di smaltimento rifiuti per la corretta disposizione del vecchio apparecchio e contattare la vostra autorità locale oppure il vostro venditore. Prego assicurarsi che le tubature dell'unità non siano danneggiate prima di essere prelevate dal personale di smaltimento e contribuire in tal modo alla protezione ambientale usando metodi di smaltimento appropriati e non-inquinanti. Prego vedere le indicazioni fornite sulla bocchetta per conoscere il tipo di refrigerante e d'isolamento usati.

La spina deve essere accessibile dopo che l'apparecchio è stato montato.

Se il cavo elettrico è stato danneggiato, è necessario sostituirlo con un cavo nuovo proveniente dal produttore oppure dal suo agente di servizio autorizzato.

Attenzione:

L'apparecchio deve essere installato in un luogo ventilato. La confezione di spedizione deve essere rimossa.

Attenzione:

Non usare oggetti affilati oppure appuntiti per implementare lo scongelamento.

Attenzione:

Assicurarsi che il sistema di refrigerazione non sia danneggiato.

Attenzione:

Non usare attrezzature elettriche all'interno del compartimento di conservazione del cibo che non siano del tipo o modello indicato dal produttore.

Questo Manuale d'uso è applicabile ad una varietà di modelli e potrebbero verificarsi lievi differenze in alcuni aspetti e caratteristiche da un modello all'altro.

1. Protezione ambientale e Smaltimento Corretto

Materiali della confezione

Questa unità è stata confezionata in modo da prevenire danni durante il trasporto. La confezione è composta da materiali reciclabili.

La confezione è composta da tavole corugate/cartone (principalmente derivato da carta reciclata).

- Componenti in Polistirolo (Polistirolo privo di CFC)
- Sacchetti e rivestimenti in polistirolo.
- Cinghie in poli-propilene.

Tutti i materiali utilizzati possono essere raccolti in un centro specializzato e nuovamente usti dopo un'adeguata procedura di reciclicaggio. Tutti i materiali di scarto devono essere propriamente raccolti.

2. Posizionamento

Assicurarsi che il frigorifero sia mantenuto in posizione verticale durante il trasporto e montaggio. Se è necessario inclinarlo, l'inclinazione non deve superare i 45 gradi. Altrimenti l'apparecchio potrebbe danneggiarsi e compromettere la prestazione dell'unità stessa.

Al fine di evitare danni al l'apparecchio oppure e danni a persone, l'unità deve essere rimossa rimossa dall'imballo da almeno due persone dopo che è stata precedentemente posizionata nella locazione selezionata.

Prima dell'installazione, assicurarsi che il frigorifero non sia affetto da danni esterni.

Durante la procedura di trasporto e di montaggio, non sollevare l'unità impugnandola dalla superficie di lavoro, al fine di prevenire danni al frigorifero.

Non attivare l'unità se danneggiata.

Controllare ed ispezionare attentamente il frigorigero per:

- Danni alla confezione a causa di un maneggio non corretto durante il trasporto.
- Danni sulla superficie esterna.
- Danni cavo elettrico/spina.

Per qualsiasi dubbio, prego contattare il Servizio Clienti per implementare un controllo generale dell'unità.

Utilizzare le misure necessarie per prevenire perdite di refrigerante sulla parte superiore dell'unità il quale potrebbe risultare in un serio inquinamento ambientale.

3. Installazione

a) Rimuovere tutti i materiali della confezione.

b) Rimuovere gli articoli all'interno dell'unità.

c) Rimuovere con attenzione la parte di colla e di carta rimaste incollate all'unità ed allo sportello.

d) Rimuovere i frammenti di polistirolo (se presenti) attorno all'unità.

e) Estrarre gli accessori e la letteratura che accompagnano l'unità.

f) Pulire la superficie interna del frigorifero usando acqua tiepida ed aceto e quindi asciugarla con un panno soffice.

Non usare detergenti, oggetti affilati/appuntiti oppure detergenti a base di soda caustica per pulire il frigorifero.

- Prima dell'installazione, assicurarsi che il sistema di refrigerazione sia esente da danni.
- Il frigorifero deve essere usato solamente per gli scopi indicati.
- L'unità deve essere posizionata su una superficie solida ed omogenea al fine di garantire un a buona circolazione del refrigerante ed una prestazione adeguata.
- Se possibile, posizionare il refrigeratore in una stanza fresca e ben ventilata.
- Non esporre il frigorifero alla luce solare diretta ed assicurarsi che la temperatura dell'ambiente non sia troppo elevata.
- Tenere il frigorifero lontano da fonti di calore quali per esempio sistemi che generano calore, forni o fornelli altrimenti il compressore sarà costretto ad aumentare la sua attività risultando in un consumo extra di corrente.

Se il refrigeratore viene posizionato nelle vicinanze di sorgenti di calore, si raccomanda di installare una barriera termica tra l'unità e la sorgente di calore (l'amianto è severamente proibito) oppure mantenere uno spazio adeguato tra l'unità e la fonte di calore come segue:

Fornelli oppure stufa elettrica	15 cm
Radiatore o forno	30 cm
Altro frigorifero	8 cm

Non posizionare alcun apparato irradiante quale forno a micro-onde o forno tradizionale sulla sommita del frigorifero.

Assicurarsi che le prese d'aria non siano ostruite.

Non scollegare il refrigeratore strattonando o tirando il cavo elettrico. Impugnare saldamente la spina e disconnetterla dalla presa.

Attenzione!

Dopo che il frigorifero è stato posizionato, lasciarlo fermo per almeno 2 ore prima di iniziare ad usarlo in modo tale da garantire una stabile circolazione del refrigerante ed un'operatività prima di problemi
Prima di attivare il frigorifero, assicurarsi che il compartimento interno sia asciutto (specialmente gli angoli).

Pericolo!

A seconda della composizione chimica, il liquido refrigerante potrebbe essere infiammabile. Il sistema di refrigerazione è a prova di perdita. Un' operazione non autorizzata del sistema di circolazione del refrigerante potrebbe causare incendio.
Assicurarsi che il sistema di refrigerazione e le sue parti periferiche non siano difettose.

Qualsiasi tipo di intervento sul sistema di refrigerazione deve essere implementato da personale professionista.

Attenzione!

Se il liquido di refrigerazione entra in contatto con gli occhi può causare seri danni. In questo caso, sciacquare gli occhi con acqua e consultare immediatamente un oculista.

Il refrigeratore deve essere usato in un raggio di temperatura appropriato a seconda del tipo di clima presente.

Il raggio della temperatura della stanza, a seconda del tipo di clima, deve essere osservato. Vedere le indicazioni fornite per quanto riguarda il tipo di temperatura e le relative regolazioni da implementare sulla vostra unità.

Tipo di clima	Temperatura della stanza
SN	+10°C~+32°C
N	+16°C~+32°C
ST	+16°C~+38°C
T	+16°C~+43°C

4. Etichetta informativa

Sulla parte laterale o posteriore del refrigeratore potete trovare un etichetta d' indicazioni circa i dati tecnici più rilevanti.

Annotare i dati tecnici.

Annotare i dati tecnici per future referenze al fine di evitare di spostare o muovere il frigorifero quando tali dati diverranno necessari.

Modello/Tipo
Volume (netto)..... Litro
Voltaggio operativo..... Volt
Corrente massima d'entrata..... Watt
Corrente..... Amp
Consumo elettrico.....kWH/24hr
Capacità di refrigerazione.....kg/24ora (non disponibile per refrigeratore senza compartimento di congelamento)

5. Connessione elettrica

Il refrigeratore deve essere connesso ad una presa elettrica propriamente isolata la quale deve inoltre essere controllata da un elettricista qualificato. Il frigorifero deve sempre essere collegato ad una presa il cui voltaggio e fusoi sano in conformità alle indicazioni presenti sull'etichetta informativa.

In caso di non-conformità, consultare immediatamente il centro di servizio locale oppure il venditore.

Il frigorifero non deve essere connesso al convertitore (quale per esempio cellula solare).

Non usare un cavo a prolunga.

6. Istruzioni operative

a) Accendere il frigorifero (oppure spegnerlo) e selezionare il grado di temperatura desiderato usando il regolatore di temperatura (termostato).

- Il termostato è usato per accendere/spegnere il refrigeratore e selezionare la temperatura desiderata.

b). Iniziare
Ruotare in senso orario il regolatore di temperature del frigorifero.

Il compressore viene attivato e continuerà a funzionare fino a quando le impostazioni di temperatura selezionate non vengono raggiunte.

c). Impostare la temperatura
Ruotare il regolatore della temperatura in senso anti-orario per impostare il livello più basso=raffreddamento leggero; (ruotare il regolatore in senso anti-orario può spegnere il frigorifero, il compressore non sarà dunque in funzione).

Ruotare il regolatore della temperatura in senso anti-orario per impostare il livello più alto=raffreddamento intenso;

L'impostazione della temperatura deve essere eseguita in accordo alle seguenti condizioni:

- T emperatura dell'ambiente
- Quantità di cibo conservato
- Frequenza di apertura dello sportello.

Osservando l 'unitàin funzione, m olto pre sto no terete come selezionare l a tem peratura più a ppropriata. L'impostazione cor retta d ella t emperatura è m olto importante per la con servazione dei cibi. I mi crobi possono d anneggiare ed i nfettare i l ci bo m olto rapidamente, a meno che la loro crescita viene bloccata da un ambiente a bassa temperatura. Si raccomanda di regolare la temperatura a 5 °C o anche a valori inferiori in modo tale da eliminare il processo di danno del cibo da parte dei microbi.

d). Arresto

Ruotare i l re golatore del la t emperatura i n sen so anti-orario fino al limite consentito.

Il compressore si arresta.

Scollegare la spina dalla presa elettrica.

7. Lampada interna (non applicabile su alcuni modelli)

È possibile visualizzare un com mutatore per lampada in tutti i modelli che sono equipaggiati con lampada interna. Quando il frigorifero è attivo, l a/le l ampada/e verranno accese n on app ena l o sportello verrà a perto e si spegneranno i mmediatamente dopo l a chi usura del lo stesso. L a lampada è stata dot ata di un paralume protettivo. La potenza massima della lampadina è 15 watt, la pr esa E1 4 è i ncorporata. La s ostituzione del la lampadina deve essere effettuata in accordo alle istruzioni incluse nell'appendice.

8. Sostituzione della lampadina:

Scollegare o disconnettere il fuso.

Rimuovere il paralume.

Rimuovere il paralume come mostrato nelle illustrazioni di sezione 23 dell'ultima pagina.

Sostituire la lampadina.

Sostituire l a l ampadina come m ostrato nel le i llustrazioni di sezione 23 dell'ultima pagina.

Non usare mai lampadine superiori a 10 watt. Il voltaggio della l ampadina deve essere i n a ccordo ai r equisiti elencati nell'etichetta informativa.

9. Posizione raccomandata per i diversi tipi di cibo (dalla sommità al fondo dell'unità)

1). Sportello:
a) Bu rro, formaggio
b) U ova;
c) Bottiglie o cibo in scatola, cibo speziato;
d) Grosse bottiglie o contenitori;

2). Compartimento del refrigeratore:
a) Gel atina;
b) P ane,dolci, carne cotta;
c) Cibo d'uso quotidiano/salsiccie e carne
d) Frutta, verdura ed insalata

10. Mensola estraibile:

In alcuni m odellli, le mensole e d i re lativi v etri p ossono essere e stratti per m eglio i nserire ci bi di dimensioni diverse.

Rimuovere il cibo dalla mensola.

Rimuovere l a m ensola, inserirla in un 'altra scanal atura lungo i d ue l ati d el frigorifero, p artendo dalla ba se fino all'estremità superiore.

NOTA!

1 Quando si desi dera conservare cibo ch e rapidamente p uò gu astarsi, è nece ssario usar e un confezionamento appropriato.

2 Frutta, verdura, insalata po ssono a nche e ssere inseriti nel l'apposito scomparto senza l 'uso di contenitori.

3 Pellicole di plastica riutilizzabili, pellicole in alluminio e c ontenutori i n v etro sono a datti per il confezionamento del cibo.

4 Non lasciare che il cibo entri in contatto con le pareti dell'unità, in quanto potrebbe congerlarsi e rimanere incollato alla parete.

5 I ci bi/bevande cal de d evono e ssere lasciate raffreddarsi prima di inserirle nell'unità.

6 Aria tiepida può entrare nel frigorifero ogni volta che lo sportello è aperto. Per risparmiare energia, ridurre la frequenza di apertura dello sportello.

7 Non i nserire al l'interno de ll'unità m ateriali espl osivi (come ad esempio spray sotto pressione) in quanto potrebbero esplodere.

8 Non conservare olio da cucina s ul r ipiano d ello sportello, i n quanto i l ve tro del r ipiano potrebbe cedere e rompersi.

9 Le be vande s otto spirito devono es sere conservate solamente nell'area di ba ssa te mperatura, è necessario g arantire un'appropriata c hiusura del la bottiglia/contenitore.

11. Compartimento del congelatore

I frigoriferi dotati di 3/4 stelle sono adatti a preservare cibo surgelato (già sur gelato prima di es sere a ggiunto al frigorifero), ci bo a br eve c onservazione (2-3 settimane) tramite il processo di congelamento, oppure la produzione di ghiaccio, gelati o la trasformazioni di acqua in ghiaccio.

La data di scadenza del cibo deve essere rispettata.

Il con gelatore pu ò essere u sato per pr odurre c ubetti di ghiaccio.

1 La t emperatura all'interno del co ngelatore p uò essere r egolata i mpostando i l r egolatore appo sito. Per i l ci bo f resco e p er i l ci bo a l unga s cadenza, viene r accomandata una t emperatura di conservazione attorno ai -18 °C o inferiore, in quanto i microbi possono scar samente sopr avvivere a questa temperatura. Una volta che la temperatura è superiore ai -10 °C, i microbi inizieranno a degradare il ci bo, il per iodo di conservazione verr à sensibilmente r idotto. Se è n ecessario co ngelare i l cibo ch e è già i n p arte o to talmente sci olto, pr ego cucinarlo pri ma di i nserirlo nuovamente nel frigorifero. L'alta temperatura di cottura è in grado di eliminare la gran parte dei microbi.

2 Più al ta vi ene i mpostata l a tem peratura sul regolatore, più bas sa l a temperatura sar à n el congelatore.

3 Normalmente , quando il cibo richiede solamente un breve pe riodo di con servazione, selezionare un'impostazione minima.

4 Quando il cibo richiede un p eriodo di conservazione più lungo, selezionare un'impostazione superiore.

NOTA!

- Non aggiungere mai bevande in lattina oppure gassate nel con gelatore, in qua nto l'anidride ca rbonica si espande so tto con gelamento e po trebbe p ortare a d una pericolosa esplosione.
- Il ci bo i n scat ola che necessita di una i mmediata cottura d ovrebbe e ssere conservato nel c ongelatore per un periodo non pi ù l ungo di un ora d a quando è stato estratto, altrimenti la scatola potrebbe esplodere.
- I gelati oppure il ghiaccio richiedono alcuni minuti prima di poter essere consumati/usati, in quanto le labbra e/o la l ingua pot rebbero ri manere con gelate al m orso (la pelle potrebbe screpolarsi). Nello stesso tempo, evitare di toccare le pareti interne nel congelatore con le mani bagnate.

IMPORTANTE!

- Il cibo che viene inserito nel congelatore deve essere ben confezionato.
- Osservare la data di scadenza del cibo surgelato.
- Solamente ci bo fresco di alta qu alità è a datto al la conservazione per congelamento.
- I ci bo che viene i nserito ne l congelatore deve essere ben sigillato.
- Il peso di un singolo p acchetto di ci bo s urgelato non deve superare i 2 kg.
- Prego us are una p ellicola di pl astica, una p ellicola di alluminio per il conf ezionamento del ci bo oppure inserire il cibo in un contenitore speciale.
- I s acchetti/contenitori del cibo no n devono c ontenere troppa aria.
- Usare e lastici, cl ip, spaghi o n astri r esistenti al processo di congelamento per la chiusura del cibo.
- È possibile us are apparecchi per l a chiusura er metica dei sacchetti di conservazione.
- Indicare i l nom e, i l peso e l'ora di c ongelamento d el cibo sul sac chetto oppure s ul contenitore dopo c he l'aria in esso contenuto e' stata eliminata.
- Posizionare l a p arte p iù am pia del sacch etto contenente il cibo rivolta verso il basso per ottenere un più rapido processo di congelamento.
- Asciugare i sacchetti prima di inserirli nel congelatore, in quanto po trebbero i ncollarsi durante i l congelamento.
- Se è necessario congelare il cibo che è già in parte o completamente sciolto, pr ego cu cinarlo pr ima di inserirlo nuovamente nel congelatore.
- Non usare cibo che è gi à scaduto, in quanto potrebbe causare avvelenamento.

12. Produzione di chiaccio e gelati

Produzione di cubetti di ghiaccio:

- Aggiungere acqua al contenitore d'acqua per circa 3/4 del suo vol ume, posi zionarlo nel l'area in basso del congelatore. Quando i cubetti di ghiaccio so no pr onti, versare acqua co rrente sul c ontenitore in m odo t ale estrarre facilmente i cubetti di ghiaccio.

Produzione di gelati:

- Rimuovere i se paratori de l cont enitore. P rego n otare che pi ù i l vostro gelato è cr emoso, più l ungo il processo di congelamento risulterà. Quando il gelato è pronto, versare acqua corrente sul contenitore in modo tale estrarre facilmente il gelato.

13. Preparazione per le vacanze

Per l unghe v acanze o l unghe assenze, s collegare l'unità e p ulirla com e indicato i n „ Pulizia e Manutenzione". Lasciare lo sportello aperto per prevenire la formazione di muffa o cattivi odori.

14. Pulizia e Manutenzione

Scollegare o disconnettere l'apparecchio prima di pulirlo.

Pulire sempre la superficie esterna dell'unità. Usare un prodotto di lucidazione per mobili per pulire la parte esterna dell'unità regolarmente (non usare alcun tipo di solvente per pulire l'interno dell'unità). Pulire le guarnizioni del lo sportello con un panno leggermente inumidito d' acqua tiepida. Non usare alcun detergente. Non usare olio o grasso per pulire la guarnizione del lo sportello.

Pulire regolarmente la parte interna dell'unità.

- Pulire lo scompartimento di refrigerazione una volta al mese e ripulirlo dopo il procedimento di scongelamento.
- Estrarre i lci bo dal frigorifero e dai relativi compartimenti, preservare il cibo in un luogo fresco.
- Rimuovere tutte le parti estraibili.
- Le componenti interne non sono adatta ad essere lavate nella lavapiatti. Lavarle in modo manuale usando acqua tiepida e detergenti per stoviglie. Non usare detergenti concentrati, agenti abrasivi oppure sostanze chimiche come per esempio aci di. Si raccomanda l'uso di detergenti neutri.

Alcuni apparecchi di pulizia che utilizzano il vapore sono pericolosi e sono severamente proibiti.

Lavare il compartimento interno con acqua tiepida ed asciugare con un panno soffice. Attendere 3/4 minuti prima di caricare il frigorifero.

Non eliminare o rimuovere l'etichetta informativa posta sul refrigeratore. Potrebbe essere necessaria per il servizio dopo-vendita o relativi procedimenti.

Assicurarsi che l'acqua non penetri all'interno delle componenti interne dell'unità.

Se nel retro del frigorifero viene montato uno scambiatore termico, per esempio un condensatore, la polvere deve essere rimossa regolarmente per abilitare un'efficiente eliminazione del calore ed evitare un eccessivo consumo elettrico. Usare una spazzola soffice o oppure un o spolverino per pulire la superficie esterna dello scambiatore termico.

L'acqua proveniente dal processo di scongelamento viene drenata tramite l'apposito condotto. La cavità di drenaggio deve essere pulito regolarmente tramite l'uso di uno strofinaccio o strumenti simili.

Assicurarsi che l'acqua non penetri nel la cavità di drenaggio durante la pulizia. Altrimenti il liquido potrebbe fuoriuscire a causa dell'evaporazione.

15. Scongelamento

a) Compartimento del frigorifero

La parete posteriore del compartimento interno può congelarsi quando il compressore (unità di refrigerazione) è attiva. Il frigorifero possiede un sistema di scongelamento automatico perciò l'acqua derivata dal lo scongelamento stesso viene incanalata nel l'apposita tubatura e drenata tramite la cavità di drenatura dove poi' viene evaporata.

b) Compartimento del congelatore (se applicabile)

Il compartimento del congelatore, designato per la conservazione del cibo surgelato, non possiede il sistema di scongelamento automatico.

Lo scompartimento del congelatore deve essere scongelato regolarmente. Lo scongelamento è necessario quando lo spessore del ghiaccio raggiunge i 5mm.

Scollegare il frigorifero prima di scongelarlo. Estrarre il cibo dal compartimento del congelatore e conservare il cibo in un luogo fresco. Usare un raschietto per ghiaccio per rimuoverne lo strato formatosi. Per velocizzare il processo, posizionare una scodella colma di acqua calda nel compartimento del congelatore. Pulire e ricaricare il compartimento del congelatore dopo la procedura di scongelamento.

Indicazioni di sicurezza!

Non usare apparecchi elettrici quali per esempio asciuga-capelli, ventole elettriche, apparecchi di pulizia al vapore, spray di scongelamento oppure fiamme (come per esempio la candela) per scongelare il compartimento del congelatore.
Le parti in plastica del compartimento interno potrebbero sciogliersi e qualsiasi scintilla o fiamma potrebbe portare all'esplosione del gas interno.
Non usare mai apparecchi di pulizia al vapore per scongelare il compartimento di congelamento-pericolo di scossa elettrica!).

Attenzione!

Avvolgere il cibo surgelato in un giornale di carta oppure in una coperta.

- Tenere il cibo in un luogo fresco prima che il processo di scongelamento sia terminato.
- Tenere lo sportello del congelatore aperto.
- Durante l'operazione, possono formarsi ghiaccio e brina sulla superficie di evaporazione. Un leggero strato di ghiaccio oppure di brina funge da isolante termico e ritarda la conduzione termica.
- Scongelare il compartimento del congelatore nel più breve tempo possibile al fine di evitare lo scongelamento del cibo stesso.
- Assorbire di tanto in tanto l'acqua di scongelamento con una spugna.
- Posizionare un contenitore di acqua calda (non usare acqua a temperatura d'ebollizione) vicino allo sportello del contenitore al fine di accellerare il processo di scongelamento.
- Asciugare e congelare il compartimento; re-inserire il cibo all'interno.
- Riconnettere il frigorifero dopo lo scongelamento.
- Attivare il frigorifero dopo aver regolato la temperatura tramite la manopola di controllo.
- Chiudere lo sportello del compartimento del congelatore.

16. Diagnosi del problema

Al fine di garantire sicurezza ed affidabilità operative durante l'uso del vostro apparecchio, quest'ultimo è stato dotato delle tecniche più innovative e di una tecnologia assolutamente eccezionale di refrigerazione e congelamento. In caso di qualsiasi problema, prego controllare le informazioni qui di seguito indicate prima di chiamare il servizio d'assistenza:

Informazioni da ricordare:
Il compressore (anche noto come unità di refrigerazione) non è sempre in funzione.
Il compressore è controllare da un regolatore automatico di temperatura. Quando la temperatura interna supera quella pre-impostata, il compressore si attiva automaticamente e quando la temperatura interna cade al di sotto di quella pre-impostata, il compressore si arresta automaticamente .
È normale che il compressore sia affetto da un rumore minimo durante la sua operatività. Il rumore proviene dal motore. Il flusso del refrigerante nel sistema di refrigerazione può creare un rumore simile ad un gorgoglio. Tale rumore non rappresenta un problema dell'unità.
La superficie esterna può divenire umida quando l'ambiente e la temperatura sono bassi. Si tratta di un fenomeno normale e la superficie esterna si asciugherà non appena la temperatura dell'ambiente aumenta.
Se le ragioni del problema non possono essere identificate e risolte, prego consultare il centro di servizio.

17. Ricerca e soluzione del problema

a) Problema: il frigorifero non funziona (in modo corretto)

Prego controllare:
- Il cavo elettrico è in buone condizioni?Il refrigeratore è stato propriamente connesso alla presa elettrica?
- Si è verificata un'interruzione di corrente? (Usare piccolo apparecchio elettrico per controllare la potenziale mancanza di corrente, per esempio un agitatore meccanico oppure un asciuga-capelli).
- Il refrigeratore è stato attivato? (La temperatura non deve essere impostata su "0").
- Il fusio è danneggiato? Il contatto elettrico è stato eseguito in modo corretto?

b) Problema:il compartimento interno non è sufficientemente freddo; il compressore si accende e si spegne molto frequentemente.

Prego controllare:
- Il compartimento del frigorifero/congelatore deve essere lasciato fermo per almeno 2 ore dopo l'installazione al fine di stabilizzare il sistema di circolazione del refrigerante. Vedere "Avvio". Se non funzionasse, scollegare il refrigeratore ed inclinare il frigorifero di lato per un certo periodo di tempo e quindi riposizionarlo nella posizione originale. Connettere il refrigeratore dopo 2 ore circa. Tenere la porta dell'unità chiusa per almeno 12 ore.
- La porta è stata chiusa correttamente? Se è stata chiusa correttamente, la guarnizione del lo sportello dovrebbe assicurare in modo completo la chiusura dello stesso.

Test:tentare di posizionare un pezzo di carta tra la guarnizione dello sportello e la cabina esterna.
Se la carta scivola via facilmente, consultare il centro di servizio.
- Nel compartimento del frigorifero è presente uno spesso strato di ghiaccio. (Vedere " Pulizia e Manutenzione).
- Il frigorifero è esposto alla luce solare diretta oppure nelle vicinanze di fonti di calore (forno, radiatore, ecc...?)

Che cosa fare:non esporre il refrigeratore alla luce solare diretta; tenere il frigorifero lontano da sorgenti di calore; installare una barriera termica tra il frigorifero e la sorgente di calore (vedere „Locazione").
- Il compartimento interno è sovraccaricato?
- La stanza è ben ventilata? Le prese d'aria sono ostruite? Lo scambiatore termico (condensatore) è coperto da polvere?

c) La temperatura del compartimento del frigorifero è troppo bassa.

Prego controllare:
- Il regolatore di temperatura è impostato in modo corretto?
- Lo sportello del congelatore è stato propriamente chiuso?
- È presente una gran quantità di cibo fresco (oltre 1kg) nel compartimento del congelatore? (Se il compartimento del congelatore è in funzione da molto tempo, la temperatura del frigorifero si adatta di conseguenza).

d) Il compartimento del frigorifero è troppo tiepido ed il cibo congelato si è sgelato.
- La temperatura ambiente è troppo bassa? (Se è troppo bassa, l'unità di refrigerazione non funzionerà in modo appropriato, risultando in temperatura troppo alta nel compartimento di congelamento).

Che cosa fare:alzare la temperatura ambiente.

e) È presente uno strato di ghiaccio spesso nel compartimento del congelatore.

Prego controllare:
- Lo sportello del compartimento di congelamento è stato propriamente chiuso?
- Se alcuni cibi si attaccano alle pareti interne, cercare di rimuoverli con uno strumento spuntato quale per esempio un cucchiaio.
- Scongelamento e pulizia del congelatore (vedere „Scongelamento"). Uno spesso strato di ghiaccio impedisce una corretta prestazione di refrigerazione ed aumenta il consumo elettrico.

f) La lampada interna è spenta.

Prego controllare:
- L'interruttore della lampada funziona propriamente?
- Se l'interruttore della lampada è in buone condiziono, la lampadina deve essere sostituita (vedere "Sostituzione della Lampadina").

g) Scelta Inusuale

Prego controllare:
- Il refrigeratore è stato posizionato in modo stabile? L'unità tocca o sfrega contro mobili oppure altri oggetti? Nessun oggetto è stato incastrato tra il retro del refrigeratore ed il muro?.
- Spostare gli articoli in contatto con il refrigeratore e lasciare sufficiente spazio tra il refrigeratore e gli articoli circostanti.
- Le componenti smontabili sono posizionate in modo corretto?
- Le bottiglie oppure i contenitori si sfregano le une con le altre all'interno del compartimento?

Nota!
È normale avvertire il rumore del liquido refrigerante in movimento lungo il sistema di refrigerazione.
È normale che si formi vapore acqueo attorno allo sportello durante l'estate. Asciugare la superficie con un panno soffice.
Il refrigeratore non è stato progetto per essere riparato dall'utente, per ciò, qualora necessario, non intervenire personalmente in riparazioni o operazioni che vanno al di là delle indicazioni ivi fornite.

18. Durante un'interruzione di corrente

Non è necessario estrarre il cibo congelato dal congelatore se l'interruzione di corrente dura non più di 2 ore. Se l'interruzione fosse più prolungata, allora estrarre il cibo.

19. Chiamare il Centro di Servizio

Il servizio e la Riparazione devono essere condotti da personale professionista autorizzato. Il produttore non è responsabile per il rischio di danni o ferite provocate dalla non-curanza delle informazioni; la garanzia in tal caso verrà invalidata.

La garanzia e la lista dei centri di servizio indicano tutte le modalità di servizio dopo-vendita fornite per il vostro apparecchio.

Prego consultare il vostro venditore se nessun centro di servizio è presente nelle vicinanze.

Il costo e le spese derivanti dalla riparazione di servizio, causate da problemi derivati da un uso non corretto oppure dalla non-curanza delle istruzioni ivi contenute, devono essere pagati dall'utente ed il venditore non è in alcun modo responsabile per tali costi e spese.

Al fine di ricevere una pronta assistenza, sono necessarie le seguenti informazioni:

- **Tipo e modello di frigorifero (vedere l'etichetta informativa)**
- **Data d'acquisto**
- **Nome ed Indirizzo del venditore**
- **Descrizione del difetto/problema**

20. Installazione in cucina

Se si desidera posizionare il frigorifero in una cucina, è necessario consultare le relative istruzioni fornite nel manuale d'installazione di altri tipi di frigoriferi.

21. Garanzia

I termini e le condizioni come anche il periodo della garanzia sono indicati nella Lettera di Garanzia ivi acclusa. Il venditore vi fornirà le istruzioni circa la compilazione della Scheda.

Il produttore si riserva in ogni momento il diritto di migliorare il design, la costruzione e la tecnologia senza previa notifica.

22. Illustrazione delle componenti

A HUL-546W/HTTL-607W/HTTL-506W

HUL-676W(S)(B)/HUL-677W

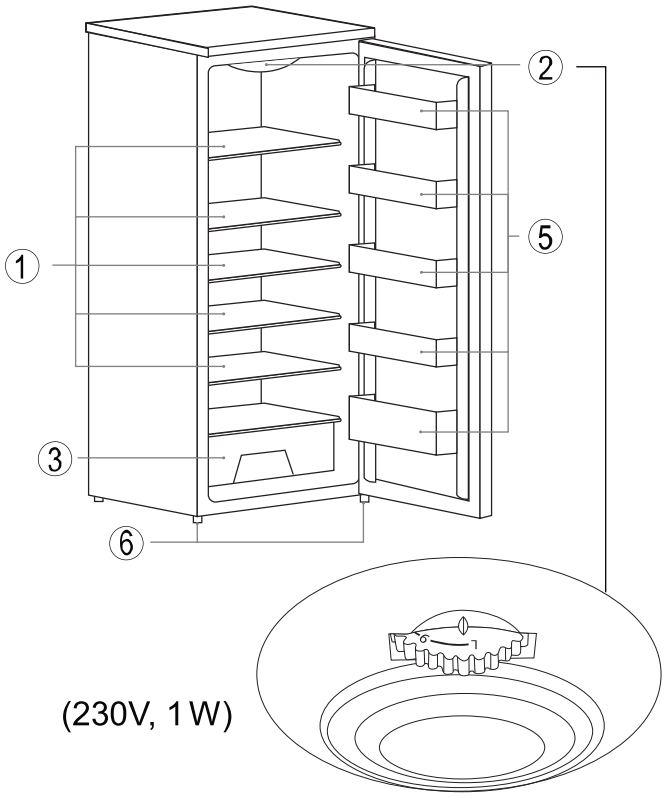

B HTTF-506W(S)/HTTF-607W

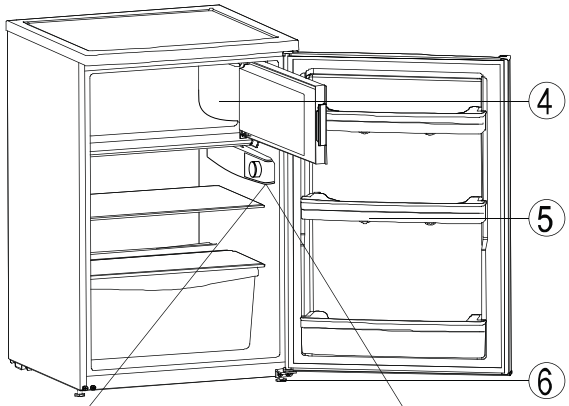

C

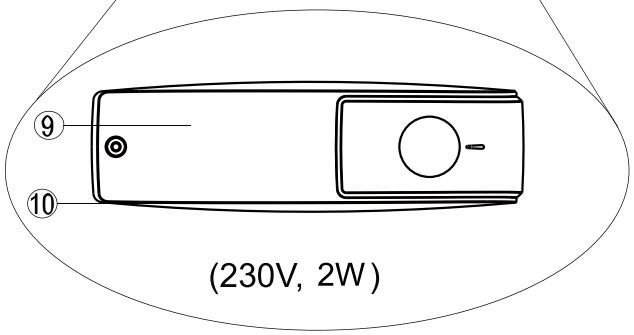

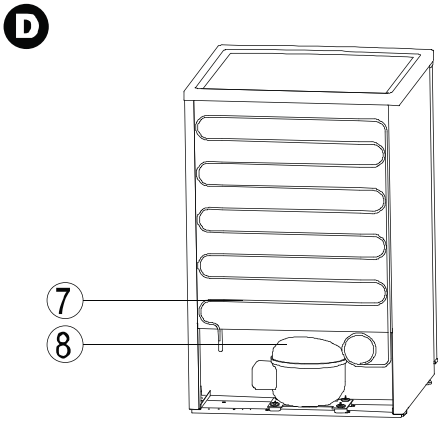

1	Mensola (Vetro)	7	condensatore
2	Lampada interna e regolatore di temperature	8	compressore
3	crisper	9	paralume
4	Compartimento del frigorifero	10	lampadina
5	Cremagliera della bottiglia	11	commutatore
6	cerniera di fondo e gambe di livellamento		

22. Lampada interna-Sostituzione della Lampadina

Sostituzione della lampadina (Illustrazioni D, sezione 22)

Scollegare il frigorifero.

a. Premere il paralume verso il basso come illustrato.
b. Rimuovere il paralume.
c. Reinstallare il paralume.
d. Sostituire la lampadina.

23. Sportello Reversibile

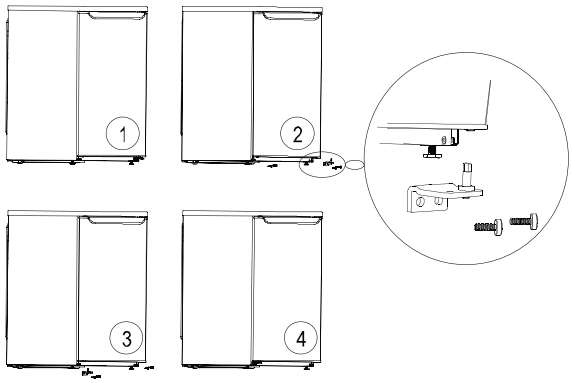

Lo sportello può essere capovolto con questo frigorifero. Procedere come indicato per ruotare lo sportello.

a. Inclinare leggermente il frigorifero e rimuovere le viti delle gambe di livellamento e quindi rimuovere la cerniera di fondo. Sollevare lo sportello del frigorifero.

Nota:al fine di prevenire danni all'unità, non usare troppa forza nell'implementazione della procedura.

b. Rimuovere la cerniera superiore e posizionarla nella cavita del perno della cerniera superiore sull'altro lato della cabina. Avvitare la cerniera.

c. Installare lo sportello.

d. Piegare nuovamente il refrigeratore e davvitare la cerniera sul lato inferiore, quindi avvitare le viti e le gambe di livellamento.

ISTRUZIONI IMPORTANTI PER LO SMALTIMENTO

ai sensi dell'art.26 del Decreto Legislativo 14 marzo 2014,n.49"Attuazione della direttiva 2012/19/UE sui rifiuti di apparecchiature elettriche ed elettroniche(RAEE)"

il simbolo del cassonetto barrato sull'apparecchiatura o sulla sua confezione indica che il prodotto alla fine della propria vita utile deve essere raccolto separatamente dagli altri rifiuti. L'utente dovrà,pertanto,conferire l'apparecchiatura giunta a fine vita agil idonei centri comunali di raccolta differenziata dei rifiuti elettrotecnici ed elettronici.

In alternative alla gestione autonoma è possibile consegnare l'apparecchiatura che si desidera smaltire al rivenditore al momento dell'acquisto di una nuova apparecchiatura di tipo equivalente.Presso i rivenditori di prodotti elettronici con superficie di vendita di almeno 400m^2 è inoltre possibile consegnare gratuitamente,senza obbligo di acquisto,I prodotti elettronici da smaltire con dimensioni inferiori a 25 cm.

L'adeguata raccolta differenziata per l'avvio successive dell'apparecchiatura dismessa al riciclaggio,al trattamento e allo smaltimento ambientalmente compatibile contribuisce ad evitare possibili effetti negative sull'ambiente e sulla salute e favorisce il reimpieego e/o riciclo dei materiali di cui è composta l'apparecchiatura.

Español

Manual de instrucciones

Content Page

1. Protección de Medio Ambiente y Disposición de Desechos.....2
2. Localización.....2
3. Instalación 2-3
4. Placa de índice.....3
5. Conexión Eléctrica 3
6. Instrucción de Operación.....3-4
7. Iluminación Interior.....4
8. Reemplazamiento de Iluminación.....4
9. Almacenaje de Alimento Fresco.....4
10. Estante Desmontable.....4
11. Compartimiento de Congelación.....5
12. Ela borar Hielo y Helado, etc.....5
13. Preparación para Vacación.....5
14. Limpieza y Mantenimiento.....5-6
15. Descongelación.....6
16. Diagnosis Automático de Avería.....6-7
17. Arreglo de Averías.....7
18. Durante un Apagón…….....8
19. Mantenimiento de Refrigerador.....8
20. Colocación en Cocina.....8
21. Garantía.....8
22. Instrucción de los Componentes Interiores.....8
23. Iluminación Interior—Reemplazo de Iluminación...8
24. Puerta reversible.....8

Lea por favor estas instrucciones atentamente antes de usar para entender bien cómo utilizar su nuevo refrigerador. Subraye las instrucciones importantes. Mantenga el manual de instrucciones en un lugar seguro para una referencia más tarde. Recuerde darlo al dueño, si usted vende el aparato.

Lo que usted ha comprado es un refrigerador seguro y confiable. Con uso y mantenimiento apropiados, estará en servicio por años. La última página de este manual de instrucciones presenta especificaciones de este aparato, y los datos del funcionamiento indicados en la placa de índice son resultados de la prueba obtenidos en una gama de temperaturas ambientes de 10~32°C.

¡ Importante !

Este aparato se diseña para el uso doméstico. Si lo usa para el propósito industrial o comercial, debe observar las normas y reglas respectivas.

Una prueba de infiltración se ha realizado de acuerdo con estándar de seguridad relacionado.

Para evitar el riesgo de la trampa de niño, asegúrese por favor que el cerrojo y la tranca de su viejo refrigerador están fuera de la operación antes del desmontaje.

¡ Importante !

Comunique por favor con el personal profesional para desmontar el refrigerador. Porque el refrigerante puede contener componentes dañinos, de beu sar equipo especial para eliminarlos. Entre en contacto con su centro local o el distribuidor para examinar. Asegúrese por favor de que el sistema de congelación si contiene el refrigerante, sobre todo el conversor de calor detrás del refrigerador si se ha dañado en el proceso de transporte, para usted confirmar que el refrigerante no ha divulgado. El refrigerante y el aislador del refrigerador se ven en la placa.

El enchufe debe ser accesible después de la colocación del aparato.

Si se daña el cable eléctrico, debe ser substituido por un cable eléctrico nuevo ofrecido por el fabricante o el agente autorizado de servicio.

Advertencia:

Debe colocar el aparato en un lugar bien ventilado. El paquete de envío debe ser quitado.

Advertencia:

No utilice la herramienta aguda o dura para descongelar.

Advertencia:

Asegúrese que el sistema de refrigeración no se ha dañado.

Advertencia:

Se prohíbe el uso de los aparatos eléctricos en los compartimientos de almacenaje de alimento de refrigerador, con excepción de los modelos recomendados por el fabricante.

Este manual de instrucciones es aplicable a una variedad de modelos y puede existir un poco diferencia en ciertos aspectos de modelo a modelo.

1. Protección de Medio Ambiente y Disposición de Desechos

Embalaje Los materiales del paquete

El embalaje es para proteger el refrigerador durante el transporte. Se utiliza los materiales reciclables.

La caja de embalaje se hace de cartón cofrado/ cartulina (principalmente de papel mojado).

- Parte poliestireno (poliestireno espumeante CFC-libre)
- Revestimientos y bolsos de polietileno.
- C orreas de Polipropileno

Entregue por favor todos estos materiales de embalaje al centro regular de colección más cerca de su domicilio para utilizar otra vez después de reciclar a decuado. Todos los materiales desechos se deben disponer correctamente.

2. Localización

Cuando mueve el refrigerador para colocarlo en un lugar adecuado, si se requiere una inclinación, no debe exceder 45 grados. Si no, causará daño al refrigerador, y el daño no se limita al funcionamiento de refrigeración.

Para evitar daño del producto o daños corporales, el refrigerador se debe desempaquetar por dos personas después de que esté situado en una posición previamente seleccionada.

Antes de la instalación, asegúrese de que el refrigerador no tenga ningún daño exterior visible.

Al mover el refrigerador, no lo levante tomando la plataforma, para prevenir cualquier daño al refrigerador.

No encienda el refrigerador que se haya dañado.

Compruebe el refrigerador cuidadosamente para:

- Paquete dañado debido a la disposición inadecuada durante el transporte.
- Daños en el exterior.
- Daños en cable eléctrico/ enchufe

Cualesquiera dudas, entre en contacto por favor con el Servicio para Cliente para un examen cuidadoso del aparato.

Tome todas las medidas necesarias para prevenir la filtración de l refrigerante al momento de encender el refrigerador, que puede causar la contaminación ambiental.

3. Instalación

a) Quite todos los materiales del paquete.

b) Quite los artículos dentro del refrigerador.

c) Quite la película y la cinta adhesiva en el gabinete y la puerta.

d) Quite las virutas de poliestireno (si existe) alrededor del compresor.

e) Saque los accesorios y los documentos del refrigerador.

f) Limpie el interior del refrigerador con agua y vinagre tibios y después séquelo con un paño blando.

No utilice los detergentes, instrumentos agudos o acentuados o cremas limpiadoras soda-basadas para limpiar el refrigerador.

- Antes de la instalación, asegúrese de que el sistema de refrigeración esté libre de cualquier daño.
- El refrigerador se debe utilizar solamente para su propósito previsto.
- El refrigerador se debe colocar en una superficie sólido y llano para asegurar la circulación refrigerante y el funcionamiento regular del refrigerador.
- Si es posible, coloque el refrigerador en un cuarto bien ventilado fresco y seco.
- No exponga el refrigerador al sol directo y la temperatura ambiente no puede ser demasiado alta.
- Guarde el refrigerador lejos de una fuente de calor, por ejemplo sistema de calefacción, horno o cocinas. (Si no el compresor funcionará con más frecuencia dando como resultado el consumo adicional de energía).

Si el refrigerador está colocado cerca de una fuente de calor, se recomienda la instalación de un aislante del calor entre el refrigerador y la fuente de calor (se prohíbe el asbesto) o el mantenimiento de un espacio adecuado entre el refrigerador y la fuente de calor como sigue:

Con cocina o estufa	15 cm
Con radiador u horno eléctrico	30 cm
Con otro refrigerador	8 cm

Se prohíbe colocar cualquier aparato radiador encima del refrigerador, tales como el horno de microonda u horno eléctrico, etc.

No obstruya la salida de aire.

Nunca desenchufe el refrigerador tirando el cable eléctrico. Tome siempre el enchufe firmemente y tire hacia fuera.

Advertencia!

No se permite conectar la fuente de energía hasta 2 horas después de colocar el refrigerador, para asegurar la circulación estable de refrigerante y evitar avería del funcionamiento.
Antes de encender el refrigerador, asegúrese que el interior del aparato está seco especialmente las esquinas).

Peligro!

Dependiendo de la composición química, el refrigerante puede ser inflamable. La circulación de refrigerante está cerrado herméticamente, y ha pasado muchas pruebas. Por eso, la intervención artificial desautorizada puede causar un incendio.
Asegúrese de que el sistema de la circulación de refrigerante y las piezas al rededor del compresor no estén afectados.

Cualquier intervención del sistema de refrigeración se debe realizar solamente por el personal profesional.

Advertencia!

El refrigerante que salpique en los ojos puede causar herida grave. En este caso, aclare los ojos bajo agua corriente y consulte enseguida al oftalmólogo.

El refrigerador se debe utilizar dentro de una gama apropiada de la temperatura ambiente según el tipo de clima.

No se permite sobrepasar la gama correspondiente de la temperatura ambiente al usar el refrigerador. Vea la placa de índice para el tipo de clima de su aplicación.

Tipo de clima	Temperatura ambiente
SN	+10°C~+32°C
N	+16°C~+32°C
ST	+16°C~+38°C
T	+16°C~+43°C

4. Placa de índice

La placa de índice se encuentra en el costado o el reverso del refrigerador, y se indican encima los datos técnicos importantes del aparato.

Anote los datos técnicos.

Anote los datos técnicos para una referencia más tarde para evitar la necesidad de mover el refrigerador cuando tales datos son necesarios.

Modo / Tipo

Volumen neto..... Litro
Voltaje de trabajo..... Volt ~ 50Hz
Potencia máxima de entrada (w)..... Vatio
Corriente..... Amperio
Consumo de energía kWH/24hr

Capacidad de congelación..... kilo / 24 horas (no tienen este dato los refrigeradores sin compartimiento de congelación).

5. Conexión Eléctrica

El refrigerador debe utilizar el enchufe correctamente puesto a tierra que conforme a las normas relacionadas, e instalado por el personal profesional. Antes de conectar con la fuente de energía, asegúrese que el voltaje y el fusible conforme a lo establecido en la placa de índice.

En el caso de la inconformidad, consulte al centro de servicio local o al distribuidor inmediatamente.

El refrigerador no se puede conectar con un convertidor (tal como célula solar).

El refrigerador no se puede conectar con un convertidor (tal como célula solar).

No utilice un cordón extendido.

6. Instrucción de operación

a) Conecte con la fuente de energía (o energía apagado), y seleccione la temperatura.

- Regulador de la temperatura (regulador automático).
- Encienda el regulador de temperatura o cierra el refrigerador, ajuste la temperatura de refrigeración.

b). Poner en marcha

Da vuelta al regulador de temperatura a la derecha para iniciar el refrigerador. (Vuelta a la posición restricta a lo más, si no, va a romper el regulador de temperatura).

El compresor comienza la operación, hasta que la temperatura interior satisface los ajustes.

c). Ajuste de temperatura

Dé vuelta al regulador de temperatura a la izquierda a lo más bajo=refrigeración leve;

(Dé vuelta al regulador a la izquierda al fondo para apagar el refrigerador, el compresor parará)

Dé vuelta al regulador de temperatura a la izquierda a lo más alto =temperatura más baja;

Ajuste la temperatura de acuerdo con las condiciones siguientes:

- Temperatura ambiente
- Cantidad de alimento almacenado
- Veces de abrir la puerta;

Se recomienda ajustar temperatura adecuada. Con la observación, usted pronto aprenderá cómo seleccionar un ajuste apropiado de temperatura.

El ajuste apropiado de la temperatura es muy importante para el almacenaje de alimento. Debido al efecto de los microbios, los alimentos van a descomponerse pronto. La temperatura influye la velocidad de crecimiento de los microbios, bajar la temperatura puede retardar su velocidad, y la temperatura apropiada de almacenaje puede retardar o impedir la descomposición del alimento. Por eso, se recomienda ajustar el regulador para una temperatura adecuada (5°C bajo cero o más bajo).

d). Apagar el refrigerador

Dé vuelta al regulador de temperatura a la izquierda al fondo hasta que no se pueda mover más.

El compresor parará en aquel entonces.

Desenchufe el enchufe de la pared.

7. Iluminación interior (no aplicable a algunos modelos)

Usted puede encontrar un interruptor de la lámpara en todos los modelos que se equipen de la Iluminación interior. Cuando el refrigerador se inicia por el regulador de temperatura, las lámparas encenderán automáticamente por la abertura de la puerta, y apagarán por la cerrada de la puerta. La lámpara viene con una pantalla protectora. La potencia máxima de la lámpara es 10 vatios, tipo E14. El reemplazo de la lámpara se realiza según las instrucciones incluidas en el apéndice.

8. Reemplazo de la lámpara:

Desenchufe o corte el fusible.

·Quite la pantalla.

Quite la pantalla según ilustraciones de la sección 23 en la página última.

Substituya la lámpara.

Ponga la pantalla

Ponga la pantalla según ilustraciones de la sección 23 en la página última.

Nunca utilice las lámparas con la potencia sobrepasada de 10 vatios. El voltaje para la lámpara debe conformarse al dato escrito en la placa de índice.

9. Recomendación para el almacenaje de los alimentos (de lo más alto abajo)

1). Puerta:
a) Mantequilla, queso;
b) Huevos;
c) Alimento en botella o lata, especias;
d) Botellas o latas grandes;

2). Cámara frigorífica (parrilla metal, placa cristal):
a) Mermelada;
b) Pan, dulces, carne cocinada;
c) Alimento normal／salchichas, carne;
d) Fruta, verdura, ensalada.

10. Estante desmontable:

En algunos modelos, puede ajustar los estantes y las placas cristales según la altura de los objetivos almacenados.

Saque el alimento antes de ajustar la posición del estante.

Quite el estante, insértelo en otro ranura en la pared interna, embuje al fondo.

NOTA!

1 Al almacenar el alimento que irá fácilmente cambiar el gusto, debe ponerlo en un recipiente cerrado o envolverlo apropiadamente.

2 Frutas, verduras, ensalada pueden permanecer desempaquetadas en la bandeja.

3 La película plástica o de aluminio reutilizable, los envases metal o de cristal son convenientes para el embalaje del alimento.

4 Nunca dejar el alimento en contacto con la pared posterior del refrigerador, como pueden ser congelado pegando a la pared posterior.

5 Los alimentos y las bebidas calientes deben refrescarse totalmente antes de ponerlos en el refrigerador.

6 Abre la puerta del refrigerador lo menos posible para mentener la temperatura interior. Así se puede ahorrar la energía eléctrica.

7 Nunca almacene los materiales explosivos e inflamables en el refrigerador (tal como rociador con sensor de presión), pueden estallar.

8 Nunca almacene el recipiente inflable de aceite en compartimientos de la puerta, como esto puede causar grietas de la tensión en los paneles plásticos de la puerta.

9 Alcohol de alto grado sólo se puede almacenar vertical en el área de baja temperatura, cerrado herméticamente.

11. Compartimiento de congelación

El congelador de 3 o 4 estrellas es conveniente para almacenar el alimento congelado (congelado ya antes de agregado al congelador), o almacenar el alimento fresco por un período corto (2-3 semanas) congelándolo, o elaborar el hielo, el helado y el polo helado.

Debe observar la fecha de vencimiento del alimento.

El congelador Se puede producir los cubos de hielo en el comportamiento de congelación.

1 Las temperaturas pueden ser ajustadas por el regulador de temperatura. Para congelar el alimento fresco y el alimento que necesita ser almacenado durante un largo periodo, se recomienda 18°C bajo cero o más bajo, pues los microbios no pueden sobrevivir bajo esta temperatura. Una vez que la temperatura sea más alta que 10° C, los microbios comenzarán a causar la descomposición del alimento, y el período de almacenaje del alimento será reducido mucho. Si necesitas procesar (guisar o asar) el alimento que ya se deshiela en parte o totalmente al producto hecho que se puede comer sin cocinar, congélelo de nuevo por favor después de la elaboración.
2 La temperatura alta de cocinar puede eliminar la mayoría de los microbios.
3 Más arriba se fija el regulador de temperatura, más baja la temperatura será dentro del congelador.
4 En caso normal, o cuando el alimento requiere solamente el período corto del almacenaje, seleccione un ajuste medio. En caso normal, o cuando el alimento requiere un período largo del almacenaje, seleccione un ajuste entre medio y lo más alto.

NOTA!

- Nunca agregar las latas o las botellas de bebida con bióxido carbónico en el congelador, porque el bióxido carbónico puede dilatarse después de congelación, y producir la explosión del recipiente, muy peligroso.
- El alimento en botella que requiere refrescarse inmediato, se debe almacenar en el congelador no más de una hora antes de que se tome hacia fuera, si no las botellas pueden estallar, muy peligroso.
- Antes de comer, el helado y el polo helado de congelación profunda requiere unos minutos fuera del refrigerador, bajo la temperatura ambiental, para evitar el daño de labios y lengua (puede ser agrietada la piel). De la misma razón, evite tocar la pared interna del congelador con las manos mojadas.

¡ Importante !

- Alimentos de congelación profunda en el congelador deben ser envuelto bien.
- Preste atención a la fecha de vencimiento del alimento que requiere una congelación profunda.
- Solamente el alimento fresco de alta calidad es conveniente para el almacenaje de congelación.
- El alimento almacenado en el congelador debe ser de tamaño apropiado, no puede ser demasiado grande.
- El peso del alimento almacenado en el congelador no debe exceder 1～2 kilos.
- La película plástica o de aluminio reutilizable es conveniente para embalajar el alimento, o poner el alimento en el envase para congelar.
- Se prohíbe encerrar aire dentro del embalaje del alimento.
- Utilice goma, clip plástico, cuerda o cinta congelación-resistente para cerrar herméticamente el embalaje del alimento.
- También puede utilizar el dispositivo de la soldadura de películas para cerrar herméticamente los paquetes plásticos.
- Anote el nombre, el peso y el tiempo de congelación en el paquete hermético del alimento.
- Ponga el lado ancho del alimento hacia abajo del congelador para obtener una congelación más rápida.
- Para evitar pegarse juntos los alimentos congelados, los paquetes deben secarse antes de agregarlos en el congelador.
- No congele de nuevo el alimento que ya se deshiela en parte o totalmente, a menos que lo procese (guisar o asar) al producto hecho que se puede comer sin cocinar.
- No consume el alimento que ha vencido la fecha, como él puede causar un envenenamiento

12. Elaborar los cubos de hielo, el helado y el polo helado

Elaborar los cubos de hielo:

- Agregue el agua a la bandeja de hielo a 3/4 de su volumen, colóquelo en lo bajo del congelador. Cuando los cubos de hielo son listos, lleve la bandeja de hielo bajo el agua corriente, pronto puede tomar fácilmente los cubos de hielo.

Elaborar los cubos de helado:

- Quite los separadores de la bandeja de hielo. El helado con más crema necesita tiempo más largo de congelación en comparación con el helado con menos crema. Cuando el helado es listo, lleve la bandeja de hielo bajo el agua corriente, pronto puede tomar fácilmente el helado.

13. Preparación para las vacaciones

Para las vacaciones o la ausencia largas, desenchufe el refrigerador y limpie el refrigerador según lo descrito en la sección “limpieza y mantenimiento”. Deje las puertas abiertas para prevenir la formación de moho o de malo olor.

14. Limpieza y mantenimiento

Desenchufe o corte el fusible antes de limpiar.

Para mantener el exterior limpio, utilice el pulidor de los muebles o el producto protector de porcelana y laca para limpiar el exterior regularmente (no utilice estos limpiadores para limpiar el interior). Limpiar el burlete magnético de la puerta con un paño humedecido ligeramente con agua tibia. No se permite ningún detergente. Nunca utilice el aceite o la grasa para limpiar el burlete magnético de la puerta.

Limpiar el interior regularmente.

- Limpiar el compartimiento de refrigeración mensual y limpiar el compartimiento de refrigeración después de un ciclo de la descongelación.
- Saque los alimentos de los compartimientos del refrigerador y del congelador, y mantenga estos alimentos en un lugar fresco.
- Quite todas las piezas desmontables.
- Las piezas interiores no son convenientes para lavar en un lavaplatos. Deben ser lavados a mano en el agua tibia y con algo detergente. No utilice detergente concentrado, ni abrasivos ni ácidos, tales como los productos químicos detergentes. Se recomienda el detergente suave del plato.

Es muy peligroso limpiar los utensilios con vapor, se prohíbe estrictamente.

Lavar el compartimiento interno y las piezas con agua limpia tibia y séquelos con un paño suave. Espera 3 a 4 minutos antes de recargar el refrigerador.

No destruya ni quite la placa de índice del refrigerador. Será necesario para el servicio de cliente y los procesos relevantes.

Asegúrese de que el agua no tenga contacto con las partes eléctricas en el refrigerador.

Si en el reverso del refrigerador hay conversor térmico, es decir condensador, debe limpiar el polvo y la pelusa regularmente para permitir la disipación eficiente de calor y para evitar el consumo excesivo de energía. Utilice un cepillo suave o un plumero para limpiar el polvo en el conversor térmico. de alivio

El agua de la descongelación drena a través del canal. El agujero de alivio se debe limpiar regularmente por medio de una esponja o de un instrumento similar.

No deje el agua drenar en el agujero de alivio de descongelación, si no, el agua puede derramarse o salpicar en la tierra debido a la evaporación.

15. Descongelación

a) Cámara frigorífica

La pared posterior del compartimiento interno puede helarse cuando el compresor (unidad de refrigeración) está funcionando. El refrigerador tiene descongelación automática y el agua de la descongelación drena por el canal y el agujero de alivio a una bandeja donde se evapora.

b) Compartimiento de congelación (si hay)

El compartimiento de congelación no tiene descongelación automática, porque los alimentos congelados no permiten derretirse.

El compartimiento de congelación se debe descongelar regularmente. Cuando la capa de hielo alcance 5mm, debe descongelar el comportamiento de congelación.

Desenchufe el refrigerador antes de descongelar. Saque los alimentos del compartimiento de congelación y mantenga estos alimentos en un lugar fresco. Utilice un raspador plástico para quitar el hielo. Para acelerar el proceso, coloque un tazón de agua caliente en el comportamiento de congelación. Limpie y recargue el comportamiento de congelación después de descongelación.

PELIGRO POTENCIAL!

No utilice los dispositivos eléctricos para descongelar el comportamiento tales como secador, ventilador eléctrico, limpiador de vapor, el aerosol, o llama desnuda.
Las partes plásticas del compartimiento interno pueden fundirse, chispa y llama desnuda pueden encender el gas espuma.
Nunca utilice un limpiador de vapor para descongelar el compartimiento de congelación (¡Peligro de la descarga eléctrica!)

Advertencia!

Envolver los alimentos congelados con el periódico o la manta.

- Mantenga estos alimentos en un lugar fresco antes de que se acabe el proceso de descongelación.
- Mantenga abierta la puerta del compartimiento de congelación.
- El hielo y la helada forman durante la operación normal. Cuando la capa de hielo y helada alcance cierto espesor actuará como aislamiento de calor y obstaculiza la conducción térmico.
- Descongele el compartimiento de congelación en un tiempo corto posible para evitar deshelar los alimentos congelados.
- Limpie el agua de vez en cuando con la esponja.
- Coloque un envase de agua caliente (no utilice el agua hervida) cerca de la puerta del compartimiento de congelación para acelerar el proceso de descongelación.
- Seque el compartimiento de congelación y recargue los alimentos congelados a su lugar original.
- Volva a conectar el refrigerador con la fuente de energía después de descongelar.
- Ajuste el regulador de temperatura para iniciar el refrigerador.
- Cierre la puerta del refrigerador.

16. Diagnosis Automático de Avería

Adoptando la fabricación de alta calidad, la tecnología avanzada de refrigeración y congelación, se asegura la operación segura y confiable de su aparato. En caso de duda de avería, examine primero como lo abajo escrito antes de comunicar con el departamento de reparación y el distribuidor.

Cosas de atención:
El compresor (también conocido como unidad de refrigeración) no funciona toda la hora sin parar.
El compresor es controlado por el regulador automático de temperatura instalado en un dial de temperatura. Cuando la temperatura interior excede la temperatura preestablecida, el compresor comenzará automáticamente y cuando la temperatura interior alcanza la temperatura establecida, el compresor parará automáticamente.
Es normal que el compresor hace ruido durante la operación. El ruido viene del motor. El flujo del refrigerante por el sistema de refrigeración también puede hacer un ruido. Estos ruidos son fenómenos normales, no significan una avería del refrigerador.
La superficie exterior puede ser mojada cuando es fría y la temperatura ambiente es baja. Es normal y la superficie exterior llegará a ser seca cuando se levanta la temperatura ambiente.
Si las razones de tales fenómenos no pueden ser identificadas y los fenómenos no pueden ser solucionados, comunique por favor con el centro de reparación.

17. Arreglo de averías

a) El refrigerador no trabaja (no funciona);

Cheque por favor:

- Está en buenas condiciones el cable eléctrico? Está enchufado correctamente el refrigerador?
- Hay un apagón? (Utilice una aparato pequeño para comprobar, tales como agitador de mano, secador)
- El refrigerador se enciende? (El dial de la temperatura no se debe fijar en "0".)
- Es el fusible roto? O en mal contacto?

b) Problema: El compartimiento interno no está fresco suficiente; el compresor completa un ciclo demasiado frecuente;

Cheque por favor:

- El compartimiento de refrigeración/ de congelación debe estar paradas por lo menos 2 horas después de la instalación para asegurar la estabilidad del refrigerante. Vea el "Iniciar". Si no trabaja, desenchufe el refrigerador e incline el refrigerador a un lado durante algún tiempo, colóquelo en un plano inclinado y después póngalo a la posición original. Conecte el refrigerador después de 2 horas. Mantenga las puertas cerradas por 12 horas.
- La puerta se puede cerrar correctamente? Si es así, demuestra que la puerta está cerrada herméticamente, y la junta de la puerta puede presionar en el gabinete externo con seguridad.

Prueba: Ponga un papel entre el burlete magnético y el gabinete externo, debe ser difícil sacar el papel hacia fuera desde cada dirección.
Si el papel se saca fácilmente, consulte el centro de servicio.

- Hay hielo grueso en el compartimiento de congelación. (Vea la "limpieza y mantenimiento")
- Está expuesto al sol directo el refrigerador? Está demasiado cerca el refrigerador con la fuente de calor? (horno o radiador).

Medidas: No exponga el refrigerador al sol directo; mantenga el refrigerador cierta distancia con la fuente de calor; instale un aislante del calor entre el refrigerador y la fuente de calor (vea la "localización").

- Se sobrecarga el compartimiento interno;
- Se ventila bien? Se obstruye la salida de aire? Está cubierta por mucho polvo la parte posterior del conversor térmico (condensador);

c) La temperatura del compartimiento del refrigeración es demasiado baja

Cheque por favor:

- El regulador de temperatura se fija correctamente;
- La puerta del compartimiento de congelación está cerrada correctamente;
- Hay muchos alimentos frescos (más que 1 kg) están congelado? (Esto hace el compartimiento de congelación funcionar por largo período, la temperatura del compartimiento baja por consiguiente.)

d) La temperatura del compartimiento de congelación es demasiado alta y se deshielan los alimentos congelados

- Es la temperatura ambiente demasiado baja? (Si es así la unidad de refrigeración funcionará incorrectamente, dando por resultado temperatura muy alta en el compartimiento de congelación.)

Medidas: Levante la temperatura ambiental.

e) Hay hielo grueso en el compartimiento de congelación.

Cheque por favor:

- La puerta del compartimiento de congelación está cerrada correctamente;
- Si el alimento congelado está pegado al apared interna, intente quitarlo con un instrumento embotado tal como una manija de la cuchara;
- Descongele y limpie el compartimiento de congelación (vea la "descongelación")
- Una capa gruesa de hielo impedirá funcionamiento de la refrigeración y aumentará el consumo de energía.

f) Hay hielo grueso en el compartimiento de congelación.

Cheque por favor:

- El interruptor del lámpara está funcionando correctamente?
- Si el interruptor del lámpara está en buenas condiciones, la bombilla debe ser substituida (vea la "Iluminación Interior — Reemplazo de Iluminación")

g) Ruido anormal

Cheque por favor:

- El refrigerador se coloca sólidamente? La operación del refrigerador causa vibración de otros muebles o artículos? El objetivo pegado en la pared de la parte posterior del refrigerador se puede mover flexiblemente sin la interferencia del refrigerador;
- Mueva los artículos en contacto con el refrigerador al lado y guarde el espacio adecuado entre el refrigerador y los alrededores;
- Las piezas movibles se instalan bien?
- Están las botellas y los envases demasiado cerca en el comportamiento interno del refrigerador?

Nota!

Es normal el ruido producido en el proceso de la circulación del refrigerante.
Es normal la humedad alrededor de la manija de la puerta en verano. Séquela con un paño suave.

No intervenga la operación normal del refrigerador en cualquier caso, ni intente repararlo por si mismo.

18. Durante un apagón

No hay necesidad de sacar los alimentos congelados del compartimiento si el apagón dura no más de 2 horas. Si no, saque los alimentos al sobrepasar 2 horas el apagón.

19. Mantenimiento de refrigerador

El mantenimiento y la reparación se deben conducir por el centro de servicio local autorizado, si no, el usuario deberá encargarse del riesgo y las cláusulas de garantía serán anuladas y sin valor.

La garantía y la lista de los centros de servicio indican los abastecedores de servicio autorizados para su aparato.

Consulte por favor a su distribuidor si no hay centro de servicio cerca de su domicilio.

Para las averías o los problemas causados debido al uso incorrecto contra el manual de instrucciones, los gastos producidos por el mantenimiento y la reparación corren por la cuenta del usuario y el distribuidor no es responsable de tales gastos.

Para recibir ayuda pronto, las informaciones siguientes son necesarias:

- **Tipo y modelo del refrigerador (vea la placa de índice)**
- **Fecha de la compra**
- **Nombre y dirección del distribuidor**
- **Descripción de la avería o del problema**

20. Colocación en cocina

Si desea colocar el refrigerador en la cocina, puede consultar las instrucciones relevantes escritas en el manual de instrucciones de otros tipos de refrigerador.

21. Garantía

Los términos y las condiciones así como el período de la garantía se indican en la tarjeta de garantía. El distribuidor le explica también durante la compra.

El fabricante dedica a investigar y desarrollar nuevos productos sin cesar. Pues la forma, el ensamblaje, y la tecnologás se cambian de vez en cuando sin aviso adicional.

22. Instrucción de los Componentes Interiores

A HUL-546W/HTTL-607W/HTTL-506W

HUL-676W(S)(B)/HUL-677W

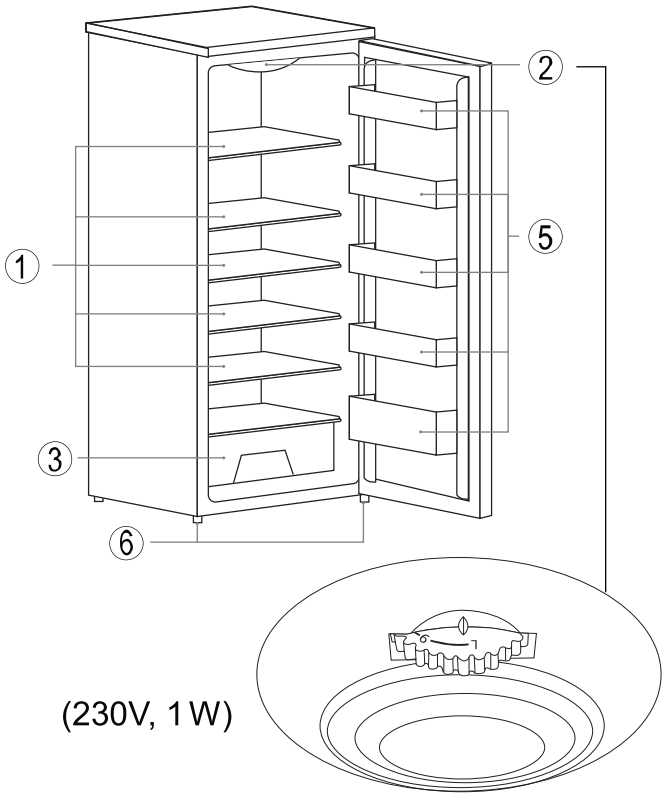

B HTTF-506W(S)/HTTF-607W

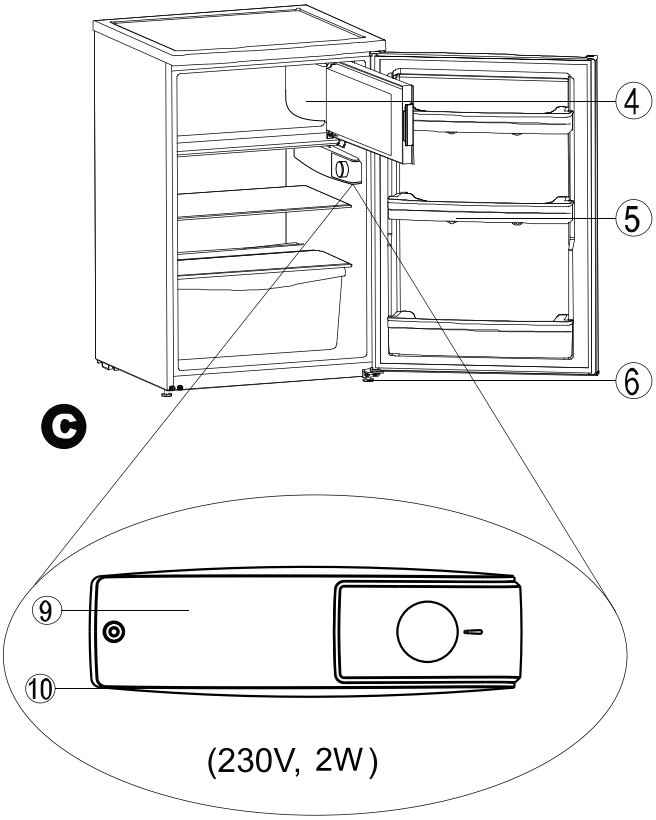

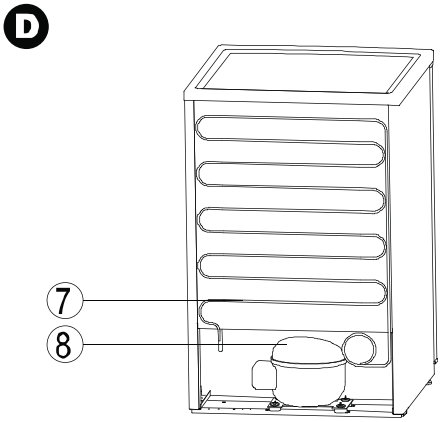

1	Parrilla(placa de cristal)	7	Condensador
2	Iluminación interior y regulador de temperatura	8	Compresor
3	Gaveta de verdura	9	Pantalla
4	Puequeña cámara de congelación	10	Bombilla
5	Base de botella	11	Interruptor
6	Patas niveladoras y bisagra		

23. Iluminación Interior — Reemplazo de Iluminación

Reemplazo de la bombilla (Ilustraciones D, Sección 22):
Desenchufe el refrigerador

a. Presione abajo la pantalla según lo ilustrado.
b. Quite la pantalla.
c. Reinstale la pantalla.
d. Sustituya la bombilla.

24. Puerta reversible

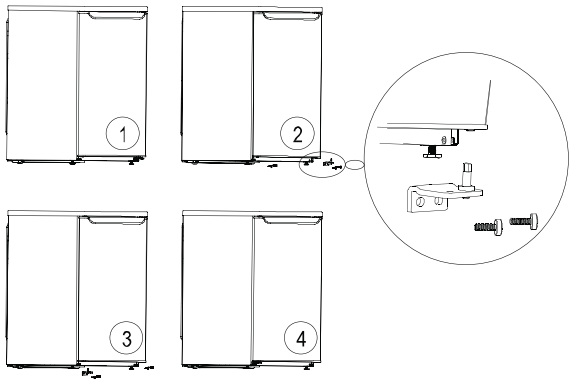

La der ección de la puerta s e pu ede i nvertir con este refrigerador. Tome las medidas siguientes para invertir la dirección de la puerta:

a. Incline el r efrigerador p oco y q uite e l tornillo niverador de pata y la bisagra inferior. Quite la puerta del refrigerador apagado.

b. Quite la bisagra superior y colóquela en el agujero de eje de la bisagra superior en el otro lado del gabinete. Sujete la bisagra.

c. Instale la puerta.

d. Incline el r efrigerador ot ra v ez y suj ete l a bi sagra inferior, tornillo tornillo niverador de pata.

INSTRUCCIONES IMPORTANTES PARA LA ELIMINACIÓN DE DESECHOS

Directiva 2012/19/EU

Como comerciantes responsables nos preocupamos por el medio ambiente.
Como tal, le animamos a que siga el proceso correcto de eliminación de desechos para sus productos, baterías y materiales de embalaje. Esto ayudará a conservar los recursos naturales y a estar seguros de que sea reciclado de una manera que proteja la salud y el medio ambiente.

Debe eliminar este producto y su embalaje según las leyes y regulaciones locales. Puesto que este producto contiene componentes electrónicos y, en ocasiones, baterías, el producto y sus accesorios se deben eliminar separadamente de los residuos domésticos cuando el producto llegue al final de su vida.

Póngase en contacto con las autoridades locales para informarse sobre la eliminación de residuos y el reciclaje.

El producto se debería llevar al punto de recogida para su reciclaje. Algunos puntos de recogida aceptan productos de manera gratuita.

Si ha encontrado algún inconveniente en estas instrucciones le rogamos que nos disculpe, lo cual puede haber ocurrido como resultado de la mejora y el desarrollo del producto.

Português

Índice — Página

1. Protecção Ambiental e Destruição Apropriada….....2
2. Locaçã o….....….....….....….....….....….....….....….....2
3. I nstalação….....….....….....….....….....….....….....2-3
4. M arca….....….....….....….....….....….....….....….....3
5. L igação Eléctrica….....….....….....….....….....….....3
6. I nstruções da Operação….....….....….....….....3-4
7. L uz Interior….....….....….....….....….....….....….....4
8. Substituição de Bulbo….....….....….....….....….....….4
9. G uarda de Comida Fresca….....….....….....….....4
10. P rateleira Móvel….....….....….....….....….....….....4
11. C ompartamento de Congelador….....….....….....5
12. Produz ir Gero & Gerado….....….....….....….....5
13. Preparo para as Férias….....….....….....….....….....5
14. Limpeza & Manut enção….....….....….....….....5-6
15. D escongelar….....….....….....….....….....….....….....6
16. Di agnóstico de Problema….....….....….....….....6-7
17. Soluções d os P roblemas….....….....….....….....7
18. Durante uma Inte rrupção d e Potência….....….....8
19. Chamada de Serviço….....….....….....….....….....8
20. Instalação n a C ozinha….....….....….....….....….....8
21. G arantia….....….....….....….....….....….....….....8
22. Ilustração das P artes.....8
23. Luz Interior - Substituição d e Bulbo de Luz….....8
24. P orta Reversível….....….....….....….....….....8

Leia cuidadosamente a g uia da ope ração a ntes de u sar. Sublinhe as i nstruções i mportantes. M ante o Man ual do Usuário n um l ugar seguro p ara a r eferência no futuno. Lembra-se d e entregar o m anual ao próximo usu ário, s e não usa o refrigerador.

O que vo cê co mprou é seguro. S e o u sa com um a maneira correcta e manutenção correcta, este produto vai servir p ara você a l ongo pr azo. Na úl tima pá gina de ste Manual do Usuário faz uma apresentação concreta sobre o refrigerador. Os dados das especificações na marca de refrigerador indicam os dados v erificados durante a temperatura interior é 10 – 32 ºC.

Importância!

Este produto é usado na casa. Se usado para o propósito industrial ou comercial, deve observar as regulações e normes relativos.

O teste de escape foi feito de acordo com o padrão pertinente de segurança.

Para evitar o risco de entrada de criança, assegura que o seu r efrigerador a ntigo é i noperativo e se gura por remover os fechos e trincos antes de desmontar.

Guia da Operação de Refrigerador

Importância!

É preciso chamar um técnico no sector de protecção de ambiente da fábrica a desmontar o refrigerador. O refrigerante talvez seja venomoso, por isso, deve usar o equipamento especial para limpar os componentes venomosos. Contacte com o negociante local ou centro de serviço para verificar. Assegura que tem refrigerante no sistema de refrigerador, especialmente veja o trocador de aquecimento na parte traseira de refrigerador se foi danificado durante transportar, para que possa verificar se tem escape de refrigerante. Veja a marca de refrigerador em relacao a utilização de refrigerante e isolador.

Após montar o refrigerador, o fio de potência deve ficar conveniente para desligar.

Se o fi o de pot ência avar ia, deve substituir pelo fi o fornecido pelo fabricante ou agente de serviço.

Aviso:

O refrigerador deve fi car num lugar ventilativo, d eve t irar todos os componentes de suporte du rante transporte de refrigerador.

Aviso:

Não pode usar um objecto duro a esvaziar as geadas.

Aviso:

Assegura que o fio de tubo de congelação não avaria.

Aviso:

Não pode u sar os e quipamentos el éctricos no ar mazém de al imentação de r efrigerador, com ex cepção do s modelos recomendados pelo fabricante.

Esta Guia do Usuário é apropriada a vários tipos de refrigerador. Por isso, para os diferentes tipos de refrigerador, alguns detalhes são diferentes.

1. Protecção Ambiental e Tratamento Apropriado

Embalagem

A embalagem é para proteger o refrigerador durante transportar, os materiais de embalagem são os materiais reciclados.

Os materiais de embalagem são tábua corrugada / cartão (especialmente de papel reciclado)

- Partes de polystyrene (polystyrene espumado de CFC-livre)
- Os forros de os sacos de polyethylene.
- As correias de polypropylene.

Todos os materias de embalagem devem ser levados para um centro de colecção de lixo, para poder reusar mais como possível os materiais de embalagem. Todos os materiais de lixo devem ser dispostos apropriamente.

2. Locação

Assegura que o refrigerador é colocado vertical durante remover. Se uma inclinação é necessária, a qual não pode excede de 45 graus. Senão, o aparelho pode ser danificado resultando não só no performance comprometido de refrigerador.

Para evitar a avaria de produto nem inferida pessoal, o refrigerador deve ser desembalado por duas pessoas depois de ser colocado numa posição selecionada anteiormente.

Antes de colocar o refrigerador, verifique e assegura que não há nenhuma danificação na parte exterior de refrigerador.

Quando remove o refrigerador, não pode o levantar por agarrar o worktop, para impedir qualquer danificação para o refrigerador.

Não inicie o refrigerador que é avariado.

Verifique cuidadosamente o refrigerador:

- A embalagem danificada devido a tratamento inapropriado durante a transpostação.
- Danificação no exterior.
- Danificação de fio / tomada.

Qualquer dúvida, contacte com o Serviço de Consumidor para uma verificação profissional de aparelho.

Deve tomar as medidas apropriadas para impedir o escape de refrigerante durante inicia o refrigerador.

3. Instalação

a) Desmonte todos os componentes de embalagem.

b) Remove os objectos no interior de refrigerador.

c) Remove cuidadosamente as fitas plásticas na porta de refrigerador.

d) Remove os chips de polystyrene (se tem) em volta de refrigerador.

e) Tire os documentos e os anexos no interior de refrigerador.

f) Limpe com água quente e vinagre o interior de refrigerador, e depois use um tecidos eco para limpar.

Não pode usar os detergentes, instrumentos afiados nem apontados para limpar o refrigerador.

- Antes de instalação, assegura que o sistema de refrigerador tem nenhuma danificação.
- O refrigerador deve ser usado para o propósito desejado.
- O refrigerador deve ser colocado na superfície sólida e plana para assegurar que a circulação de refrigerador e o performance de refrigerador.
- Caso possível, coloque o refrigerador num lugar fresco, seco e ventilativo.
- Não expõe o refrigerador para a luz do sol directa e assegura que a temperatura de ambiente não é muito alta.
- Mante o refrigerador dum recurso de aquecimento, tais como sistema de aquecimento, forno ou cozinha. (Senão, o compressor vai operação mais frequentamente resultando a consumção extra de potência.)

Se o refrigerador será colocado num recurso de aquecimento, o qual é recomendado a instalar uma barreira térmica entre o refrigerador e o recurso de aquecimento (os asbestos são proibidos)ou manta e espaço suficiente entre o refrigerador e o recurso de aquecimento como seguinte:

Cozinhador e o fogão eléctrico	15 cm
Radiator e forno	30 cm
Outro refrigerador	8 cm

Não pode colocar nenhum objecto radiatente, tais como forno de micronda nem assador, na cima de refrigerador.

Assegura que o respiradouro não é obstruido.

Não desligue o refrigerador por puxar o fio de potência. Sempre agarre a tomada firmemente e a tire de saída.

Aviso!

Depois de o refrigerador ser colocado, pelo menos após 2 horas, pode ligar com a potência, para que a circulação de refrigerante fique estável. Assegura que o refrigerador não avaria durante funciona.
Antes de ligar com a potência, assegura que o interior de refrigerador é seco (especialmente os cantos)

Perigo!

Depende da composição química, o refrigerante pode ser inflamável. As escape-provas de sistema de circulação de refrigerador s ão testadas. A i ntervenção não au torizada de si stema de circulação de r efrigerador p ode c ausar fogo.
Assegura q ue o si stema de circulação de re frigerador e as partes periféricas de compressor não são afectados.

Qualquer intervenção de sistema de refrigerador deve ser feita apenas por pessoa profissional.

Aviso!

O refrigerante entra nos olhos pode causar a ferida grave. Neste caso, enxagua os olhos sub água corridae consulte um médico imediatamente.

O re frigerador deve ser usado de ntro duma escala apropriada de temperatura de quarto por o tipo de clima.

A escala de temperatura de quarto para o tipo específico de clima d eve s er observado. V eja a mar ca de e scala para o tipo de clima do seu aparelho:

Tipo de Clima	Temperatura de Quarto
SN	+10°C~+32°C
N	+16°C~+32°C
ST	+16°C~+38°C
T	+16°C~+43°C

4. Marca

A marca é colocada no lado o u p arte tr aseira de refrigerador, cuja superfície tem os dados técnicos.

Registre os dados técnicos de refrigerador.

Registre o s d ados té cnicos de re frigerador par a a refrência mais tarde, evitando a necessidade para mover o refrigerador quando tais dados são necessitados.

Modelo/Tipo

Volume Líquido..... Litro
Voltagem de Trabalho..... V ~50Hz
Máx Potência de Entrada..... Watt
Corrente..... Amp
Consumação de Energia..... kWH/24h
Capacidade de Congelação.....kg/24h (não disponível c om os refrigeradores sem o compartamento de congelador)

5. Ligação Eléctrica

O r efrigerador deve usar uma sa ída apr opriada de t erra que de ve ser verificado por um el ectricista qualificado. O refrigerador d eve sempre se r l igado na saí da el éctrica própria individual que tem uma escala de voltagem e uma escala da fusível com a marca.

No ca so de não con formar, consulte o centro de ser viço local ou o negociante imediatamente.

O r efrigerador não p ode ser ligado com um convertidor (tal como pilha solar)

Não pode prolongar o fio de potência de refrigerador.

6. Instruções da Operação

a) Ligue com a potência (ou desligue) e selecione a temperatura.

- Regulador de temperatura (termostato)
- O regulador de temperatura é usado para ligar/desligar o refrigerador, e ajuste a temperatura de resfriação.

b). Iniciar o refrigerador

Gire no sentido h orário o reg ulador de te mperatura para iniciar o refrigerador. (Gire o regulador de refrigerador até não poder gi rar, s enão vai causar a danificação d e regulador de temperatura.)

O compr essor começa a f uncionar, a té no interior de refrigerador alcançar a temperatura ajustada.

c). Ajuste de Temperatura

Gire p ara esquerda o r egulador d e t emperatura a té ao ajuste mínimo = resfriar ligeiramente

(Gire at é ao fim pode desligar o r efrigerador, o compressor para a funcionar)

Gire para direito o regulador de temperatura até ao ajuste máximo = a temperatura mais baixa

Deve seguir as co ndições segi untes a ajustar a temperatura:

- Temperatura de ambiente
- Quantidade de alimentação guardada
- Vezes de abertura de refrigerador

Através da o bservação, voc ê vai conh ecer rapidamente como seleciona uma temperatura apropriada.

A tem peratura apr opriada é muito i mportante para guardar a alimentação. Os micróbios pod em faz er a alimentação estragada muito r ápido. A t emperatura apropriada pode reduzir a velocidade de estragação. Por causa disso, sugero que ajuste a temperatura apropriada (5ºC ou mais baixa).

d). Desligue o refrigerador

Gire n o sentido a nti-horário o r egulador de t emperatura até ao fim.

Desligue o compressor.

Tire o fio de potência.

7. Luz Interior (Não aplicável para alguns modelos)

Você pode procurar um interruptor de lâmpada em todos os modeos que são e quipado com a luz interior. Quando o re frigerador e stá funcionar, as l âmpadas vã o i luminar automaticamente, q uando d esliga o refrigerador, a s lâmpadas vão di minuir. N a l âmpada tem um abajur protectivo. A máx ima potência de b ulbo é 10 w atts, E14 tomada incorporada. A sub stituição de bulbo deve ser trocada de acordo com as i nstruções i ncluidas c om o apêndice.

8. Substituição de Bulbo

Tire a tomada de potência ou desligue o fusível.

Tire o abajur.

Segue na maneira no artigo 23 a tirar o abajur.

Troque o bulbo.

Substitue o abajur.

Segue na maneira no artigo 23 a montar o abajur.

Não pode instalar o bulbo, cuja potência excede 10 watts. A voltagem de bulbo deve conformar a voltagem indicada na marca de refrigerador.

9. Locação recomendada para várias alimentações (De cima para profundo)

1). Porta:
a) Manteiga e queijo
b) Ovo
c) Comida engarrafada ou enlatada, especiarias
d) Garrafos grandes e latas grandes

2). Congelador (Recipiente de metal, tábua de vidro)
a) Gel atina
b) Pã o, doce, carne cozinhada
c) Comida diaria / Carne, salsichas
e) Fr uto, vegetal, salada

10. Prateleira móvel

Em al guns modelos, a s prateleiras e as t ábuas d e vidro podem ser separáveis com acom odar os obj ectos de diferente tamanho.

Remova a comida de prateleira para ser separável.

Remova a prateleira, insera-a na outra ranhura na parede interior, abaixe até ao fim.

Nota!

1 Quando a comida gu ardante que estraga rapidamente, precisa de a pôr no recipiente fechado ou fazer uma embalagem apropriada.

2 Não pr ecisa de e mbalar fr uta, veg etal nem sal ada, pode pôr directamente no prato de vegetal.

3 Pode usar o papel plástico reciclado e os recipientes de vidro para embalar a comida.

4 Não p ode d eixar a com ida t ocar com a par ede traseira d e refrigerador, como e la pode ser congelada e colada com a parede traseira.

5 A comida quen te e bebida d evem ser re sfriadas completamente, se não, nã o pod e a s p ôr n o refrigerador.

6 O ar quente p ode entr ar no r efrigerador quando as portas são abertas. Para poupar a energia, é melhor reduzir as vezes a abrir a porta de refrigerador.

7 Não pod e guar dar o s materiais ex plosivos no refrigerador. (tail com o pulverizador s ensivo de pressão) como eles podem explodir.

8 Não po de colocar n a cima de por ta d e r efrigerador óleo c omestível, como o q ual pode resultar nas rachaduras nos paineis plásticos de porta.

9 Só pod e g uardar o álcool na z ona d e tem peratura baixa.

11. Compartamento de congelação

O congelador de 3-estrela ou 4-estrela são apropriado para guardar a comida congelada (ja congelada antes de guardar no congelador), guardar a comida fresca a curto prazo (2-3 semanas) por congelá-la, ou fazer gelo, gelado ou água congelada.

A data recomemdada de expiração de comida deve ser observada.

No congelador pode produzir os gelos.

1 A temperatura no interior de refrigerador pode ser ajustada por ajustar o regulador de temperatura. Para a comida fresca e a comida que precisa de ser guardada a longo prazo, -18ºC ou baixa é recomendada, como os micróbios podem sobreviver apenas sub est a temperatura. Quando a temperatura é mais alta de 10ºC, os micróbios vão começar a causar a estragação de comida, e o período de guarda de comida será reduzido efectivamente. Se você precisa de congelar a comida que é parcialmente ou totalmente descongelada, cozinhe-a antes de a pôr no congelador outra vez. A alta temperatura de processo de cozinha pode eliminar a maioria dos micróbios.

2 Quanto mais alta a temperatura ajustada é, mais baixa a temperatura no interior de refrigerador é.

3 Quando usa o refrigerador normalmente, e a comida requer apenas o curto período de guarda, selecione um médio ajuste.

4 Quando usa o refrigerador normalmente, e a comida requer apenas o longo período de guarda, selecione um ajuste médio e máximo.

Nota!

- Não pode guardar no congelador as bebidas engarrafadas ou enlatadas. Porque as bebidas deste tipo são muito perigosas após ser congeladas no refrigerador, pode causar explosão.
- A comida engarrafada que precisa de ser cozinhada imediatamente deve ser guardada no congelador durante menos de uma hora antes de tirar, senão, os garrafos podem explodir.
- O gelado ou gelo de água deve ser permitido vários minutos antes de usar. Como os lábios e língua podem ser ulceração produzida pelo frio (chap pode ocorrer na pele). Em paralelo, evitar tocar as paredes interiores de congelador com as mãos húmidas.

Importante!

- Deve embalar a alimentação antes de pôr no congelador.
- Cuidado da data de comiada congelada.
- Apneas a comida fresca na alta qualidade é apropriada a congelar para guardar.

- O volume de comida congelada não pode ser muito grande.
- O peso não pode exceder 1-2 kgs.
- Pode usar o papel plástico reciclado e os recipientes de vidro para embalar a comida.
- O ar não pode entrar na embalagem de comida.
- Use fita, gancho e etc para fechar a embalagem de comida.
- Também pode usar o aparelho de soldar para fechar a embalagem de comida.
- Indique claramente no saco de embalagem de comida o nome, peso e data de congelação de comida após fechar.
- Põe o lado largo de embalagem de comida para baixo para obter um processo mais rápido de congelação.
- Após secar o saco de embalagem de comida, põe a comida no congelador para evitar colar conjuntamente a comida congelada.
- Não pode recongelar as comidas descongelada partamente ou completamente, cozinhe-as antes de pôr no congelador outra vez (cozinhar ou assar).
- Não pode comer a comida que já expirou, como ela pode causar veneno.

12. Produzir os cubos congelados, gelado e gelo de água

Produzir os cubos congelados:

- Adicione água para a bandeja de gelo para a 3/4 de volume, coloque-a na área profunda de congelador. Quando os cubos congelados são prontos, lave com água a bandeja de gelo, e depois você pode tirar facilmente os cubos de gelo.

Produzir gelado:

- Remova os separadores de bandeja de gelo. O gelado que tem mais axunge (nata) de ve ser congelado durante o período mais longo do que o gelado que tem menos axunge (nata). Após s prpduzir o gelado, só precisa de lavar com água a bandeja de gelo, e depois pode tirar o gelado facilmente.

13. Preparo para Férias

Caso não use a longo prazo o refrigerador, tire o fio de potência de refrigerador da saída, e depois lavar o refrigerador segundo no artigo “Limpeza” referido. Para evitar o cheiro e formação de mofo, deixa as portas de refrigerador abertas quando não usa a longo prazo.

14. Limpeza e Manutenção

Deve tirar a tomada ou desligar o fusível antes de limpar o refrigerador.

Para manter a parte exterior de refrigerador limpa, deve sempre limpar a parte exterior de refrigerdaor com os materiais relativos (não os use para limpar o interior de refrigerdaor). Limpe com água quente a parte fechada da porta de refrigerdaor, mas não pode usar os detergentes. Não pode usar nenhum óleo nem gordura para limpar.

Limpar o interior de refrigerador regularmente:

- Sugero que limpe pelo menos uma vez em cada mês o congelador, cada vez após limpar o compartamento de refrigerador, é melhor limpar o congelador.
- Tire as alimentações de refrigerador e os compartamentos de congelador e manta-as num lugar fresco.
- Remova todas as partes separáveis.
- As partes interiores não são apropriadas a ser lavadas na máquina de lavar os pratos. Limpe-as manualmente usando água quente e algum detergente de prato. Não use o detergente concentrado, agentes abrasivos nem químicos tal como ácido. O detergente de suave de prato é recomendado.

Os limpadores de vapor são muito perigosos, não pode usar.

Limpe o compartamento interno com água quente e secar com um tecido seco. Espera de 3 a 4 minutos antes de recarregar o refrigerador.

Não dadnifique nem remova a marca de escala de refrigerador. A qual pode ser necessitada para o serviço de após-venda ou processos pertinentes.

Assegura que água não entra nas partes eléctricas no refrigerador.

Se um trocador de aquecimento, por exemplo, condensador, é montado na traseira de refrigerador, a sujidade deve ser removida regularmente e evitar a consumação excessiva de potência. Use uma escova suave ou um pano de pó para limpar o exterior de trocador de aquecimento.

A água descongelada escorre através de calha. O furo de escorrida deve ser limpado regularmente pelo uso de um instrumento de mecha de algodão ou similar.

Assegura que a água não entra no furo de escorrida durante limpeza. Senão a água pode derramar ou borrifar no chão devido a evaporação.

15. Descongelar

a) Compartamento de Refrigerador

A parede traseira de compartamento pode ser congelada quando o compressor (unidade de refrigerador) está a operar. O refrigerador descongela automaticamente e a água de descongelação corre através dum furo de escorrida para uma bandeja que a qual evaporata.

b) Compartamento de Congelador (Se aplicável)

O compartamento de congelação, destinar a guardar a comida congelada, não tem um sistema de automática descongelação.

O compartamento de congelação deve ser descongelado regularmente. Descongela o compartamento em qualquer tempo a grossura de câmada de gelo alcança de 5mm.

Desligue o refrigerdaor antes de descongelar. Tire as alimentações de compartamento de congelação e manta as alimentações num lugar fresco. Use um raspador de gelo para remover o gelo. Para acelerar o processo, coloque um tigela de água quente no compartamento de congelação. Limpe e recarregue o compartamento de congelação depois de descongelar.

Risco Potencial!

Não use os aparelhos eléctricos tais como secador de cabelo, ventilador eléctrico, limpador de vapor ou fogo (por exemplo, vela) para descongelar o compartamento de refrigerador.
As partes plásticas de compartamento interno pode ser derretidas e qualquer fogo ou faísca podem causar fogo em presença de gás explosivo.
Não use um limpador de vapor para descongelar o compartamento de refrigerador. (Risco de choque eléctrico)

Caução!

Embrulhe as alimentações congeladas com jornais ou cobertor.

- Manta as acomentações num lugar seco antes de o processo de descongelação acabar.
- Manta a porta de compartamento de refrigerador aberta.
- O gelo e a geada são formados na superfície de evaporador durante operação. Uma grossa câmada de gelo ou geada servem de isolação de aquecimento.
- Descongele o compartamento de refrigerador no tempo mais curto possível para evitar a descongelação de alimentações congeladas.
- Remova esfregando água descongelada com esponja.
- Coloque um recipiente de água quente (não use água cozinhada) perto da porta de compartamento de refrigerador para acelerar o processo de descongelação.
- Seque o compartamento de refrigerador e coloque a alimentação congelada para o lugar original.
- Religue o refrigerador depois de descongelar.
- Inicie o refrigerador por ajustar a tecla de controle de temperatura.
- Feche a porta de compartamento de refrigerador.

16. Diagnósticos de Problema

Os últimos técnicos de fabricação e a refrigeração são adoptados para assegurar a operação segura e confiável do seu aparelho. Assegura que verificou primeiro como descrito abaixo antes de chamar o serviço:

Verifique:

O compressor (também chamado congelador) não opera em todo o tempo sem parar.
O compressor é controlado pelo regulador automático de temperatura representado pela entrada de temperatura. Quando a temperatura interior excede da temperatura actual, o compressor inicia automaticamente e quando a temperatura interior é baixa de temperatura actual, o compressor para automaticamente.
É normal que o compressor faz barulho durante operação. O barulho é de motor. O fluxo de refrigerante através do sistema de refrigeração pode produzir um barulho gorgolejante. Este barulhos não significam um fault de refrigerador.
A superfície exterior pode ser húmida quando está frio e a tamperatura de ambiente é baixa. É normal e a superfície exterior vai tornar-se seca como a temperatura de ambiente aumenta.
Se as causas de tal fenômeno não pode ser identificado e solvido, consulte ao centro de serviço.

17. Solução dos Problemas

a) O refrigerador não funciona (Não funciona)

Verifique:

- Se liga bem o fio de potência? Se liga correctamente o fio com a tomada?
- Tem potência? (Pode inserir um aparelho pequeno eléctrico para testar, por exemplo: agitador ou secador de cabelo)
- Se inicia o refrigerador? (A tempoeração não o pode apontar a "0")
- Se desliga o fusível? Se liga bem?

b) Problema: O compartamento interno não é frio suficiente; os ciclos de compressor ligado e desligado frequentamente.

Verifique:

- O compartamento de refrigerador / congelador deve parar pelo menos 2 horas depois de instalação para estabilizar o sistema de circulação de refrigeração. Veja " Iniciar". Se o qual não funciona, desligue o refrigerador e incline o refrigerador para um lado durante um momento e depois coloque-o para a posição original. Ligue o refrigerador depois de 2 horas. Manta as portas fechadas durante 12 horas.
- Se a porta de refrigerador pode ser fechada normalmente, significa a fechadura de porta é boa.

Teste: põe um papel entre gacate de porta e o armário exterior, e depois fecha a porta de refrigerador. Puxe em qualquer direcção o papel é muito difícil.
Se o papel pode ser puxado facilmente, contacte com o centro de serviço de após-venda.

- Há gelo espesso no compartamento de refrigerador. (Veja "Limpeza e Manutenção")
- O refrigerador exposto a luz do sol directa ou perto dum recurso de aquecimento (forno, radiator e etc);

Medidas: Não expõe o refrigerador a luz do sol directa; manta o refrigerador fora de qualquer recurso de aquecimento; instale uma barreira térmica entre o refrigerador e o recurso de aquecimento (veja "Locação").

- O compartamento de refrigerador é sobrecarregado?
- Se o quarto é bem ventilado; se o respiradouro é obstruido; se o trocador de aquecimento (condensedor) na traseira coberto por pó.

c) A temperatura de compartamento de refrigerador é tão baixa.

Verifique:

- Reduze a temperatura no regulador de temperatura.
- Verifique se desligana normalmente a porta de compartamento de refrigerador.
- Se há uma grande quantidade de alimentação fresca (mais de 1kg) que são congelada? (se o compartamento de congelador opera a longo prazo, a temperatura de compartamento de refrigerador reduze automaticamente.)

d) O compartamento de refrigerador é tão quente e as alimentações congeladas são descongeladas.

- Se a temperatura de ambiente é muito alta. (Caso seja assim, a unidade de refrigerador vai malfunção, resultando nas altas temperaturas no compartamento de refrigerador.)

Medidas: Aumentar a temperatura de ambiente.

e) Há gelo no compartamento de refrigerador.

Verifique:

- Verifique a porta de compartamento de refrigerador se está fechada normalmente.
- Se alguma alimentação é congelada nuas paredes internas, tenta a remover com um instrumento cego tal como um colher.
- Descongele e limpe o compartamento de refrigerador (veja "Descongelação"). Uma camada de gelo espesso vai reduzir o performance de refrigeração e aumentar a consumação de potência.

f) Luz Interior é Desligada

Verifique:

- Se o interruptor de lâmpada está bem?
- Se está bem, troque o bulbo de luz (veja "Luz Interior - Substituição de Bulbo de Luz")

g) Barulho Anormal

Verifique:

- Se coloque firmemente o refrigerador; os móveis ou outros objectos sem vibram por causa de funcionamento de refrigerador? Assegura que os objectos na parede traseira de refrigerador podem, mover liberdamente;
- Põe em um lado o objecto que toca com o refrigerador; aumentar a distância entre o refrigerador e os objectos circunstantes;
- Se montam bem as partes móveis de refrigerador?
- Se fica mais apertados entre o garrfo no refrigerador e os recipientes?

Nota!

É normal que há barulho de funcionamento de refrigerador através de sistema de refrigeração.
É normal que as húmidas formam em volta de punho de porta no verão. Seque com um tecido seco.
O refrigerador não é usuário-serviceável e não tenta interverir com a operação normal de aparelho.

18. Durante a Interrumpção de Potência

Não precisa de tirar as alimentações congeladas no compartamento de refrigerador se a interrumpção de potência demora menos de 2 horas. Senão, tire as alimentações depois de 2 horas.

19. Reparação de Refrigerador

O serviço e a reparação devem ser feitos pela pessoa profissional autorizada. O fabricante não é responsável pelo risco de danificações ou inferidas devido a falha de cumprir com esta provisão e a garantia.
A garantia e a lista de centros de serviço indicam o serviço autorizado de após-venda fornecido para o seu aparelho.
Consulte o seu negociante se há nenhum centro de serviço em volta da você.
Para os faults ou problemas causados devido ao uso inapropriado ou brecha das instruções contidas, os custos e as despesas no serviço e a reparação devem ser pagos pelo usuário.
Para receber a assistância rápido como possível, a informação seguinte é necessária:

- **Tipo e modelo de refrigerador (veja a marca)**
- **Data de compra**
- **Nome e endereço de negociante**
- **Descrição de fault/problema**

20. Instalação na Cozinha

Se quer colocar o refrigerador na cozinha, você deve consultar as instruções pertinentes prescritas no Manual da Instalação de outros tipos de refrigerador.

21. Garantia

Os termos e as condições de garantia são indicados no Cartão de Garantia, quando compra o refrigerador, o negociante vai fazer uma breve apresentação sobre isso.

O fabricante reserva o direito para melhorar o desenho, construção e tecnologia sem notícia no futuno.

22. Ilustração das Partes

A HUL-546W/HTTL-607W/HTTL-506W

HUL-676W(S)(B)/HUL-677W

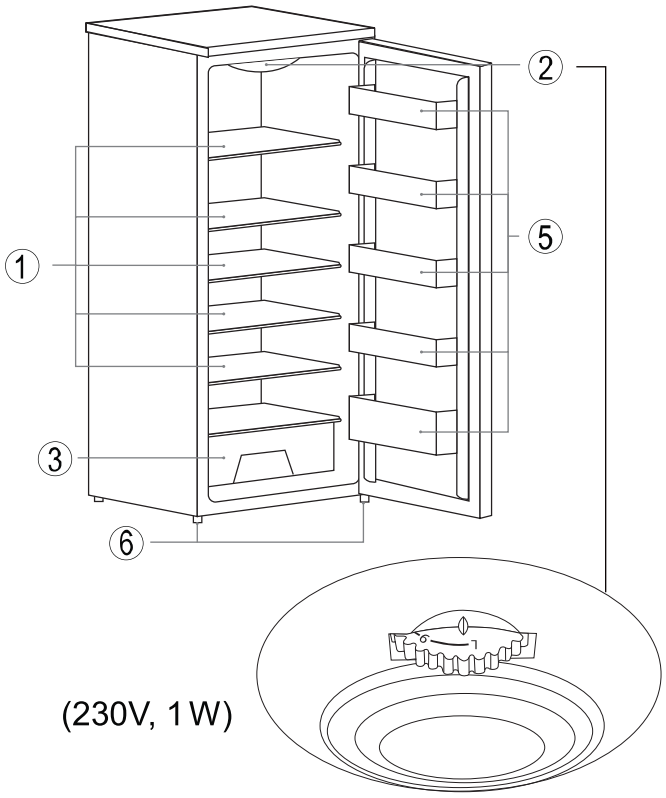

B HTTF-506W(S)/HTTF-607W

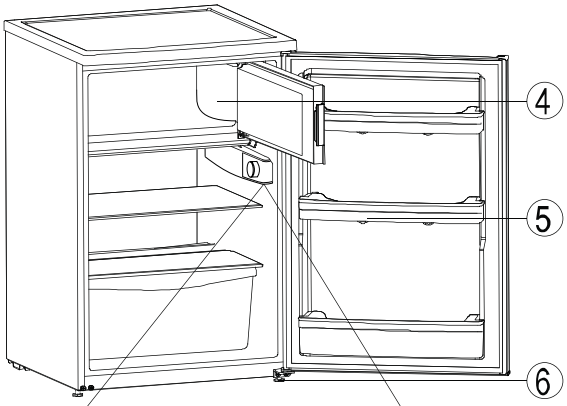

C

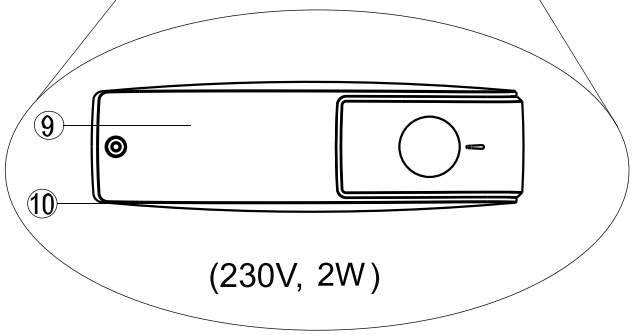

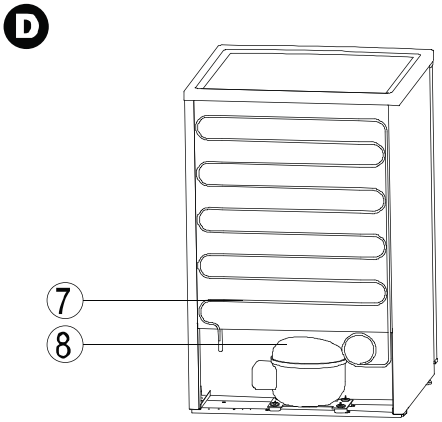

1	Recipiente (Tábua de Vidro)	7	Resfriador
2	Luz Interior e Regulador	8	Compressor
3	Caixa de Vegetal e Fruta	9	Abajur
4	Congeladinho	10	Lâmpada
5	Base	11	Tomada
6	Corrente e Fundo		

22. Luz Interior - Substituição de Bulbo de Luz

Substituição de Bulbo de Luz (como ilustrada D, artigo 22)

Tire o fio de potência de refrigerador

a. Empurre o abajur segundo a imagem
b. Tire o abajur
c. Reinstale o abajur
d. Substituição de Bulbo de Luz

23. Porta Reversível

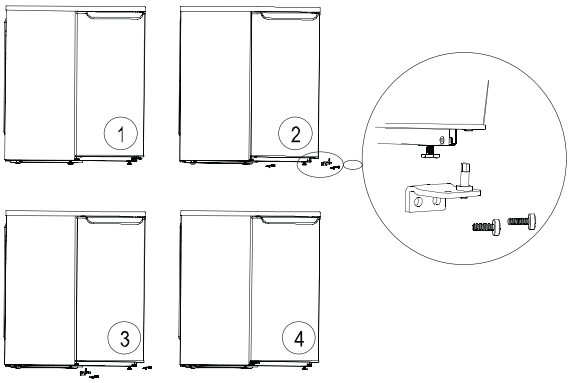

Nederlands

Inhoud Pagina

1. Milieubescherming en geschikt wegdoen….....2
2. Locatie….....2
3. Installatie….....2-3
4. Kwalificatieplaat….....3
5. Elektrische aansluiting….....3
6. Bedieningsinstructies….....3-4
7. Binnenlicht….....4
8. Vervangen van het lichtpeertje….....4
9. Aanbevolen locatie van divers voedingsmiddel….....4
10. Afneembaar rek….....4
11. Ijskast….....5
12. Het maken van ijsblokjes, ijsjes en waterijs….....5
13. Voorbereiding voor een vakantie….....5
14. Schoonmaken en onderhouden….....5-6
15. Ontdooien….....6
16. Problemendiagnose….....6-7
17. Oplossingen van problemen….....7
18. Tijdens een black-out….....8
19. Bellen naar het dienstcentrum….....8
20. Installatie in de keuken….....8
21. Garantie….....8
22. Illustratie van onderdelen....8
23. Binnenlicht – vervangen van het lichtpeertje….....8
24. Omkeerbare deur….....8

Leest u deze handleiding zorgvuldig door voordat u de koelkast gebruikt. Tevens kunt u ook de belangrijke teksten onderstrepen. U moet de handleiding goed bewaren voor toekomstige referentie. Geeft u de handleiding aan de koper indien u de koelkast verkoopt.

U hebt een veilige- en betrouwbare koelkast gekocht. Het apparaat kan gebruikt worden voor veel jaren indien u hem juist gebruikt en onderhoudt. De laatste pagina van de handleiding bevat specificaties van het apparaat. De prestatiedata op de kwalificatieplaat zijn toetsresultaten in een temperatuur tussen 10 en 32°C.

BELANGRIJK!

Het product is alleen ontworpen bij huisgebruik. Voldoet u aan de relevante regelingen indien u het gebruik voor industriële- of zakelijke bedoelingen.

Een lekkagetoets is al uitgevoerd conform de relevante veiligheidsstandaarden.

Zorgt u ervoor dat uw oude koelkast niet in werking en veilig is d.m.v. dat u de sloten en boutlokken wegneemt voor het wegdoen vanwege het risico van het vastzitten van kinderen.

Handleiding

BELANGRIJK!

Het afkoelsysteem bevat koelmiddel, dientengevolge moet het systeem weggedaan door gespecialiseerd personeel. Neemt u contact op met uw lokale afvalverwerkingcentrum voor informatie. Bovendien kunt u ook uw gemeenteadministratie of handelaar contacteren. Zorgt u ervoor dat de pijpen van uw koelkast niet kapot zijn voordat u de koelkast wegdoet vanwege de aandacht aan het milieu. Leest u de kwalificatieplaat voor het type van koelmiddel en isolatiemateriaal dat de koelkast gebruikt.

De stekker moet beschikbaar zijn nadat het apparaat geïnstalleerd is.

Indien de elektrische kabel kapot is, moet hem vervangen worden met een nieuwe van de fabrikant of een gemachtigde dienstagent.

Opmerking:

Het apparaat moet geïnstalleerd worden in een plaats met goede ventilatie. De verpakkingsmaterialen moeten helemaal weggenomen worden.

Opmerking:

Gebruikt u geen scherp of puntig voorwerp om te ontdooien.

Opmerking:

Zorgt u ervoor dat het afkoelsysteem niet kapot is.

Opmerking:

U moet geen elektrisch apparaat gebruiken binnen de voedingopslagruimte van de koelkast behalve die aanbevolen zijn door de fabrikant.

Deze handleiding geldt voor diverse models van koelkasten dus er zijn misschien een paar geringe verschillen in zekere aspecten tussen models.

1. Milieubescherming en geschikt wegdoen

Verpakkingsmaterialen

Het apparaat is verpakt op een manier die schade vermijdt tijdens het vervoer. Recycleerbare materialen worden gebruikt.

De verpakkingsmaterialen zijn gemaakt van golfkarton / karton (meestal van gerecycleerd papier).

- Polystyreen onderdelen (geschuimde polystyreen zonder CFC)
- Voeringstof en polyethyleen tasjes
- Polyethyleen bandjes

Alle waardevolle materialen moeten naar het afvalverwerkingcentrum gebracht en dan opnieuw gebruik worden na de recycling. Alle afvalmaterialen moeten juist weggedaan worden.

2. Locatie

Zorgt u ervoor dat de koelkast verticaal geplaatst is tijdens het vervoer. Indien een helling nodig is, moet dat niet meer dan 45 graden zijn. Anders zal de koelkast misschien beschadigd kunnen worden, hetgeen verminderde afkoelprestaties kan veroorzaken.

De koelkast moet uitgepakt worden door twee mensen vanwege het risico van lichaamverwonding. Tevens moet de koelkast geplaatst worden in een vooruit gekozen locatie.

Controleert u of de koelkast zichtbare schade heeft voordat u hem installeert.

Wanneer u de koelkast vervoert, moet u het handvat niet gebruiken om de koelkast te stijgen vanwege het risico van schade aan de koelkast.

Doet u de koelkast niet aan indien het beschadigd is.

Controleert u de koelkast of het de volgende problemen heeft:

- Beschadigde verpakkingsmaterialen die veroorzaakt zijn door onjuiste bediening tijdens het vervoer
- Schade aan de buitenkant
- Schade aan de machtkabel / stekker

Indien u in onzekerheid bent, neemt u contact op met de serviceafdeling voor een grondig onderzoek.

U moet nodige maatregels nemen om koelmiddellekkage te vermijden die het milieu zou kunnen vervuilen.

3. Installatie

a) Neem alle verpakkingsmaterialen weg.

b) Neem alle voorwerpen in de koelkast weg.

c) Zorgt u ervoor dat het wasen de banden op de koelkast en de deur weggenomen zijn.

d) Neem de eventuele polystyreen schilfertjes weg rond de koelkast.

e) Neem de accessoires en handleiding uit van de koelkast.

f) Was de binnenkant van de koelkast met warm water en azijn en dan droog hem met een zacht handdoekje.

U moet wasmiddel, scherp of puntig instrument en sodagericht reinigingsmiddel niet gebruiken om de koelkast schoon te maken.

- Zorgt u ervoor dat er geen schade is aan het afkoelsysteem voor de installatie.
- De koelkast kan alleen gebruikt worden bij de ontworpen bedoelingen.
- De koelkast moet geplaatst worden op een vaste- en vlakke vloer om koelmiddelcirculatie en afkoelprestaties te garanderen.
- U kunt maar beter de koelkast plaatsen in een koele-, droge- en goed ventilerende kamer.
- Bloot u de koelkast niet aan direct zonlicht en zorgt u ervoor dat de milieutemperatuur niet te hoog is.
- Plaats de koelkast ver van een hittebron, zoals verwarming, oven of koker. Anders zal de compressor vaker werken en dan meer macht gebruiken.

Indien de koelkast nabij een hittebron moet plaatsen, is het aanbevolen dat u een warmtegrens installeert tussen de koelkast en de hittebron (maar het gebruik van asbest is verboden). Hierna vindt u de veilige afstand tussen de koelkast en hittebron:

Koker of elektrische oven	15 cm
Radiator of oven	30 cm
Een andere koelkast	8 cm

U moet geen stralend apparaat op de koelkast plaatsen, zoals een magnetron of roosterringoven.

Zorgt u ervoor dat de luchtuitlaat niet geblokkeerd is.

U moet de stekker nooit uittrekken d.m.v. dat u de kabel trekt. Grijp altijd de stekker en trek hem uit van het stopcontact.

Waarschuwing!

Nadat de koelkast verplaatst is, moet u hem laten staan voor minstens 2 uren voor het gebruik om te bevestigen dat de circulatie van koelmiddel stabiel is.
Voordat u de koelkast in gebruik neemt, zorgt u ervoor dat de binnenruimte droog is (vooral de hoeken).

Gevaar!

Volgens de chemische compositie zal het koelmiddel misschien brandbaar kunnen zijn.
De "lekkagebestendigheid" van het koelmiddelcirculatiesysteem is getoetst. Interventie zonder machtiging aan het koelmiddelcirculatiesysteem zal een brand kunnen veroorzaken.
Zorgt u ervoor dat het koelmiddelcirculatiesysteem en de randapparaten van de compressor niet onder de invloed is.

Enige interventie aan het afkoelsysteem kan alleen door professioneel personeel uitgevoerd worden.

Waarschuwing!

In een oog kan het koelmiddel zeer ernstige verwonding veroorzaken. Gebeurt het nou, spoel uw ogen met stromend water en raadpleeg onmiddellijk een oftalmoloog.

De koelkast moet gebruikt worden binnen een geschikt temperatuurbereik volgens het klimaattype.

Schenkt u aandacht alstublieft aan de kamertemperatuur voor een specifiek klimaattype. Lees de kwalificatieplaat voor het klimaattype van uw apparaat.

Klimaattype	Kamertemperatuur
SN	+10°C~+32°C
N	+16°C~+32°C
ST	+16°C~+38°C
T	+16°C~+43°C

4. Kwalificatieplaat

De kwalificatieplaat vindt u op de zijde- of achterplaat van de koelkast en die bevat belangrijke technische data.

Schrijft u deze technische data maar op.

Schrijft u deze technische data op voor toekomstige referentie zodat u de koelkast niet hoeft te verplaatsen indien zulke data nodig zijn.

Model/Type

Nettovolume..... Liter
Werkvoltage..... V ~50Hz
Maximale inputmacht..... Watt
Elektrische stroom..... Amp
Energieconsumptie kWH/24uren
Bevriescapaciteit..... kg/24uren (niet beschik voor koelkasten zonder bevriesruimte)

5. Elektrische aansluiting

De koelkast moet een goed geaard stopcontact gebruiken dat gecontroleerd is door een gekwalificeerde elektricien. Tevens moet de stekker van de koelkast altijd uitgetrokken zijn in een individueel stopcontact dat een aan de kwalificatieplaat voorziende voltage- en zekeringkwalificatie heeft.

Is het niet het geval, neemt u contact onmiddellijk op met uw locale servicecentrum of handelaar.

De koelkast moet niet aangesloten worden met een omzetter (zoals een zonnecel).

Gebruikt u geen extensiekabel.

6. Bedieningsinstructies

a) Doe de koelkast aan of uit, en dan selecteer de instelling van temperatuur.

- Temperatuurregeling (thermostaat)
- De temperatuurregeling is gebruikt om de koelkast aan of uit te doen en ook om de temperatuurinstellingen te selecteren.

b). Aandoen

Draai de temperatuurregeling met de klok mee om de koelkast aan te doen. (Draait u alleen tot de beperkte positie, anders zou u de temperatuurregeling kunnen beschadigen.)

De compressor begint te werken totdat de binnentemperatuur de instelling bereikt.

c). Temperatuur instellen

Draai de temperatuurregeling tegen de klok mee naar het laagste niveau = minst koelen.

(Het draaien van de temperatuurregeling tegen de klok mee tot het uiterste zal de koelkast uitdoen, en de compressor zal ook ophouden met werken.)

Draai de temperatuurregeling tegen de klok mee naar het hoogste niveau = meest koelen.

De temperatuursinstellingen moeten aan de volgende condities voldoen:

- Mi lieutemperatuur
- Hoeveelheid van het voedingsmiddel in de koelkast
- Frequentie van het openen van deur

U zult het instellen van de juiste temperatuur gauw leren door het gebruik.

Een geschikte temperatuur is zeer belangrijk voor de opslag van voedingsmiddel. Microbe k an het voedingsmiddel snel bederven behalve dat de groente verder groeit met lage temperatuur. Het is aanbevolen dat u een lager dan 5° C temperatuur kiezen om het voedselbederf uit te stellen.

d). Stoppen

Draai de temperatuurregeling met de klok mee tot het uiterste.

De compressor zal dan stoppen.

Trek de stekker uit van het stopcontact.

7. Binnenlicht (niet van toepassing op sommige models)

U kunt een lichtschakelaar vinden in alle models die een binnenlicht heeft. Indien de koelkast aangedaan is, zal het licht / zullen de lichten aan zijn wanneer de deur geopend wordt en uit zijn wanneer de deur weer gesloten wordt. Het licht heeft een beschermingkap. De maximale macht aan het licht is 10 watts, en een E 14-contactdoos is geïnstalleerd. Het vervangen van het licht moeten gedaan worden conform de instructies in het aanhangsel.

8. Vervangen van het lichtpeertje

Trek de stekker uit van het stopcontact of sluit de zekering.

Neem de lampenkap weg.

Neem de lampenkap weg volgens de illustraties van secties 23 op de laatste pagina.

Vervang de lampenkap.

Vervang de lampenkap weg volgens de illustraties van secties 23 op de laatste pagina.

U moet de hoger dan 10 watts lichten niet gebruiken. De voltage van het licht moet voldoen aan de vereisten op de kwalificatieplaat.

9. Aanbevolen locatie van divers voedingsmiddel (van top naar beneden)

1). Deur:
a) Boter, kaas;
b). Eieren;
c) Voedingsmiddel of specerij in flessen of blikken;
d) Grote flessen of -blikken;

2). Koelruimte:
a) Makkie;
b) Brood, dessert, gekookt vlees;
c) Worst, vlees;
d) Fruit, groente, salade.

10. Afneembaar rek:

In sommige models kunnen de rekken of glazenrekken afgenomen worden om zich aan te passen van voorwerpen van verschillende grootten.

Neem het voedingsmiddel weg dat op het af te nemen rek ligt.

Neem het rek weg, plaats het omlaag op een ander niveau aan de binnenmuur tot het uiterste.

OPMERKINGEN!

1 U kunt het voedingsmiddel maar beter verpakken dat snel bederft.

2 Fruiten, groenten en salade kunnen vers blijven in de groentelade zonder verpakking.

3 Plastische- en aluminiumwazen en glazenhouders die opnieuw gebruikt kunnen worden zijn geschikt om het voedingsmiddel te verpakken.

4 De verpakking van het voedingsmiddel moet nooit de achtermuur van de koelkast aanraken omdat ze bevroren kan zijn een aan de achtermuur kan vaststeken.

5 U moet heet(hete) voedingsmiddel en drank laten afkoelen voordat u hen in de koelkast plaatsen.

6 Warme lucht kan binnen de koelkast gaan wanneer de deur geopend is. U kunt de deur smaller openen om energie te sparen.

7 U moet explosieve materialen nooit in de koelkast opslaan (zoals spuiters die gevoelig zijn van druk) vanwege het risico van ontploffing.

8 U moet eetbare olie nooit in de deurvergaarbakken leggen omdat de plastische panelen van de deur beschadigd kunnen worden.

9 Drank met een hoge geest kan alleen in het gebied van lage temperatuur opgeslagen worden, en u moet ook zegelwas gebruiken.

11. IJskast

IJskasten met 3- ster of 4- ster zijn geschikt voor het opslaan van pr ebevroren voed ingsmiddel (voedingsmiddel dat al bevroren is voor dat het in de koelkast geplaatst is). Tevens zijn ze ook geschikt voor het korte opslaan (2 à 3 weken) en het maken van ijs, ijsjes en waterijs.

Besteedt u aandacht aan de expiratiedatum van het voedingsmiddel.

De ijskasten kunnen gebruikt worden om ijsblokjes te maken.

1 Temperatuur binnen de ijskast kan geregeld worden door het instellen van de temperatuurregeling. Voor vers voedingsmiddel of dat voor een lange periode opgeslagen moet worden, is - 18°C aanbevolen omdat microbe bij zulke temperatuur niet kan overleven. Wanneer de temperatuur boven -10°C is, kan microbe het voedingsmiddel bederven en dus de opslagperiode van het voedingsmiddel zal grotendeels verminderd worden.

2 Hoe hoger de temperatuurregeling ingesteld is, hoe lager de temperatuur van de ijskast zal zijn.

3 In het algemeen kunt u een gemiddelde instelling kiezen indien het voedingsmiddel alleen voor een korte periode opgeslagen zal worden.

4 In het algemeen kunt u een hoge instelling kiezen indien het voedingsmiddel voor een lange periode opgeslagen zal worden.

OPMERKING!

- U moet gebottelde- of ingeblikte kooldioxidedrank niet in de ijskast leggen, omdat kooldioxide zich kan ontplooien en tot ontploffing leiden indien het bevroren wordt.
- Gebotteld voedingsmiddel dat onmiddellijk bevroren moet worden moet opgeslagen worden in de ijskast voor niet meer dan é én uur voor dat ze uitgenomen worden, anders zouden de flessen kunnen ontploffen.
- IJsjes of watерijs moeten niet onmiddellijk gegeten worden nadat ze uit de koelkast genomen worden vanwege het risico van lippen- of tongbevriezing. Bovendien moet u de binnenmuur van de ijskast niet aanraken indien uw handen nat zijn.

BELANGRIJK!

- Het in de ijskast op te slaan voedingsmiddel moet goed verpakt worden.
- Besteed aandacht aan de expiratiedatum van het bevroren voedingsmiddel.
- Alleen vers voedingsmiddel met een hoge kwaliteit is geschikt voor het opslaan in de ijskast.
- Het in de ijskast op te slaan voedingsmiddel moet een geschikte grootte hebben.
- Het gewicht van een enkel pakket voedingsmiddel moet niet 2kg overtreffen.
- Gebruikt u plastische- en aluminiumwazen die opnieuw gebruikt kunnen worden, of kunt u ook het voedingsmiddel in houders opslaan.
- De verpakking moet erbinnen niet te veel lucht houden.
- U kunt bungee, klemmen, touw of antivriezende bandjes gebruiken om de verpakking van het voedingsmiddel te zegelen.
- U kunt een waaslasapparaat gebruiken om plastische verpakkingen te zegelen.
- Plaats de bredere kant van het voedingsmiddel naar beneden om het bevriezen te versnellen.
- Maak de verpakking droog voor dat u haar in de koelkast plaatst, omdat ze zou kunnen vastzitten indien bevroren.
- Indien u het voedingsmiddel wilt bevriezen dat al gedeeltelijk of helemaal ontdooid is, moet u het koken voordat u het in de koelkast weer plaatst.
- Eet u het voedingsmiddel niet na de expiratiedatum vanwege het risico van vergiftiging.

12. Het maken van ijsblokjes, ijsjes en waterijs

Het maken van ijsblokjes:

- Giet u water in de ijsschaal tot ¾ van het volume en plaats hem op de bodem van de koelkast. Wanneer de ijsblokjes klaar zijn, spoel de ijsschaal met stromend water, en dan kunt u de ijsblokjes uitnemen.

Het maken van ijsjes:

- Neem de separators weg van de ijsschaal. Opmerking: hoe romiger uw ijsje is, hoe langer het duurt om het te maken. Wanneer het ijsje klaar is, spoel de ijsschaal met stromend water, en dan kunt u de ijsblokjes uitnemen.

13. Voorbereiding voor een vakantie

Voor een lange vakantie of afwezigheid, moet u de stekker van de koelkast uittrekken van het stopcontact en de koelkast schoonmaken als beschreven in "Schoonmaken en onderhouden". De deuren moeten open blijven om vorming van schimmel of geur te voorkómen.

14. Schoonmaken en onderhouden

Trek de stekker uit van het stopcontact voor het schoonmaken.

De bui tenkant va n de ko elkast moet sch oon blijven. Gebruikt u meubelstrooplikker of -verbeteringsmiddel om de bui tenkant r egelmatig sch oon te ma ken (m aar dez e moeten niet gebruikt worden om de binnenkant schoon te maken). Veeg de deurpakking met een vochtig doekje en warm water. Geen w asmiddel ka n ge bruikt worden. Tevens m oet u o ok ge en o lie of vet ge bruiken om de deurpakking schoon te maken.

Maak de binnenkant regelmatig schoon.

- Maak de k oelkastruimte ma andelijks scho on en to ets haar na elk ontdooien.
- Neem het voedingsmiddel uit van de koelkast en plaats het in een koele- en droge plaats.
- Neem alle afneembare onderdelen weg.
- Binnenonderdelen moeten ni et gewas sen wor den in een afwasmachine, en moeten gewassen worden door uw handen met warm water en een beetje afwasmiddel. Gebruikt u t och geen ge concentreerd wasmiddel, schurend a gens o f chemische substanties z oals z uur. Zacht afwasmiddel is aanbevolen.

Stoomschoonmakers zijn gevaarlijk en worden strikt verboden.

Was de binnenruimte met w arm- en s choon wat er en maak haar droog met een zacht doekje. Wacht voor 3 à 4 minuten voordat u de koelkast weer aandoet.

Beschadigt of n eemt u ni et w eg d e kwa lificatieplaat v an de koelkast, omdat die mi sschien nodig i s vo or de naverkoopsdienst of relevante processen.

Zorgt u e rvoor d at water niet b innen de elektrische onderdelen in de koelkast gaan.

Indien een hittewisseler, b ijv. een condensor, i s geïnstalleerd aan d e r ug v an de koel kast, moet stofwolk en pl uksel r egelmatig weg genomen om efficiënte hitteverspreiding t e garanderen en buitensporige machtconsumptie t e ve rmijden. Gebr uik ee n z achte borstel of stofzuiger om de hittewisseler schoon te maken.

Het tijdens het ontdooien geproduceerde water wordt snel droog via de goot . Het dr ooggat moet regelmatig schoongemaakt worden me t een z wabber of gel ijk instrument.

Zorgt u ervoor dat w ater n iet ben eden h et dr ooggat tijdens het schoonmaken. An ders z al w ater overlopen o f spatten op de grond vanwege verdamping.

15. Ontdooien

a) Koelkastruimte

De achtermuur van de binnenruimte kan bevroren worden wanneer de c ompressor (afkoeleenheid) i n di enst i s. De koelkast kan zelf automatisch ontdooien en het tijdens het ontdooien geproduceerde water gaat beneden de goot en via een drooggat naar een schaal waarop het verdampt.

b) Diepvriezer (optioneel)

De di epvriezer di e ontworpen i s v oor het opslaan van bevroren voedingsmiddel k an ni et z elf a utomatisch ontdooien.

De diepvriezer m oet r egelmatig o ntdooid w orden. Ontdooit u de diepvriezer wanneer het ijs dikker dan 5mm is.

Trek de stekker uit van het stopcontact voor het ontdooien. Neem het voedingsmiddel uit de diepvriezer en plaats het in ee n koele plaats. G ebruik een i jsschraper om het i js weg te n emen. Om he t proces te versnellen, kun t u een kom warm w ater i n de di epvriezer ver plaatsen. Maa k de diepvriezer schoon en doe haar we et a an n a he t ontdooien.

Mogelijk veiligheidsgevaar!

Gebruikt u toch geen elektrische apparaten zoals haardroger, elektrische ventilator, stoomschoonmaker, ontdooinevel of open vuur (zoals een kaars) om de diepvriezer te ontdooien.
De plastische onderdelen of binnenruimte zouden kunnen smelten en vonkje of open vuur kan een brand veroorzaken indien er explosief gas is.
Gebruikt u absoluut geen stoomschoonmaker om de diepvriezer te ontdooien vanwege het risico van elektroshock!

Waarschuwingen!

Verpak het bevroren voedingsmiddel met krant of deken.

- Verplaats het voedingsmiddel i n een koele pl aats voordat het ontdooien klaar is.
- Laat de deur van de diepvriezer open blijven.
- I Js en v orst vormen op de op pervlakte va n de verdamper tijdens de b ediening. E en dikke l aag ijs of vorst w erkt net als hitte-isolatie en verhindert d e thermiekgeleiding.
- Ontdooi de di epvriezer zo snel mogelijk om het dooien van het bevroren voedingsmiddel te voorkómen.
- Veeg het ontdooiwater af van tijd tot tijd met spons.
- Plaats een h ouder van warm water (maar niet kolkend water) na ast de d eur van de di epvriezer om het ontdooien te versnellen.
- Maak de di epvriezer dr oog en pl aats h et b evroren voedingsmiddel terug.
- Sluit de koel kast opnieuw el ektrisch aa n na het ontdooien.
- Doe de k oelkast aan doo r het r egelen van de temperatuurbeheerknop.
- Sluit de deur van de diepvriezer.

16. Problemendiagnose

De l aatste fabrikaat-, a fkoel- e n diepvriestechnologie i s aangenomen om v eilige- e n betrouwbare bedi ening v an uw apparaat te garanderen. I ndien u n iet z eker be nt, controleert u de koelkast vo lgens de v olgende beschrijvingen voordat u naar ons belt.

Belangrijke factors:
De com pressor (ook ` afkoeleenheid` g enoemd is) ni et werkt voortdurend.

De com pressor i s beheerd door een automatische temperatuurregeling op een temperatuurschaal. Wanneer de bi nnentemperatuur de vooruit gekozen t emperatuur overtreft, begint de compressor automatisch te werken en vise versa.

Het is nor maal dat de com pressor l awaai pr oduceert tijdens de bediening. Het lawaai is afkomstig van de motor. De stroom van koelmiddel via het afkoelsysteem kan een kirrend geluid produceren. Deze soorten lawaai tonen niet aan dat de koelkast niet goed werkt.

De bui tenoppervlakte z ou m isschien n at kunnen zijn wanneer het bi nnen de koelkast koud i s maa r de milieutemperatuur laag is . H et is n ormaal d at de buitenoppervlakte w eer d roog w ordt i ndien d e milieutemperatuur stijgt.

Indien de oorzaken van dez e fen omenen ni et geïdentificeerd kunnen wo rden, ne emt u co ntact op me t het dienstcentrum.

17. Oplossingen van problemen

a) Probleem: De koelkast werkt niet

Controleert u:
- Is de machtkabel in een goede conditie? Is de stekker van de koelkast uitgestoken in het stopcontact?
- Loopt er elektriciteit over? (Gebruik een klein apparaat zoals een m engapparaat of ha ardroger om t e controleren.)
- Is d e koelkast a angedaan? (De temperatuurschaal moet niet als `0` ingesteld worden.)
- Is de zekering gebroken? Of is ze in slecht contact?

b) Probleem: De binnenruimte is niet koel genoeg, en vaak werkt en stopt de compressor.
Controleert u:
- De koelkast/diepvriezer moet niet gebruikt worden voor minstens 2 ur en na de i nstallatie om he t koelmiddelcirculatiesysteem te laten stabiliseren. Leest u alstublieft de “Aandoen“. Indien dat werkt niet, trek de stekker uit van het stopcontact en hel de koelkast over voor een m oment o f p laats d e koelkast op een hellende oppervlakte en daarna plaats hem terug. Sluit de koelkast el ektrisch aa n n a 2 ur en. De deur(en) moet/moeten gesloten worden voor 12 uren.
- Is d e d eur juist gesloten? Als h et zo i s, m oet d e deurpakking veilig en vlak op de buitenkast drukken.

Examen: Het zal moeilijk zijn om een vel papier te trekken tussen de deurpakking en de buitenkast.
Indien het papier gemakkelijk getrokken kan worden, neemt u contact op met het dienstcentrum.
- Er is dik ijs in de diepvriezer (leest u `Schoonmaken en onderhouden`).
- Is de koelkast bl ootgesteld aan di rect zonlicht of dichtbij een hittebron (oven, radiator, enz.)?

Wat u doen moet: Stelt u de koelkast niet bloot aan direct zonlicht. Plaats de koelkast ver van hittebron. Installeer een thermiekgrens tussen de koelkast en de hittebron (Leest u alstublieft `Locatie`).

- Is de binnenruimte te zwaar belaad?
- Is er goede ventilatie in de kamer? Is de luchtopening versperd? I s de hi ttewisseler (condensor) aan d e r ug bedekt door stofwolk?

c) De temperatuur van de koelkastruimte is te laag.
Controleert u:
- Is de temperatuurregeling juist ingesteld?
- Is de deur van de diepvriezer juist gesloten?
- Is er v eel vers voedingsmiddel (meer dan 1 kilo) in de diepvriezer? (Indien d e di epvriezer werkt voor te l ang, zou de temperatuur in de diepvriezer kunnen afwijzen.)

d) De diepvriezer is te heet dus het bevroren voedingsmiddel is gedooid.
- Is de mi lieutemperatuur te l aag? (Als dat zo is, zal d e afkoeleenheid de fect z ijn en to t e en hogere temperatuur leiden in de diepvriezer.)

Wat u doen moet: Stijg de milieutemperatuur.
e) Er is dik ijs in de diepvriezer.
Controleert u:
- Indien wat voedingsmiddel bevr oren i s a an d e binnenmuur, probeer het weg te nemen met een stomp voorwerp zoals een lepelhandvat.
- Ontdooi d e diepvriezer e n ma ak haar schoon (l eest u alstublieft `Ontdooien`). E en di kke i jslaag z al de afkoelprestatie be lemmeren e n el ektriciteitconsumptie toenemen.

f) Het binnenlicht is uit.
Controleert u:
- Werkt de lampschakelaar wel?
- Indien de l ampschakelaar goed w erkt, m oet het lichtpeertje ver vangen wo rden (leest u alstublieft `Vervangen van het lichtpeertje`).

g) Ongebruikelijk lawaai
Controleert u:
- Is de koelkast stabiel geplaatst? Raakt de koelkast aan andere meubels of -voorwerpen? Is er iets vastgezeten tussen de achterkant van de koelkast en de muur?
- Neem de met de koel kast a anrakende voorwerpen uit en laat staan vol doende r uimte tussen de koelkast e n omgeving.
- Is alle beweegbare onderdelen veilig vastgehouden?
- Raken flessen of houders in de bi nnenruimte aan m et elkaar?

Opmerking!
Het is normaal dat er lawaai is omdat het koelmiddel langs het afkoelsysteem stroomt.
Het is normaal dat vocht vormt rond het deurhandvat in de zomer. Maak het droog met een zacht doekje.
De k oelkast wo rdt niet doo r de gebr uiker z elf he rsteld worden. Dus tussenkomt u niet in het normale werken van het apparaat.

18. Tijdens een black-out

U hoeft het bevroren voedingsmiddel niet uit te nemen van de diepvriezer indien de black-out niet langer dan 2 uren duurt. Anders neemt u het uit na 2 uren.

19. Bellen naar het dienstcentrum

Onderhoudsbeurt en reparatie moeten uitgevoerd worden door gekwalificeerd personeel. De fabrikant neemt geen verantwoordelijkheid voor het risico van schade of verwonding die ver oorzaakt zijn ten gevolge van het niet-voldoen aan deze bepalingen. Daarna geldt de kwaliteitgarantie niet meer.
De garantie en de lijst van dienstcentra geven informatie over de gemachtigde naverkoopdienstleveranciers van uw apparaat.
Neemt u contact op met uw handelaar indien er geen dienstcentrum is in uw buurt.
Voor de defecten en problemen die veroorzaakt zijn door onjuist gebruik of breuk van de hierin inbegrepen instructies, moeten de kosten van het onderhouden of repareren worden betaald door de gebruiker. De handelaar neemt geen verantwoordelijkheid van zulke kosten.
Om snelle hulp te ontvangen is de volgende informatie nodig:

- **Type en model van de koelkast (leest u alstublieft de kwalificatieplaat)**
- **Koopdatum**
- **Naam en adres van de handelaar**
- **Beschrijving van de storing / het probleem**

20. Installatie in de keuken

Indien u de koelkast in de keuken wilt verplaatsen, kunt u de relevante instructies lezen in de handleiding van andere typen koelkasten.

21. Garantie

De voorwaarden en garantieperiode zijn afgedrukt op het Garantiecertificaat dat in het karton ligt. De handelaar zal de beknopte informatie u vertellen bij de verkoop.

De fabrikant behoudt voor het recht om het ontwerp, de opbouw en technologie te veranderen van tijd tot tijd zonder voorafgaande kennisgeving.

22. Illustratie van onderdelen

A HUL-546W/HTTL-607W/HTTL-506W

HUL-676W(S)(B)/HUL-677W

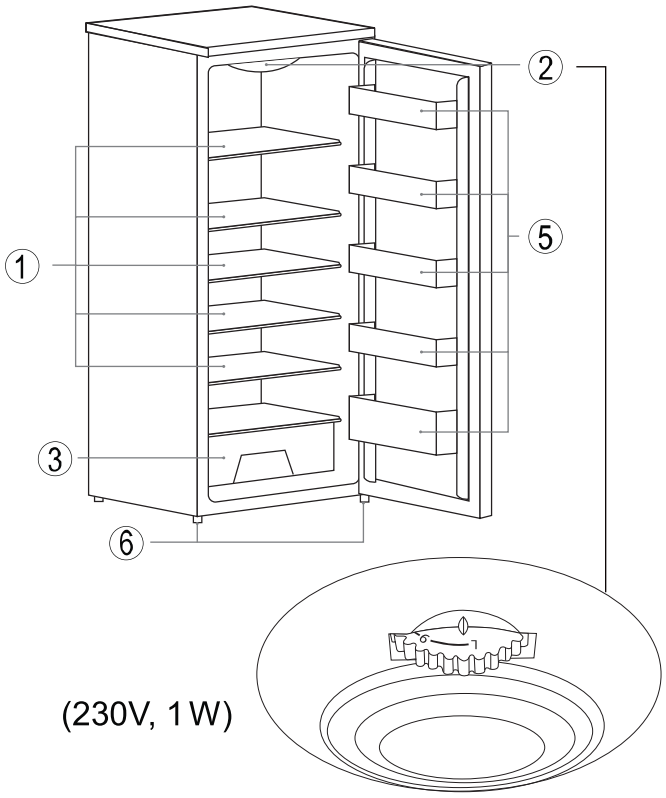

B HTTF-506W(S)/HTTF-607W

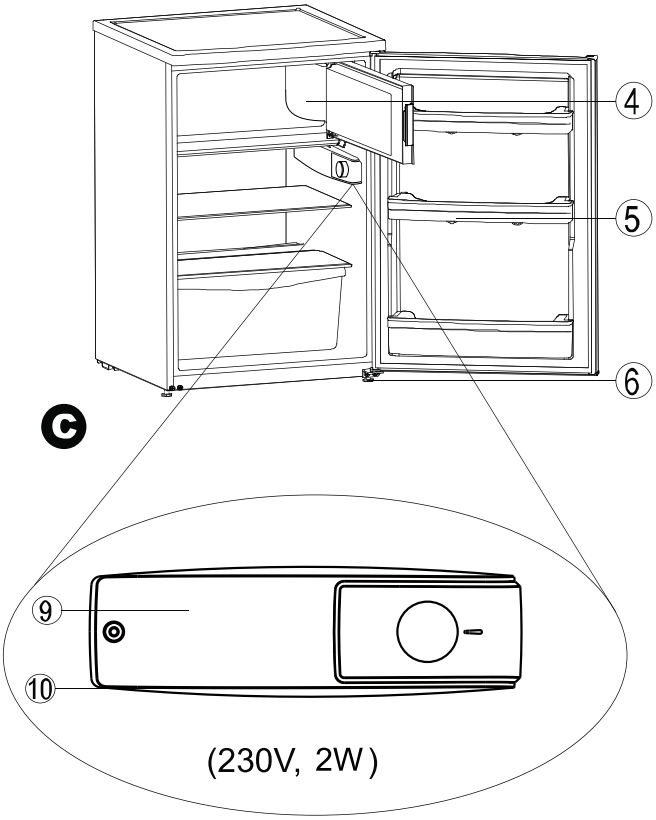

D

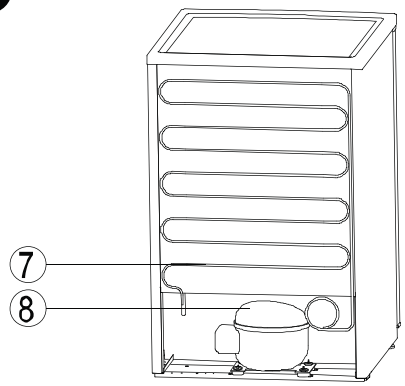

1	Rek (glazenrekken)	7	Condensor
2	Binnenlicht & temperatuurbeheerknop	8	Compressor
3	Kemachtiger	9	Lampenkap
4	Diepvriezer	10	Lichtpeertje
5	Flessen rek	11	Lichtschakelaar
6	Bodemscharnier en gelijkmakende poot		

23. Binnenlicht – vervangen van het lichtpeertje

Vervangen van het lichtpeertje (Illustraties D, secties 22):

Trek de stekker van de koelkast uit van het stopcontact.

a. Druk de lampenkap omlaag volgens de illustratie.
b. Neem de lampenkap weg.
c. Installeer de lampenkap nog een keer.
d. Vervangen van het lichtpeertje.

24. Omkeerbare deur

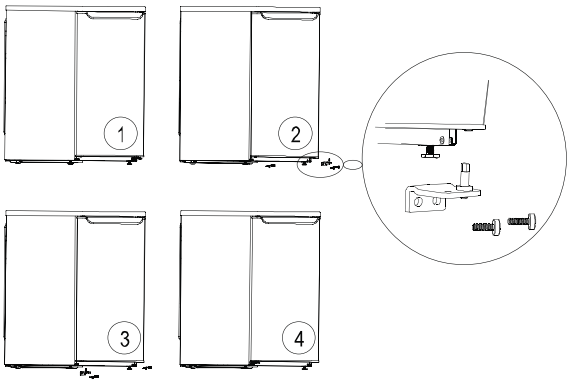

De schommel van de deur kan omgekeerd worden met de koelkast. Volgt u de volgende stappen om de deurschommel om te keren.

a. Hel de koelkast een beetje en neem de schroef van de gelijkmakende poot en het bodemscharnier weg. Neem de deur van de koelkast af.

Opmerking: Houdt u de rand van het rek zonder te veel macht vanwege het risico van schade aan de koelkast.

b. Neem het bovenscharnier weg en plaats het in het gat van de schacht van het bovenscharnier op een andere kant van de kast. Maak het scharnier vast.

c. Installeer de deur.

d. Hel de koelkast opnieuw en maak het bodemscharnier vast. Daarna schroeft u de gelijkmakende poot.

BELANGRIJKE INSTRUCTIES VOOR DE OPRUIMING

Richtlinie 2012/19/EU

Als verantwoordelijke verdeler zijn we milieubewust.
Wij verzoeken u uw product, batterijen en het verpakkingsmateriaal op een correcte wijze op te ruimen. Op die manier draagt u bij tot het behoud van de natuurlijke rijkdommen en een milieuvriendelijke recyclage.

U dient dit product en de verpakking op te ruimen conform de lokale wetgeving en normen. Dit product bevat elektronische onderdelen en in sommige gevallen batterijen en moet gescheiden worden gehouden van het huishoudafval wanneer het product wordt afgedankt.

Contacteer de lokale bevoegdheden voor meer informatie omtrent afval en recyclage.

Dit product moet naar het lokale recyclagepunt worden gebracht, op bepaalde plaatsen worden geen kosten aangerekend.

Onze producten worden continu bijgewerkt waardoor kleine afwijkingen in deze gebruiksaanwijzing kunnen optreden.

Spis treści *Strona*

1. Ochrona środowiska i prawidłowe usuwanie 2
2. Usytuowanie 2
3. Instalacja 2-3
4. Tabliczka znamionowa 3
5. Podłączenie do sieci elektrycznej 3
6. Instrukcja obsługi 3-4
7. Oświetlenie wnętrza.....4
8. Wymiana żarówki.....4
9. Przechowywanie świeżej żywności 4
10.Wyjmowana półka.....4
11.Komora zamrażarki.....5
12.Wykonywanie lodu i lodów.....5
13.Przygotowanie do wyjazdu na urlop 5
14.Czyszczenie i konserwacja 5-6
15.Odszranianie.....6
16.Diagnostyka problemów.....6-7
17.Rozwiązywanie problemów.....7
18.Podczas przerwy w zasilaniu 8
19.Wezwanie serwisu 8
20.Instalacja w kuchni.....8
21.Gwarancja.....8
22.Ilustracje części.....8
23.Oświetlenia wnętrza – wymiana żarówki 8
24.Przekładane drzwi 8

Przed rozpoczęciem eksploatacji urządzenia, prosimy dokładnie przeczytać te instrukcje. Ważne instrukcje prosimy podkreślić. Prosimy przechowywać Instrukcję użytkownika w bezpiecznym miejsc do późniejszego wykorzystania. W przypadku sprzedaży urządzenia, prosimy pamiętać o przekazaniu jej następnemu właścicielowi.

Kupiona przez Państwa chłodziarka jest bezpieczna i niezawodna. Przy prawidłowej eksploatacji i konserwacji będzie służyła przez wiele lat. Na ostatniej stronie tej Instrukcji użytkownika znajdują się dane techniczne urządzenia i parametry podane na tabliczce znamionowej uzyskane na podstawie badań w temperaturze otoczenia wynoszącej 10~32°C.

Ważne!

Urządzenie przeznaczone jest wyłącznie do użytku domowego. Wykorzystując je do celów przemysłowych lub handlowych należy pamiętać, by przestrzegać odpowiednich norm i przepisów.

Wykonano próbę szczelności zgodnie z odpowiednią normą bezpieczeństwa.

By uniknąć przypadkowego zamknięcia w chłodziarce dziecka, przed pozbyciem się starej chłodziarki należy sprawdzić, czy nie działa i usunąć zamki oraz sworznie zabezpieczające.

Ważne!

Należy pamiętać, że układ chłodniczy zawiera czynniki chłodnicze, które wymagają specjalnej utylizacji urządzenia. Należy skontaktować się wydziałem gospodarowania odpadami w celu uzyskania porady dotyczące prawidłowego składowania starego urządzenia. W przypadku jakichkolwiek wątpliwości prosimy skontaktować się z lokalnymi władzami lub sprzedawcą. Przed przekazaniem urządzenia do zakładu gospodarowania odpadami prosimy upewnić się, że nie zostały uszkodzone przewody układu chłodniczego. Nalegając na prawidłową utylizację sprzętu przyczyniacie się Państwo do ochrony środowiska. Prosimy sprawdzić na tabliczce znamionowej rodzaj czynnika chłodniczego i zastosowaną izolację.

Urządzenie należy tak ustawić, by wtyczka była łatwo dostępna.

Jeżeli przewód zasilający jest uszkodzony, musi być wymieniony na taki sam, dostępny u producenta lub agenta serwisowego.

Uwaga

Urządzenie należy ustawić w dobrze wentylowanym miejscu. Należy usunąć opakowanie, w którym chłodziarka była dostarczona.

Uwaga

Do odszraniania nie wolno używać ostrych ani ostro zakończonych przedmiotów.

Uwaga

Należy się upewnić, że nie jest uszkodzony układ chłodniczy.

Uwaga

Wewnątrz komór do przechowywania żywności nie wolno używać urządzeń elektrycznych, chyba że należą one do zalecanych przez producenta.

Niniejsza Instrukcja użytkownika dotyczy różnych modeli i dlatego mogą być pewne różnice zależnie od modelu.

1. Ochrona środowiska i prawidłowe usuwanie

Materiały opakowaniowe

Urządzenie zostało tak zapakowane, by chronić je przed uszkodzeniami podczas transportu. Zastosowano materiały nadające się do powtórnego przetworzenia.

Pudło wykonano z tektury falistej/ kartonu (głównie z materiału pochodzącego z recyklingu).

- Części ze styropianu (nie zawierającego chlorofluorowęglowodorów)
- Okładziny i torby z polietylenu
- Taśmy z polipropylenu

Wszystkie te cenne materiały można przekazać do punktu zbiórki odpadów, gdzie zostaną ponownie odpowiednio przetworzone. Wszystkich materiałów odpadowych należy pozbyć się w prawidłowy sposób.

2. Usytuowanie

Podczas przenoszenia urządzenia należy pamiętać, by zawsze trzymać je pionowo. Jeżeli trzeba je przychylić, kąt przechylenia nie może być większy niż 45 stopni. Inaczej można uszkodzić urządzenie, co może skutkować nie tylko pogorszeniem parametrów chłodzenia.

Aby uniknąć uszkodzenia produktu lub obrażeń ciała, chłodziarkę powinny rozpakować dwie osoby po uprzednim ustawieniu jej w wybranym miejscu.

Przed rozpoczęciem instalacji należy sprawdzić, czy chłodziarka nie ma widocznych uszkodzeń powierzchni zewnętrznych.

Przesuwając chłodziarkę, nie należy jej chwytać za górny blat, gdyż można ją w ten sposób uszkodzić.

Nie należy uruchamiać chłodziarki, jeśli jest uszkodzona.

Należy dokładnie sprawdzić, czy nie ma:

- uszkodzonego opakowania wynikającego z nieprawidłowego obchodzenia się z chłodziarką podczas transportu
- uszkodzenia obudowy z zewnątrz
- uszkodzenia przewodu zasilającego / wtyczki

W przypadku jakichkolwiek wątpliwości, prosimy skontaktować się z punktem obsługi klienta w celu dokonania dokładnej kontroli urządzenia.

Należy przedsięwziąć wszelkie środki ostrożności, by nie dopuścić do wycieku czynnika chłodniczego podczas uruchamiania chłodziarki. co mogłoby spowodować zanieczyszczenie środowiska.

3. Instalacja

a) Zdjąć wszystkie materiały opakowaniowe.

b) Wyjąć wszystkie elementy z chłodziarki.

c) Pamiętać o usunięciu z obudowy i drzwi folii i taśmy samoprzylepnej.

d) Usunąć elementy ze styropianu znajdujące się wokół chłodziarki (jeżeli są).

e) Wyjąć ze środka akcesoria i broszury.

f) Umyć wnętrze chłodziarki letnią wodą z octem i wytrzeć miękką szmatką.

Do umycia chłodziarki nie należy stosować detergentów, ostrych ani ostro zakończonych przedmiotów jak również środków do mycia zawierających sodę.

- Przed zainstalowaniem chłodziarki, należy się upewnić, że układ chłodniczy nie ma żadnych uszkodzeń.
- Chłodziarkę należy używać jedynie do celów, do jakich jest przeznaczona.
- Chłodziarkę należy ustawić na mocnej i równej powierzchni, by zapewnić prawidłowy obieg czynnika chłodniczego i parametry chłodzenia.
- Jeśli to możliwe, chłodziarkę należy ustawić w chłodnym, suchym i dobrze wentylowanym pomieszczeniu.
- Chłodziarki nie należy ustawiać w miejscu narażonym na bezpośrednie działanie promieni słonecznych by mieć pewność, że nie wzrośnie nadmiernie temperatura.
- Chłodziarki nie należy ustawiać blisko źródeł ciepła, takich jak układ ogrzewania, piekarnik lub kuchenka. Jeżeli tak się stanie sprężarka będzie za często pracować, co spowoduje nadmierne zużycie energii elektrycznej.

Jeżeli chłodziarka zostanie ustawiona blisko źródła ciepła, zaleca się zainstalować osłonę termiczną między chłodziarką, a źródłem ciepła (zabronione są osłony azbestowe) lub zachować odpowiednią odległość między chłodziarką, a źródłem ciepła:

kuchenka lub piekarnik elektryczny	15 cm
grzejnik lub piec	30 cm
inna chłodziarka	8 cm

Na chłodziarce nie wolno ustawiać żadnych urządzeń będących źródłem promieniowania, jak kuchenki mikrofalowe lub piekarniki.

Nie wolno zasłaniać otworów wentylacyjnych.

Nie wolno wyjmować wtyczki ciągnąc za przewód zasilający. Należy zawsze chwytać mocno za wtyczkę i ciągnąć ją na wprost z gniazdka.

Ostrzeżenie!

Po ustawieniu chłodziarki, należy ją pozostawić bez uruchamiania na co najmniej dwie godziny, by ustabilizował się obieg czynnika chłodniczego i zapewniona została jej bezawaryjna praca. Przed uruchomieniem chłodziarki, należy sprawdzić, czy komora jest wewnątrz sucha (zwłaszcza w narożach).

Niebezpieczeństwo!

Zależnie od składu chemicznego, czynnik chłodniczy może być łatwopalny. Szczelność układu obiegu czynnika chłodniczego jest potwierdzona badaniami. Nieuprawnione ingerowanie w układ obiegu czynnika chłodniczego może spowodować pożar. Nie należy manipulować przy układzie obiegu czynnika chłodniczego ani przy częściach zewnętrznych sprężarki.

Każda interwencja w układ chłodniczy musi być przeprowadzona przez wykwalifikowany personel.

Ostrzeżenie!

Jeżeli czynnik chłodniczy dostanie się do oczu, może spowodować poważne uszkodzenie wzroku. W takim przypadku należy wypłukać oczy pod bieżącą wodą i natychmiast poszukać porady okulisty.

Chłodziarka powinna pracować w określonej temperaturze otoczenia zależnie od klasy klimatycznej danego modelu.

Należy stosować się do wymagań dotyczących temperatury otoczenia dla określonej klasy klimatycznej. Klasa klimatyczna urządzenia podana jest na tabliczce znamionowej.

Klasa klimatyczna	Temperatura pomieszczenia
SN	+10°C~+32°C
N	+16°C~+32°C
ST	+16°C~+38°C
T	+16°C~+43°C

4. Tabliczka znamionowa

Tabliczka znamionowa znajduje się na panelu bocznym lub tylnym chłodziarki i są na niej podane ważne dane techniczne.

Należy zapisać dane techniczne.

Dane techniczne należy zapisać, aby w przyszłości nie trzeba było przesuwać chłodziarki, gdyby dane te były potrzebne.

Model / typ

Pojemność.....Litry
Napięcie robocze.....Wolty
Maks. napięcie wejścia (W)..... Waty
Prąd ..... Ampery
Zużycie energii: kWh/24h
Wydajność zamrażania ..... kg/24 godz (brak w przypadku chłodziarek bez komory zamrażarki)

5. Podłączenie do sieci elektrycznej

Chłodziarkę należy podłączyć do prawidłowo uziemionego gniazdka, które musi być sprawdzone przez wykwalifikowanego elektryka. Chłodziarka musi być podłączona do indywidualnego gniazdka, przeznaczonego wyłącznie dla niej o napięciu znamionowym odpowiadającym wartości podanej na tabliczce znamionowej.

W przypadku braku zgodności, należy niezwłocznie skontaktować się z lokalnym centrum serwisowym lub sprzedawcą.

Chłodziarki nie należy podłączać za pośrednictwem przetwornicy (takiej jak ogniwo słoneczne).

Nie należy stosować przedłużaczy.

6. Instrukcja obsługi

a) Włączyć chłodziarkę (lub wyłączyć) i wybrać ustawienie temperatury

- Regulator temperatury (termostat)
- Regulator temperatury stosowany jest do włączania i wyłączania chłodziarki oraz do wyboru ustawień temperatury.

b) Uruchomienie

Należy obrócić regulator temperatury w prawo, by uruchomić chłodziarkę. (Należy obrócić nie dalej niż do wyznaczonego ogranicznikiem położenia, gdyż inaczej można go uszkodzić).

Zaczyna działać sprężarka i pozostaje włączona dopóki wnętrze nie ochłodzi się do żądanej temperatury, zgodnie z ustawieniem.

c) Ustawienie temperatury

Obrócenie regulatora temperatury w lewo do najniższego ustawienia = najmniejsze chłodzenie;

(Obrócenie regulatora temperatury w lewo do końca powoduje wyłączenie chłodziarki i sprężarka przestaje pracować).

Obrócenie regulatora temperatury w lewo do najwyższego ustawienia = największe chłodzenie;

Ustawienie temperatury powinno być dostosowane do następujących warunków:

- temperatura otoczenia;
- ilość przechowywanej żywności;
- częstotliwości otwierania drzwi;

Obserwując pracę chłodziarki można się szybko 'nauczyć, jak należy właściwie ustawiać temperaturę.

Właściwe ustawienie temperatury jest bardzo ważne dla przechowywania żywności. Żywność może się bardzo szybko popsuć na skutek rozwoju drobnoustrojów, jeżeli nie zostanie on pohamowany w niskiej temperaturze.

Zaleca się ustawić temperaturę na 5°C lub niższą, aby zapobiec procesowi psucia się żywności wskutek rozwoju drobnoustrojów.

d) Wyłączenie

Należy obrócić regulator temperatury w lewo do końca.

Sprężarka powinna wówczas przestać pracować.

Wyjąć wtyczkę z gniazdka zasilającego.

7. Oświetlenie wnętrza (nie dotyczy niektórych modeli)

We wszystkich modelach wyposażonych w oświetlenie wnętrza znajduje się wyłącznik światła. Po uruchomieniu chłodziarki, lampka zaczyna się świecić gdy są otwierane drzwi chłodziarki i gaśnie po ich zamknięciu. Lampka znajduje się w osłonie. Maksymalna moc żarówki wynosi 10 watów, z cokołem E14. Żarówkę należy wymieniać zgodnie z instrukcjami podanymi w załączniku.

8. Wymiana żarówki

Wyłączyć chłodziarkę lub odłączyć bezpiecznik.

Zdjąć osłonę lampki.

Osłonę należy zdjąć zgodnie z ilustracjami znajdującymi się w dziale 23 na ostatniej stronie.

Założyć osłonę lampki.

Osłonę należy założyć zgodnie z ilustracjami znajdującymi się w dziale 23 na ostatniej stronie.

Nie wolno stosować żarówek o mocy przekraczającej 10 watów. Napięcie żarówki musi być zgodne z wymaganiami podanymi na tabliczce znamionowej.

9. Zalecane rozmieszczenie różnych produktów żywnościowych (od góry do dołu)

1) Drzwi:

a) masło, ser;
b) jajka;
c) żywność w butelkach lub w puszkach, przyprawy;
d) duże butelki lub puszki;

2) Komora chłodziarki:

a) dżemy;
b) chleb, słodycze, gotowane mięso;
c) wędliny, mięso;
d) owoce, warzywa, sałata.

10. Wyjmowana półka

W niektórych modelach półki i półki szklane można wyjmować, by przechowywać produkty o różnych wymiarach.

Z półki, którą chce się wyjąć, należy usunąć żywność.

Wyjąć półkę i wsunąć do końca w inne rowki znajdujące się na ściankach chłodziarki.

UWAGA!

1 Wkładając do chłodziarki produkty, które łatwo chłoną zapachy, należy je właściwie opakować.

2 Owoce, warzywa, sałata mogą być przechowywane w pojemniku na owoce i warzywa bez opakowania.

3 Do pakowania żywności prosimy używać nadających się do powtórnego użytku folii z tworzywa sztucznego, folii aluminiowej lub szklanych pojemników.

4 Opakowania żywności nie powinny stykać się z tylną ścianką, gdyż mogą do niej przymarznąć.

5 Gorącą żywność i napoje należy całkowicie wystudzić, zanim włoży się je do chłodziarki.

6 Za każdym otwarciem drzwi do chłodziarki dostaje się ciepłe powietrze. Aby oszczędzać energię elektryczną, należy ograniczać otwieranie drzwi.

7 W chłodziarce nie wolno przechowywać materiałów o własnościach wybuchowych (jak na przykład produktów w aerozolu pod ciśnieniem), gdyż mogą eksplodować.

8 Nie wolno przechowywać olejów jadalnych w koszykach na drzwiach, gdyż mogą powstać pęknięcia naprężeniowe na plastikowych panelach drzwiowych.

9 Napoje o dużej zawartości alkoholu należy przechowywać jedynie w miejscu o niskiej temperaturze, bezpiecznie zapakowane.

11. Komora zamrażarki

Zamrażarki z 3 i 4 gwiazdkami odpowiednie są do przechowywania głęboko zamrożonych produktów (wcześniej zamrożonych, przed włożeniem do zamrażarki), świeżych produktów przez krótszy okres (2-3 tygodni) poprzez ich zamrożenie lub do robienia lodu, lodów i sorbetów.

Należy przestrzegać zalecanych terminów przydatności do spożycia.

Zamrażarkę można wykorzystywać do przygotowania kostek lodu.

1. Temperaturę wewnątrz zamrażarki można ustawić regulatorem temperatury. W przypadku świeżej żywności i żywności, która ma być przechowywana przez długi czas, zalecane jest ustawienie -18°C lub poniżej, ponieważ w tej temperaturze nie powinny przetrwać drobnoustroje. Jeżeli temperatura jest wyższa niż -10°C, drobnoustroje mogą powodować psucie się żywności, w związku z czym okres przechowywania ulegnie skróceniu. Jeżeli istnieje potrzeba zamrożenia żywności, która częściowo lub całkowicie rozmarzła, należy ją ugotować przed ponownym włożeniem do zamrażarki. Wysoka temperatura podczas procesu gotowania pozwala na wyeliminowanie większości drobnoustrojów.

2. Im wyższa jest ustawiona temperatura regulatorem, tym niższa będzie temperatura w komorze zamrażarki.

3. Normalnie, gdy żywność wymaga krótkiego okresu przechowywania, należy wybrać średnie ustawienie.

4. Normalnie, gdy żywność wymaga długiego okresu przechowywania, należy wybrać ustawienie wysokiej temperatury.

UWAGA!

- Do zamrażarki nie wolno wkładać gazowanych napojów w puszkach lub butelkach, ponieważ dwutlenek węgla może rozszerzyć swoją objętość podczas procesu zamarzania i rozsadzić pojemnik.
- Napoje w butelkach, które wymagają natychmiastowego schłodzenia należy włożyć do zamrażarki maksymalnie na godzinę, gdyż w przeciwnym razie mogą eksplodować.
- Lodów i sorbetów nie należy spożywać natychmiast po wyjęciu z zamrażarki, by nie odmrozić warg i języka (skóra może popękać). Należy ponadto unikać dotykania wnętrza zamrażarki mokrymi rękami.

WAŻNE!

- Żywność wkładana do zamrażarki musi być dobrze zapakowana.
- Należy przestrzegać terminu przydatności do spożycia zamrożonych produktów.
- Do zamrażania odpowiednia jest tylko dobra jakościowo, świeża żywność.

  Żywność przechowywana w zamrażarce musi być podzielona na odpowiednie porcje.
- Waga pojedynczego opakowania zamrożonej żywności nie powinna przekraczać 2 kg.
- Do pakowania żywności prosimy używać nadających się do powtórnego użytku folii z tworzywa sztucznego, folii aluminiowej przeznaczonych do pakowania żywności lub pojemników.
- W opakowaniach żywności nie należy pozostawiać zbyt dużo powietrza.
- Do zamknięcia opakowań należy używać gumek, zapinek, sznurka lub taśmy samoprzylepnej odpornej na niskie temperatury.
- Do zamknięcia opakowań z tworzywa można wykorzystać urządzenie do pakowania w folię.
- Opakowania należy ułożyć na płask, by przyspieszyć proces zamrażania.
- Opakowania należy wytrzeć do sucha przed włożeniem do zamrażarki, by nie przymarzły do siebie.
- Jeżeli istnieje potrzeba zamrożenia żywności, która częściowo lub całkowicie rozmarzła, należy ją ugotować przed ponownym włożeniem do zamrażarki.
- Nie wolno spożywać żywności po wygaśnięciu terminu przydatności do spożycia, ponieważ można się zatruć.

12. Wykonywanie kostek lodu, lodów i sorbetów

Wykonywanie kostek lodu:

- Do tacy na lód należy wlać wodę do 3/4 jej objętości i ustawić tacę na dnie zamrażarki. Gdy kostki lodu będą gotowe, należy wstawić tacę pod bieżącą wodę, dzięki czemu łatwo będzie je wydobyć.

Wykonywanie lodów:

- Należy wyjąć z tacy kratkę. Prosimy pamiętać, że im więcej jest w lodach śmietany, tym dłużej będą zamarzały. Gdy lody będą gotowe, należy wstawić tacę pod bieżącą wodę, dzięki czemu łatwo będzie je wydobyć.

13. Przygotowanie do wyjazdu na urlop

Przed wyjazdem na długi urlop lub w przypadku dłuższej nieobecności, należy wyjąć wtyczkę z gniazdka zasilającego i umyć chłodziarkę zgodnie z opisem w dziale „Czyszczenie i konserwacja". Pozostawić drzwi otwarte, by nie dopuścić do powstania pleśni lub nieprzyjemnego zapachu w środku chłodziarki.

14. CZYSZCZENIE I KONSERWACJA

Przed przystąpieniem do mycia urządzenia należy je wyłączyć lub wyjąć wtyczkę z gniazdka zasilającego.

Należy utrzymywać powierzchnię zewnętrzną urządzenia w czystości. Obudowę chłodziarki należy regularnie czyścić z zewnątrz pastą do mebli lub środkiem pielęgnacyjnym (nie należy używać tych środków do czyszczenia wnętrza). Drzwi i uszczelkę należy wytrzeć szmatką zwilżoną letnią wodą. Nie wolno używać detergentów. Uszczelki drzwiowej nie wolno czyścić olejem ani tłuszczem.

Należy regularnie czyścić wnętrze.

- Komorę chłodziarki należy myć raz w miesiącu a komorę zamrażarki - po cyklu odszraniania.
- Należy wyjąć żywność z komory chłodziarki i zamrażarki i ułożyć w chłodnym miejscu.
- Wyjąć wszystkie ruchome części.
- Części znajdujące się wewnątrz urządzenia nie są przeznaczone do mycia w zmywarce. Należy umyć je ręcznie w letniej wodzie z dodatkiem niewielkiej ilości środka do mycia naczyń. Nie należy używać koncentratów środków myjących, środków ściernych ani środków chemicznych, takich jak kwasy. Zaleca się stosować łagodne środki myjące.

Odkurzacze parowe są niebezpieczne i ich stosowanie jest surowo wzbronione.

Umyć wnętrze urządzenia czystą, letnią wodą i dokładnie wytrzeć miękką szmatką. Wnętrze jest całkowicie suche po 3-4 minutach. Nie wolno niszczyć ani usuwać tabliczki znamionowej chłodziarki. Może być potrzebna w przypadku obsługi posprzedażnej lub innych czynności.

Należy uważać, by do części elektrycznych chłodziarki nie dostała się woda.

Jeżeli z tyłu chłodziarki znajduje się wymiennik ciepła, czyli skraplacz, należy czyścić go regularnie z kurzu i kłaczków, by zapewnić skuteczne rozprowadzanie ciepła i uniknąć nadmiernego zużycia energii elektrycznej. Wymiennik ciepła należy czyścić od zewnątrz miękką szczotką lub ścierką.

Woda z odszraniania spływa przez kanał ściekowy. Otwór spustowy należy regularnie czyścić pędzelkiem lub podobnym przedmiotem.

Podczas mycia, należy uważać, by woda nie wyciekała przez otwór spustowy. Mogłaby wylać się na podłogę.

15. Odszranianie

a) Komora chłodziarki

Podczas pracy sprężarki (agregatu chłodniczego), na tylnej ściance komory chłodziarki może pojawić się szron. Chłodziarka ma funkcję automatycznego odszraniania i szron w postaci wody spływa przez kanał ściekowy i otwór spustowy na tacę skąd wyparowuje.

b) Komora zamrażarki (jeśli dotyczy)

Komora zamrażarki przeznaczona jest do przechowywania mrożonej żywności i nie ma automatycznego odszraniania.

Komorę zamrażarki należy regularnie odszraniać. Odszranianie należy wykonać, gdy grubość warstwy lodu osiągnie 5 mm.

Przed rozpoczęciem odszraniania chłodziarki należy ją wyłączyć. Należy wyjąć żywność z komory zamrażarki i ułożyć w chłodnym miejscu. Lód należy usunąć skrobaczką do lodu. By przyspieszyć proces odszraniania, należy wstawić do komory zamrażarki miskę z gorącą wodą. Po odszronieniu, komorę zamrażarki należy umyć i włożyć do niej mrożonki.

POTENCJALNE ZAGROŻENIE!

Do odszraniania komory zamrażarki nie wolno używać żadnych urządzeń elektrycznych, jak suszarki do włosów, wentylatory elektryczne, odkurzacze parowe, odmrażaczy w aerozolu ani otwartego ognia (na przykład świeczek).

Może to spowodować stopienie się elementów wewnątrz komory wykonanych z tworzywa, a każda iskra lub otwarty ogień mogą wywołać pożar w obecności wybuchowego gazu.

Do odszraniania komory zamrażarki nigdy nie wolno używać odkurzacza parowego grozi to porażeniem prądem elektrycznym!

Ostrzeżenia!

- Zamrożone produkty należy zawinąć w gazetę lub koc.
- Przełożyć je w chłodne miejsce do czasu zakończenia procesu odszraniania.
- Należy trzymać drzwi komory zamrażarki otwarte.
- Podczas pracy chłodziarki na parowniku osadza się lód i szron. Gruba warstwa lodu i szronu działa jak izolacja i utrudnia przewodzenie ciepła.
- Komorę zamrażarki należy jak najczęściej odszraniać, by nie dopuścić do rozmrażania żywności.
- Od czasu do czasu należy wytrzeć gąbką gromadzącą się wodę.
- Przy drzwiach zamrażarki należy ustawić miskę z gorącą (nie gotującą) wodą, by przyspieszyć proces odszraniania.
- Następnie należy osuszyć komorę zamrażarki i ułożyć w niej z powrotem mrożonki.
- Po zakończeniu odszraniania należy włączyć chłodziarkę.
- Chłodziarkę należy uruchomić za pomocą pokrętła regulacji temperatury.
- Zamknąć drzwi komory zamrażarki.

16. Diagnostyka problemów

Aby zapewnić bezpieczną i niezawodną pracę urządzenia, do jego wyprodukowania zastosowano najnowsze technologie wytwarzania i najnowocześniejsze techniki chłodnicze i zamrażalnicze. W przypadku wątpliwości co do prawidłowej pracy chłodziarki, przed wezwaniem obsługi serwisowej, należy najpierw sprawdzić poniższe uwagi.

O czym należy pamiętać
Sprężarka (nazywana również agregatem chłodniczym) nie pracuje w sposób ciągły.
Sprężarka sterowana jest automatycznym regulatorem temperatury w postaci pokrętła temperatury.
Gdy temperatura we wnętrzu urządzenia przekroczy wstępnie ustawioną wartość, sprężarka uruchamia się automatycznie, a gdy temperatura we wnętrzu spadnie poniżej wstępnie ustawionej wartości, sprężarka zatrzymuje się automatycznie.
Odgłosy pracy sprężarki są normalnym zjawiskiem.
Hałas ten pochodzi z silnika. Czynnik chłodniczy przepływający przez układ chłodniczy powoduje bulgotanie. Odgłosy te nie świadczą o usterce chłodziarki.
Powierzchnia zewnętrzna chłodziarki może być mokra, gdy temperatura otoczenia jest niska. Jest to normalne zjawisko i powierzchnia zewnętrzna chłodziarki wyschnie, gdy temperatura otoczenia wzrośnie.
Jeżeli powodów takich zjawisk nie można wyjaśnić i rozwiązać problemów, prosimy skontaktować się z centrum serwisowym.

17. Rozwiązywanie problemów

a) Problem: chłodziarka nie działa
Prosimy sprawdzić

- Czy przewód zasilający jest w dobrym stanie? Czy chłodziarka jest prawidłowo podłączona do gniazdka zasilającego?
- Czy nie ma przerwy w zasilaniu? (Należy podłączyć małe urządzenie, by sprawdzić, np. mikser lub suszarkę do włosów).
- Czy chłodziarka została uruchomiona? (Pokrętło temperatury nie może znajdować się w położeniu „0”).
- Czy bezpiecznik nie jest przepalony? A może ma zły styk?

b) Problem: komora nie jest dostatecznie chłodna; sprężarka często się włącza i wyłącza;
Prosimy sprawdzić

- Po ustawieniu chłodziarki/zamrażarki, należy ją pozostawić bez uruchamiania na co najmniej dwie godziny, by ustabilizował się obieg czynnika chłodniczego. Patrz „Uruchomienie”. Jeżeli to nie pomoże, należy wyłączyć chłodziarkę i przechylić na chwilę na bok lub ustawić na pochyłej płaszczyźnie, a następnie z powrotem ustawić na miejscu.
- Podłączyć chłodziarkę do zasilania po 2 godzinach. Trzymać drzwi zamknięte przez 12 godzin.
- Czy drzwi są prawidłowo zamknięte? Jeżeli tak jest, uszczelka drzwiowa powinna być mocno i pewnie dociśnięta do obudowy.

Sprawdzić: Papier włożony między uszczelkę i obudowę powinien dać się wyjąć z trudnością. Jeżeli łatwo się wysuwa, należy skonsultować się z centrum serwisowym.

- Czy w komorze zamrażarki jest gruba warstwa lodu? (patrz „Czyszczenie i konserwacja")
- Czy chłodziarka jest wystawiona na działanie bezpośrednich promieni słonecznych lub stoi w pobliżu źródła ciepła (kuchenka, grzejnik itp.)?

Co należy zrobić: nie należy ustawiać chłodziarki w nasłonecznionym miejscu; trzymać chłodziarkę z dala od wszelkich źródeł ciepła; zainstalować osłonę termiczną między chłodziarką, a źródłem ciepła (patrz „Usytuowanie").

- Czy komora chłodziarki jest przepełniona?
- Czy pomieszczenie jest dobrze wentylowane? Czy nic nie zasłania otworów wentylacyjnych?
- Czy wymiennik ciepła (skraplacz) z tyłu urządzenia pokryty jest kurzem?

c) Temperatura w komorze chłodziarki jest za niska
Prosimy sprawdzić

- Czy regulator temperatury jest prawidłowo ustawiony?
- Czy drzwi komory zamrażarki są poprawnie zamknięte?
- Czy w komorze zamrażarki jest dużo (ponad 1 kg) świeżej żywności? (Jeżeli komora zamrażarki schładzana jest przez dłuższy czas, temperatura komory chłodziarki również się odpowiednio obniża).

d) Temperatura w komorze zamrażarki jest za wysoka i mrożona żywność rozmarza

- Czy temperatura otoczenia nie jest za niska? (Jeśli tak jest, agregat chłodniczy nie działa prawidłowo, co powoduje, że temperatura w komorze zamrażarki jest za wysoka).

Co należy zrobić „Podnieść temperaturę otoczenia.

e) W komorze zamrażarki jest gruba warstwa lodu.
Prosimy sprawdzić

- Czy drzwi komory zamrażarki są poprawnie zamknięte?
- Jeżeli jakiś produkt przymarznie do wewnętrznych ścianek, należy spróbować go usunąć nieostrym narzędziem, na przykład trzonkiem łyżki.
- Odszronić i umyć komorę zamrażarki (patrz „Odszranianie"). Gruba warstwa lodu utrudnia chłodzenie i zwiększa zużycie energii elektrycznej.

f) Oświetlenie wnętrza nie działa
Prosimy sprawdzić

- Czy wyłącznik oświetlenia działa prawidłowo?
- Jeżeli wyłącznik oświetlenia nie jest uszkodzony, należy wymienić żarówkę (patrz „Wymiana żarówki”).

g) Dziwny dźwięk
Prosimy sprawdzić

- Czy chłodziarka jest pewnie ustawiona? Czy chłodziarka nie dotyka innych mebli lub przedmiotów? Czy nic nie zablokowało się między tylną ścianką chłodziarki, a ścianą?
- Odsunąć przedmioty stykające się z chłodziarką i zachować odpowiedni odstęp między chłodziarką a otoczeniem.
- Czy ruchome części są bezpiecznie zamocowane na swoim miejscu?
- Czy nie uderzają o siebie butelki lub pojemniki znajdujące się w komorze?

UWAGA!

Odgłos czynnika chłodniczego przepływającego przez układ chłodniczy jest normalnym zjawiskiem.
Normalnym zjawiskiem jest tworzenie się kropli wilgoci wokół uchwytu drzwiowego w lecie. Należy wytrzeć je miękką szmatką.

Chłodziarka nie jest przeznaczona do dokonywania napraw przez użytkownika, w związku z czym nie należy próbować samodzielnie ingerować w normalną pracę urządzenia.

18. Podczas przerwy w zasilaniu

Nie ma potrzeby wyjmować zamrożonej żywności z komory zamrażarki, jeżeli przerwa w zasilaniu trwa nie dłużej niż 2 godziny. Jeżeli trwa dłużej, należy wyjąć żywność po 2 godzinach.

19. Wezwanie serwisu

Obsługa serwisowa i naprawy powinny być wykonywane przez uprawniony, wykwalifikowany personel. Producent nie bierze odpowiedzialności za uszkodzenia lub obrażenia ciała spowodowane nie zastosowaniem się do tego wymagania. Spowoduje to również utratę gwarancji.

W gwarancji i wykazie centrów serwisowych podane są uprawnione stacje dokonujące posprzedażnych napraw serwisowych urządzenia.

Jeżeli w okolicy nie ma centrum serwisowego, prosimy skontaktować się ze sprzedawcą.

Kosztami naprawy usterek lub rozwiązania problemów spowodowanych nieprawidłową eksploatacją lub nie stosowaniem się do podanych tu instrukcji będzie obciążony użytkownik i sprzedawca nie będzie odpowiedzialny za takie koszty i wydatki.

W celu uzyskania szybkiej pomocy niezbędne są następujące informacje:

- **typ i model chłodziarki (patrz tabliczka znamionowa)**
- **data zakupu:**
- **nazwa i adres sprzedawcy.**
- **opis usterki / problemu.**

20. Instalacja w kuchni

Jeżeli chce się ustawić chłodziarkę w kuchni, należy zapoznać się z odpowiednimi instrukcjami opisanymi w instrukcji instalacji innych typów chłodziarek.

21. Gwarancja

Zasady i warunki, jak również okres obowiązywania gwarancji podane są w karcie gwarancyjnej dołączonej do urządzenia. Sprzedawca poinformuje w skrócie o tych warunkach przy zakupie.

Producent zastrzega sobie prawo do ulepszania od czasu do czasu projektu, konstrukcji i technologii, bez powiadamiania.

22. A stracje części

HUL-546W/HTTL-607W/HTTL-506W

HUL-676W(S)(B)/HUL-677W

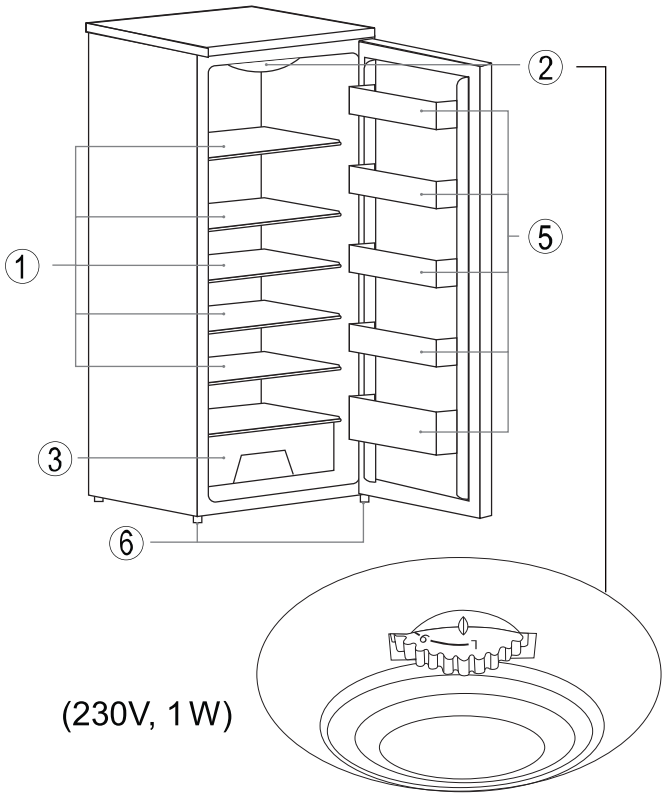

B HTTF-506W(S) /HTTF-607W

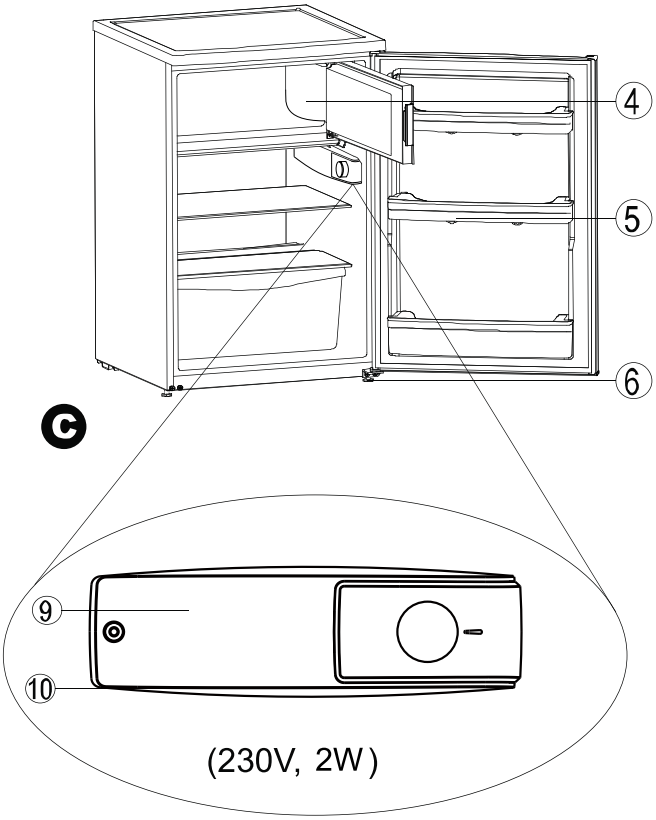

D

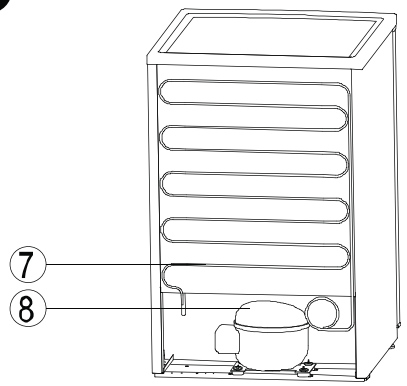

1 Półka (szklana)	7 Skraplacz
2 Oświetlenie wnętrza i termostat	8 Sprężarka
3 Pojemnik na owoce i warzywa	9 Osłona lampki
4 Zamrażarka	10 Lampka
5 Półka na butelki	11 Wyłącznik
6 Dolny zawias i nóżka poziomująca	

23. Oświetlenia wnętrza – wymiana żarówki

Wymiana żarówki (jak pokazano na rys. D, dział 22):

Wyjąć wtyczkę z gniazdka zasilającego.
a. Nacisnąć osłonę lampki, jak pokazano na ilustracji.
b. Zdjąć osłonę lampki.
c. Założyć osłonę lampki.
d. Włożyć nową żarówkę.

24. Przekładanie drzwi

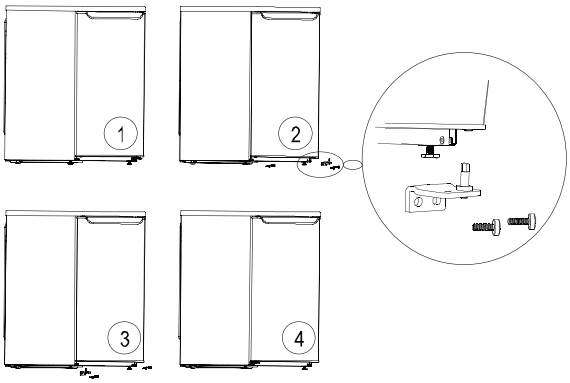

W chłodziarce można odwrócić kierunek otwierania drzwi. Aby przełożyć drzwi na druga stronę, należy wykonać poniższe czynności.

a. Przechylić trochę chłodziarkę i wykręcić wkręt mocujący nóżkę poziomującą, a następnie dolny zawias. Unieść i zdjąć drzwi chłodziarki.

Uwaga: Aby uniknąć uszkodzenia chłodziarki, nie należy silnie trzymać za górny blat.

b. Zdjąć górny zawias i włożyć w otwór górnego zawiasu po przeciwnej stronie obudowy. Przymocować zawias.

c. Zainstalować drzwi.

d. Ponownie przechylić chłodziarkę i przymocować dolny zawias, a następnie przykręcić nóżkę poziomującą.

WAŻNE INSTRUKCJE DOTYCZĄCE USUWANIA

Dyrektywa 2012/19/EU

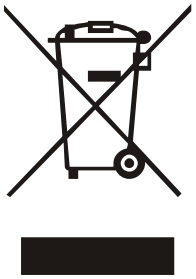

Będąc odpowiedzialnym sprzedawcą dbamy o środowisko.
W związku z tym namawiamy Państwa do prawidłowego postępowania w przypadku pozbywania się produktu i materiałów opakowaniowych. Pomoże to chronić zasoby naturalne i zagwarantuje, że produkt został przetworzony w sposób bezpieczny dla zdrowia ludzkiego i środowiska.
Produktu tego i jego opakowania należy się pozbyć zgodnie z prawem krajowym i krajowymi przepisami. Ponieważ produkt ten zawiera podzespoły elektroniczne, a czasami baterie, po upływie jego okresu przydatności, nie należy się go pozbywać, jak również jego akcesoriów, razem z odpadami z gospodarstwa domowego.
W celu uzyskania informacji na temat pozbywania się i recyklingu produktu, należy skontaktować się z lokalnymi władzami.
Produkt należy oddać do lokalnego punktu zbiórki odpadów do recyklingu. Niektóre punkty zbiórki przyjmują produkty za darmo.

Przepraszamy za wszelkie niedogodności związane z drobnymi nieścisłościami w tych instrukcjach, które mogą wynikać z ciągłego rozwoju i udoskonalania produktów.

Cuprins **Pag**

1. Protectia mediului si aruncarea responsabila 2
2. Amplasarea aparatului 2
3. Instalare 2-3
4. Eticheta tehnica 3
5. Conectarea electrica 3
6. Instructiuni de utilizare 3-4
7. Becul din interior 4
8. Inlocuirea becului 4
9. Compartimentul congelator 5
10. Cuburi de gheata si inghetata 5
11. Inainte de a pleca in concediu 5
12. Curatare si intretinere 5-6
13. Dezghetarea congelatorului 6
14. Diagnosticarea problemelor 6
15. Posibile probleme 6-7
16. Daca survine o pana de curent 8
17. Cand va adresati centrului de service 8
18. Instalarea in bucatarie 8
19. Garantie 8
20. Ilustrarea componentelor 8
21. Iluminatia interioara - inlocuirea becului 8
22. Usa reversibila 8

Va rugam sa citii cu atentie aceste instructiuni inainte de utilizare. Pastrati manualul pentru consultari ulterioare. Daca la un moment dat veti instraina aparatul unei alte persoane, nu uitati sa ii dati si acest manual de instructiuni.

Aparatul pe care tocmai l-ati achizitionat este sigur si de incredere. Cu utilizare si intretinere corecta, va veti bucura de el multi ani. Pe ultima pagina a acestui manual veti gasi specificatiile tehnice ale acestui aparat, iar performanetele sale indicate pe eticheta tehnica se obtin in conditiile unei temperaturi ambientale cuprinse intre +10 si +32 gr C.

Important!

Acest aparat este destinat exclusiv pentru uz casnic. Daca il folositi in scopuri industrial esau comerciale, luati nota de normele si reglementarile in vigoare.

Pe linia de productie a fost efectuat un test de verificare a scurgerilor, in conformitate cu standardul de siguranta corespunzator.

Pentru a evita riscul de inchidere accidentala a copiilor in interiorul aparatului, asigurati-va ca, la finalul duratei de functionare a aparatului, demontati usa inainte de a arunca aparatul.

Important!

Va rugam retineti faptul ca acest aparat contine freon, care necesita conditii speciale de aruncare. Contactati centrul de colectare de astfel de deseuri din localitatea dvs sau magazinul de unde ati achiztionat aparatul, daca aveti nelamuriri. Va rugam asigurati-va ca nu deteriorati tevile aparatului iniante de a ajunge la centrul de colectare. Protejati mediul si nu aruncati aparatul la intamplare. Pe eticheta tehnica a aparatului veti gasi tipul de freon si izolatie utilizate.

Dupa ce instalati aparatul, trebuie sa va asigurati ca aveti acces usor la stecher.

Daca cablul de alimentare este deteriorat, acesta trebuie inlocuit de catre producator, un agent de service al acestuia sau o persoana cu calificare similara, pentru a evita riscul de accidente.

Atentie:

Instalati aparatul intr-o incapere bine ventilata.
Indepartati materialele folosite la amblare.

Atentie:

Nu folositi instrumente ascutite epntru a dezgheta fortat aparatul.

Atentie:

Asigurati-va ca, dupa ce il despachetati, aparatul nu prezinta semne de deteriorare.

Atentie:

Nu folositi aparate electrice in compartimentele de depozitare ale aparatului, altele decat cele recomandate de producator.

Acest manual este valabil epntru mai multe modele. Modelele pot diferi usor intre ele.

1. Protectia mediului si debarasarea corecta

Ambalaje

Acest aparat este protejat in timpul transportului de o serie de materiale de ambalaj. Sunt folosite materiale reciclabile.

Cutia este fabricata din carton (mai ales din hartie reciclata).

- Bucati de polistiren (polistiren fara CFC)

- Pungi de polietilena

- Fasii de polipropilena

Toate aceste materiale valoroase trebuie debarasate la un centru de colectare a deseurilor, pentru a putea fi reciclate in mod corespunzator. Toate materialele trebuie debarasate in momd corect.

2. Locatia aparatului

Tineti aparatul in pozitie verticala in timpul transportului, sau inclinat la maxim 45 de grade. In caz contrar, se poate compromite eficienta de racire a aparatului.

Pentru a evita daune materiale sau personale, aparatul ar trebui descpachetat de catre doua persoane, dupa ce a fost amplasat in locatia gandita dinainte.

Inainte de instalare, asigurati-va ca aparatul nu prezinta semne vizibile de deteriorare.

Cand manevrati aparatul, nu il ridicati de partea de sus, pentru a nu il deteriora.

Nu porniti un aparat deteriorat.

Verificati cu atentie aparatul pentru a obseva:

- ambalaj deteriorat din cauza manevrarii incorecte in timpul transportului
- semne de deteriorare al exteriorul aparatului
- cablu sau stecher deteriorat

Daca aveti vreun dubiu, contactati Departamentul de Relatii cu Clientii pentru o verificare minutioasa a aparatului.

Luati masurile necesare pentru a preveni scurgerea de freon la pornirea aparatului, ceea ce ar putea provoca poluarea mediului.

3. Instalare

a) Indepartati toate ambalajele.

b) Indepartati toate articolele din aparat.

c) Indepartati toate benzile adezive de pe aparat si usa.

d) Indepartati bucatile mici de polistiren (daca e cazul) din jurul aparatului.

e) Scoateti accesoriile si documentatia din interior.

f) Stergeti interiorul aparatului cu apa calduta si otet, apoi uscati cu o laveta moale.

Nu folositi detergenti, instrumente ascutite sau taioase, ori agenti de curatare cu continut de sodiu pentru a curata aparatul.

- Inainte de instalare, asigurati-va ca sistemul refrigerator nu este deteriorat.
- Aparatul trebuie folosit numai in scopulpentru care a fost creat.
- Pozitionati aparatul pe o suprafata solida si nivelata, pentru a asigura o buna circulatie a freonului si performante bune ale aparatului.
- Daca e posibil, asezati aparatul intr-o camera uscata, racoroasa si bine aerisita.
- Nu expuneti aparatul razelor directe ale soarelui si asigurati-va ca temperatura ambioentala nu este extrem de ridicata.
- Feriti aparatul de vecinatatea surselor de caldura (aragaz, cuptor, radiator etc). In caz contrar, veti forta compresorul sa functioneze mai frecvent, crescand astfel consumul de energie electrica.

Daca asezati aparatul langa o sursa de caldura, va reocmandam sa instalati o bariera termica intre aparat si sursa de caldura respectiva (azbestul este complet interzis!) sau sa mentineti o distanta adecvata intre aparat si sursa de caldura, astfel:

Aragaz	15 cm
Radiator sau cuptor	30 cm
Alt frigider	8 cm

Nu asezati pe aparat nici un aparat cre emite radiatii (ca de ex un cuptor cu microunde).

Asigurati-va ca zonele de aerisire ale aparatulu nu sunt obstructionate.

Cand deconectati aparatul de la priza, nu trageti niciodata de cablu; cu o mana tineti bine priza, iar cu cealalta, trageti stecherul.

Avertizare!

Dupa pozitionarea aparatului, lasati-l sa stea cel putin 2 ore inainte de a-l porni, pentru a va asigura ca circuitul de refrigerant va opera in bune conditii.
Inainte de pornirea aparatului, asigurati-va ca compartimentul interior este uscat (in special in colturi).

Pericol!

In functie de compozitia chimica, freonul poate fi inflamabil. In timpul procesului de fabricatie au fost efectuate teste pentru verificarea de eventuale scurgeri de freon. Interventia neautorizata a sistemului refrigerant poate provoca incendii.
Asigurati-va ca sistemul de cirulatie a freonului si piesele periferice ale compresorului nu sunt afectate de factori externi.

Orice interventie asupra sistemului refrigerant trebuie efectuat de catre personal calificat.

Avertizare!

Contactul freonului cu ochii poate provoca leziuni grave. Daca se intampla acest lucru, clatiti ochii cu multa apa si consultati un medic oftalmolog imediat.

Aparatul trebuie utilizat in intervalul de temperatura ambientala adecvat..

Intervalul de temepratura ambientala difera in functie de clima din zona geografica respectiva. Pentru aparatul dvs, vedeti eticheta tehnica.

Tip de clima	Temperatura camerei
SN	+10°C~+32°C
N	+16°C~+32°C
ST	+16°C~+38°C
T	+16°C~+43°C

4. Eticheta tehnica

Eticheta tehnica se afla pe panoul lateral sau din spate al aparatului si contine date tehnice importante.

Notati undeva aceste date tehnice.

Scrieti datele tehnice intr-un loc unde sa aveti acces usor la ele in cazul in care veti avea nevoie de ele.

Model/Tip

Capacitate .....litri
Tensiune .....volti
Putere maxima (W) .....wati
Curent.....Amp
Consum energetic kWH/24ore
Capacitate de congelare.....kg/24ore (nu este valabil pentru frigidere fara compartiment congelator)

5. Conectarea electrica

Aparatul ar trebui conectat la o priza prevazuta cu impamantare si verificata de catre un electrician calificat. Aparatul ar trebui conectat la o priza dedicata (la care nu sunt conectate si alte aparate), cu specificatiile de voltaj si siguranta conforme cu eticheta tehnica.

Daca aveti nelamuriri, consultati imediat un centru de service sau magazinul de unde ati cumparat aparatul.

Aparatul nu trebuie conectat cu un convertor (ca de ex celula solara).

Nu folositi cablu prelungitor.

6. Instructiuni de utilizare

a) Porniti aparatul si setati temperatura.

- Butonul selector de temperatura (termostat)
- Butonul selector de temperatura este utiliat pentru a porni/opri aparatul si a selecta temperatura dorita.

b) Pornire

Rottii butonul termostat in directia acelor de ceas pentru a porni aparatul. (Nu fortati butonul, pentru a nu il rupe).

Compresorul se activeaza si va functiona pana cand temepratura din interiorul aparatului ajunge la temperatura setata de dvs.

c) Setarea temperaturii

Pentru a selecta o temperatura mai redusa: rotii in sensul acelor de ceas.

Pentru a selecta o temperatura mai ridicata; rotiti in sensul invers acelor de ceas.

Rotiti termostatul in sensul invers acelor de ceas pana la valoarea cea mai mica = racirea cea mai slaba;

(Daca rotiti termostatul in sensul invers acelor de ceas pana la capat -> veti opri aparatul si compresorul se va opri).

Rotiti termostatul in sensul invers acelor de ceas pana la valoarea cea mai mare = racirea cea mai puternica;

Temperatura setata trebuie sa tina cont de urmatoarele:

- temperatura ambientala;
- cantitatea de alimente depozitate;
- frecventa cu care deschideti usa aparatului.

In timp, experienta cva va ajuta sa selectati temperatua optima.

d) Pentru a opri aparatul
Rotiti butonul termostat in sensul acelor de ceas, pana la capat.

Compresorul se va opri.

Deconectati aparatul de la priza.

7. Iluminatia interioara (la anumite modele)

Unele modele sunt prevazute cu be cin interior. Cand aparatul este in functiune, lumina se aprinde cand deschideti usa aparatului si se stinge cand inchideti usa. Becul este protejat de un ccapac. Puterea maxima a becului este de 10 W, cu priza E14 incorporata. Inlocuirea becului trebuie efectuata in conformitate cu instructiunile.

8. Inlocuirea becului:

Deconectati aparatul de la priza.
Scoateti capaculd e protectie al becului.
Scoateti capacul confom desenului de la Pct. 21 de pe ultima pagina.
Inlocuiti becul.
Montati inapoi capacul protector (vezi desenul de la Pct. 21 pe ultima pagina).
Nu folsoiti niciodata becuri mai mari de 10W. Voltajul becului trebuie sa corespunda cu cel de pe eticheta tehnica a aparatului.

9. Compartimentul congelator

Congelatoarele de 3 sau 4 stele sunt adecvate pentru depozitarea alimentelor deja congelate, a alimentelor proaspete (pe o perioada scurta de 2-3 saptamanai) si pentru producerea de cuburi de gheata si inghetata.

Observati mereu data de expirare a alimentelor.

Congelatorul poate fi utilizat pentru producerea de cuburi de gheata.

1 Temperatura din congelator poate fi reglata cu ajutorul butonului selector. Pentru alimentele proaspete si alimentele care necesita depozitare pe o perioada lunga, se recomanda temepratura de -18 gr C, deoarece microbii nu prea pot supravietui la aceasta temperatura. Daca temperatura este mai ridicata de -10 gr C, microbii vor deteriora alimentele, iar perioada de depozitare se va reduce semnificativ. Daca doriti sa congelati alimente care sunt deja partial sau total decongelate, va rugam sa le gatiti inainte de a le introduce din nou in congelator. Temperatura ridicata a procesului de gatire poate elimina majoritatea microbilor.

2 Cu cat este mai mare cifra la care setati termostatul, cu atat mai scazuta va fi temperatura in congelator.

3 Normal, cand alimentele necesita doar o perioada scurta de depozitare, selectati o setare medie.

4 Normal, cand alimentele necesita doar o perioada lunga de depozitare, selectati o setare mare.

NOTA!

- Nu introduceti niciodata bauturi carbogazoase in congelator; dioxidul de carbon se poate expanda si provoca pericol de explozie.
- Bauturile care necesita racire imediata pot fi introduse in congelator, da rnu pentru mai mult de o ora, pentru a nu exploda.
- Inghetata trebuie lasata cateva minute inainte de a fi consumata, pentru a nu provoca degeraturi pe buze si limba. Nu atingeti peretii interiori ai congelatorului cu mainile ude.

IMPORTANT!

- Inveliti bine alimentele ianinte de a le introduce in congelator.
- Respectati data de valabilitate de pe ambalaj.
- Portionati alimentele inainte de a le introduce in congelator.
- Un pachet de alimente congelate nu trebuie sa depaseasca 2 kg.
- Folositi folie de plastic, de aluminiu sau recipiente.
- Incercati sa eliminati cat mai mult din aerul din pachete.
- Puteti folosi un dispozitiv special pentru sigiarea pachetelor de plastic.
- Stergeti pachetele inainte de a le introduce in congelator: daca sunt ude, se vor lipi intre ele.
- Daca trebuie sa congelati alimente partial sau total decongelate, gatiti-le inainte de a le reintroduce in congelator.
- Nu folositi alimente expirate: pot fi nocive.

10. Cuburi de gheata si inghetata

Cuburi de gheata:

Turnati apa pe trei sferturi din inaltimea tavitei si asezati-o in partea de jos a congelatorului. Cand cuburile de gheata sunt formate, treceti tavita sub jet de apa rece, pentru a le putea scoate usor.

Inghetata:

Scoateti separatoarele din tavita pentru cuburi de gheata. Retineti ca, cu cat inghetata e mai cremoasa, cu atat va dura mai mult pana se va inchega. Cand inghetata este gata, treceti tavita sub jet de apa rece, pentru a scoate usor inghetata.

11. Inainte de a pleca in concediu

Daca urmeaza sa plecati intr-un concediu lung, deconectati aparatul de la priza si curatati-l (vezi sectiunea “Curatare si Intretinere”). Lasati usa aparatului deschisa pentru a preveni acumularea de mirosuri neplacute.

12. Curatare si intretinere

Inainte de a acurata aparatul, opriti-l si deconectati-l de la priza.

Mentineti suprafata exterioarta a aparatului curata. Folositi substante de lustruit mobila pentru curatarea regulata a suprafetei exterioare (nu folositi astfel de produse si ininteriorul aparatului). Stergeti garnitura usii cu o laveta umezita cu apa calduta, dar fara detergent. Nu folositi niciodata ulei sau grasime pentru a curata garnitura usii.

Curatati regulat interiorul aparatului.

- Curatati interiorul aparatului o data pe luna sau dupa fiecare sesiune de dezghetare.

- Scoateti alimentele din congelator si tineti-le intr-un loc racoros.

- Scoateti toate componentele detasabile.

- Piesele interioare nu trebuie spalate in masina de spalat vase. Spalati-le manual cu apa calduta si putin detergent de vase. Nu folositi detergent concentrat, solutii abrazive sau substante chimice precum acizii. Se reocmanda utilizarea unui detergent de vase neagresiv.

Curatarea pe baza de jet de aburi este strict interzisa!

Curatati interiorul compartimentului cu apa curata calduta si uscati cu o laveta uscata. Asteptati 3-4 minute pentru a se usca complet.
Nu distrugeti si nu scoateti eticehta tehnica a aparatului; veti avea nevoie de ea in cazul in care vor aparea probleme cu aparatul.
Asigurati-va ca partile electrice ale aparatului nu intra in contact cu apa.

Daca in spatele aparatulu ieste montat un condensator, indepartati praful de pe acesta in mod regulat, pentru a ajuta la eliminarea caldurii emanate de acesta in timpul functionarii, prevenind astfel consumul electric exagerat. Folsoiti o perie moale sau un pamatuf de sters praful pentru a indeparta praful de pe condensator.

13 Dezghetarea aparatului

Congelator

Congelatorul, destinat depozitarii alimentelor congelate, nu este prevazut cu functie de dezghetare automata.
Dezghetati congelatorul oricand stratul de gheata este mai gros de 5 mm.

Deconectati aparatul de la priza. Scoateti alimentele si asezati-le intr-un loc racoros. Folositi o spatula pentru a indeparta gheata acumulata. Pentru a accelera procesul de dezghetare, asezati in interiorul aparatului un vas cu apa fierbinte. Dupa dezgehtare, curatati aparatul si reasezati inapoi alimentele.

POSIBIL PERICOL!

NU folositi dispozitive electrice (de ex: uscator de par, curatirtor cu jet de aburi, spray pentru topirea ghetii sau flacara deschisa / lumanare) pentru a dezgehta aparatul.
Componentele de plastic ale compartimentului interior s-ar putea topi, si orice scanteie de la o flacara deschisa ar putea declansa un incendiu in contact cu gaz explozibil.
Nu folositi niciodata un dispozitiv de curatare cu jet de aburi pentru dezghetarea aparatului: pericol de electrocutare!)

Atentie!

Scoateti sertarul si infasurati alimentele cu ziare sau patura.

- Tineti alimentele intr-un loc racoros pana la incheierea procesului de dezghetare a aparatului.
- Tineti usa aparatului deschisa pe parcursul procesului de dezghetare.

- In timpul functionarii se formeaza gheata si zapada pe suprafata vaporizatorului. Daca stratul e gros, va impiedica conductia termica.
- Dezghetati compartimentul congelator cat mai repede posibil, pentru a preveni decongelarea alimentelor.
- Nu indeaprtati gheata din congelator cu obiecte ascutite sau taioase, pentru a nu deteriora vaporizatorul.
- Stergeti din cand in cand cu un burete apa provenita din dezghetare.
- Asezati un recipient cu apa fierbinte (NU FIARTA!) langa usa compartimentului congelator pentru a accelera procesul de dezghetare.
- Stergeti bine pentru a usca interiorul aparatului, inainte de a aseza inapoi alimentele.
- Reconectati aparatul al priza dupa dezghetare.
- Porniti aparatul regland temperatura termostatului.
- Inchideti usa aparatului.

14. Diagnosticarea problemelor

In procesul de fabricatie al acestui aparat a fost folosita tehnologie de ultima generatie, pentru a va asigura o utilizare in conditii de maxima siguranta a aparatului. Daca aveti impresia ca observati o defectiune, inainte de a va adresa centrului de serivce, verificati urmatoarele:

Lucruri de observat:
Compresorul (denumit si “Unitate refrigeratoare”) functioneaza cu intermitente.

Compresorul este controlat de regulatorul automat de temperatura reprezentat de un disc. Cand temperatura din interior este mai mare decat cea setata, compresorul porneste automat, iar cand temperatura din interiorul aparatului e mai mica decat cea setata, compresorul se opreste automat,

E normal ca compresorul sa faca zgomot in timpul functionarii, zgomot care provine de la motor. Freonul care circula prin sistemul de racire ar putea produce un sunet similar cu cel al curgerii apei. Aceste zgomote sunt normale si nu indica defectiuni.

Suprafata exterioara a aparatului este posibil sa se ude cand este rece iar temperatura ambientala e scazuta. Acest lucru e normal. Picaturile de apa de pa esuprafata aparatului vor disparea cand temperatura ambientala va creste.

Daca motivul acestor fenomene nu poate fi identificat si rezolvat, adreasti-va unui centru de service.

15. Posibile probleme

a) Problema: Aparatul nu functioneaza.
Va rugam verificati:
* Cablul de alimentare este deteriorat? Aparatul este corect coenctat la priza?

* A survenit o pana de curent sau o defectiune la priza? (Conectati la acea priza un aparat mic, de ex un uscator de par).
* Aparatul este pornit?
* Siguranta este arsa? Sau are contact slab?

b) Problema: Interiorul aparatului nu este suficient de rece; compresorul porneste si se opreste frecvent.
Va rugam verificati:
* Dupa instalarea aparatului, lasati-l cca 2 ore pentru a se stabiliza sistemul refrigerator. Daca aparatul nu fucntioneaza, deconetati-l de la priza sau inclinati-l putin si apoi asezati-l inapoi in pozitie verticala. Conectati apratul la priza dupa 2 ore. Tineti usa acestuia inchisa timp de 12 ore.
* Usa aparatului este bine inchisa? Daca este bine inchisa, garnitura ar trebui sa apese bine si uniform pe cabinetul exterior.

Test: Introduceti o coala de hartie intre garnitura usii si cabinetul exterior. Daca usa se inchide bine, ar trebui sa fie dificil sa trageti coala respectiva.
Daca reusiti sa o trageti cu usurinta, adresati-va unui centru de service.

* Daca exista strat gros de gheata in congelator (Vezi “Curatare si intretienre”)
* Aparatul este expus razelr directe ale soarelui sau amplasat langa o sursa de caldura (aragaz, cuptor, radiator etc)?

Ce e de facut: Nu expuneti aparatul razelor directe ale soarelui; tienti aparatul diparte de surse de caldura; montati o bariera termica intre aparat si sursa de caldura respectiva (Vezi “Amplasare”).

* Compartimentul interior este supraincarcat?
* Camera este bien aerisita? Orificiile de ventilaie sunt obstructionate? Condensatorul din spatele aparatului este acoperit de praf?

d) Temperatura din congelator este prea ridicata si alimentele congelate s-au decongelat.
*** Temepratura ambientala este prea** redusa? (Da da, aparatul nu va functiona cirect, iar temperatura din interior va fi prea ridicata).

Ce e de facut: Cresteti temperatura ambientala.

e) Problema: Stratul de gheta din congelator e gros.
Va rugam verificati:
* Usa aparatului este inchisa corect?
* Daca unele alimentele congelate se lipesc de peretii aparatului, incercati sa le dezlipiti cu un instrument netaios (de ex coada unei linguri).
* Dezghetati si curatati comaprtimentul congelator (vezi “Dezghetare”). Daca stratul de gheta este gros, va reduce performantele aparatului si va creste consumul energetic.

f) Problema: Zgomot neobisnuit.
Va rugam verificati:
* Aparatul este bine pozitionat? Se atinge de obiete sau corpuri de mobila din jur? E vreun obiect prins intre spatele aparatului si perete?
* Mutati obiectele care intra in contact cu aparatul si lasati un spatiu adecvat intre acesta si obiectele din jur.
* Piesele mobile sunt bine fixate?
* Sticlele sau recipientele din interior se ating una de alta?

Nota!
Este normal sa auziti zgomotul produs de freon cand circula prin sistemul de refrigerare.
Este normal sa se formeze picaturi de apa in jurul manerului usii in timpul verii. E vorba de condens. Stergeti cu o laveta uscata.
Aparatul nu a fost creat pentru a putea fi reparat de catre utilizitor. Nu incercati sa interveniti in operarea normala a aparatului.

15. Daca survine o pana de curent

Nu este nevoie sa scoateti alimentele din congelator daca pana de curent dureaza maxim 10 ore. Daca ureaza mai mult, scoateti alimentele dupa 2 ore (in plus fata de primele 10).

17. Cand va adresati centrului de service

Orice actiune de service si reparatii trebuie efectuata de catre personal calificat. Producatorul nu este responsabil pentru riscul de daune materiale si/sau umane provocate de nerespectarea instructiunilor si prevederilor din acesst manual, iar garantia va deveni nula.
Garantia si lista centrelor de service indica centrele la care puteti apela pentru reparatii ale aparatului dvs.
Pentru probleme si defectiuni aparute ca urmare a nerespectarii continutului acestui manual, costurile vor fi suportate de catre utilizator.
Pentru a primi asistenta prompta, sunt necesare urmatoarele informatii:

*** tipul si modelul aparatului (vezi eticheta tehnica)**

*** data achizitionarii**

*** numele si adresa magazinului de achizitie**

*** descrierea defectiunii / problemei**

18. Instalarea in bucatarie

Daca doriti sa instalati aparatul in bucatarie, ar trebui sa consultati instructiunile aferente din manualele de instructiuni ale altor tipuri de aparate frigorifice.

19. Garantie

Termenii si conditiile, precum si perioada de acordare a garantiei sunt indicate in Certificatul de Garantie inclus. Mai multe informatii la magazin.

Producatorul isi rezerva dreptul sa aduca imbunatatiri si modificari in aspectul, structura si tehnologia produselor sale, fara aviz prealabil.

20. Ilustrarea componentelor

A HUL-546W/HTTL-607W/HTTL-506W

HUL-676W(S)(B)/HUL-677W

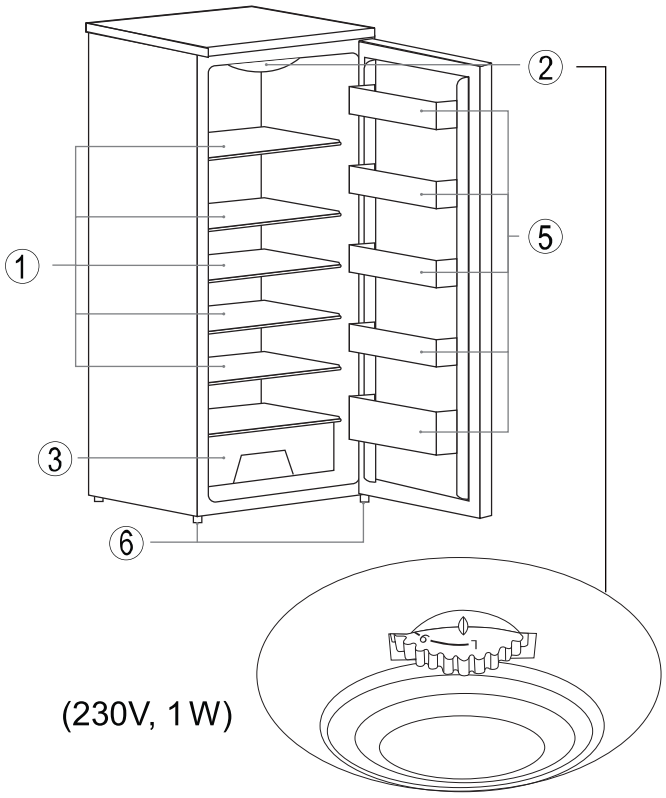

B HTTF-506W(S)/HTTF-607W

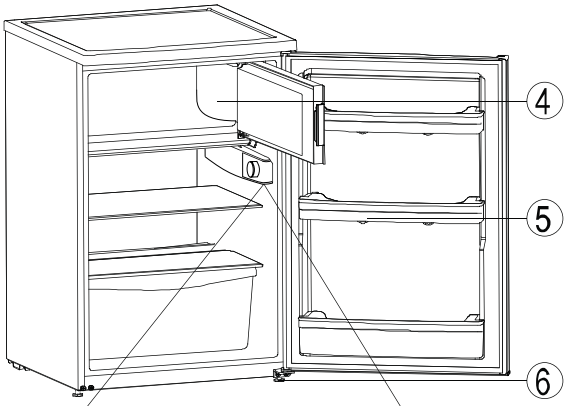

C

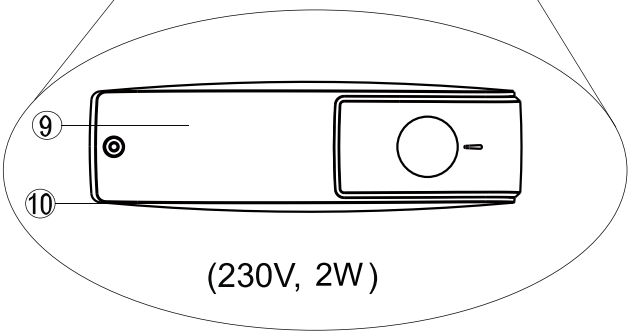

D

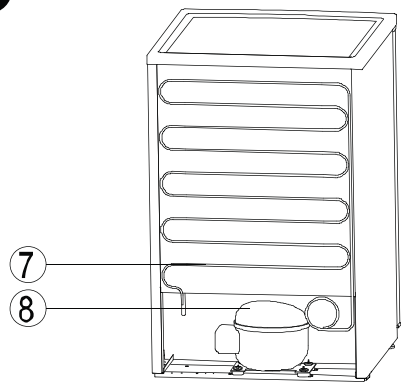

1	Raft (sticla)	7	Condensator
2	Bec & termostat	8	Compresor
3	Sertar fructe si legume	9	Capac protectie bec
4	Congelator	10	Bec
5	Grilaj suport sticle	11	Intrerupator
6	Balama inferioara si picior reglabil		

21. Iluminatie interioara - inlocuirea becului

Inlocuirea becului (vezi Fig. D, Pct. 20)

Deconectati aparatul de la priza.

a. Apasati in jos capaculd e protectie al becului (vezi desen)
b) Scoateti capacul de protectie.
c) Remontati capacul de protectie.
d) Inlocuiti becul.

22. Usa reversibila

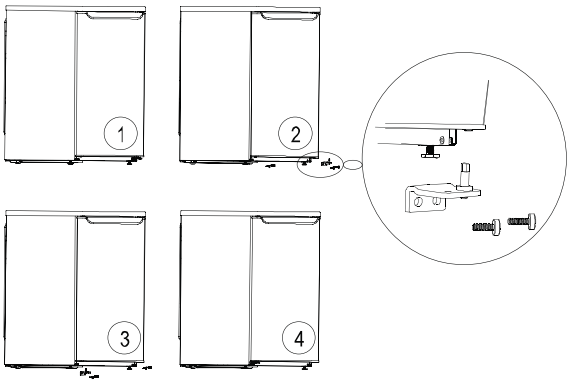

Puteti modifica directia de deschidere a usii.
Pentru aceasta, urmati pasii de mai jos:
a) Inclinati putin aparatul si scoateti surubul piciorusului reglabil si apoi balamaua de jos. Ridicati usa apratului.
Nota: Pentru a nu deteriora aparatul, nu exercitati forta asupra blatului de sus al aparatului.
b) Scoateti balamaua de sus si potivit-o in orificiul de sus din laterala cealalta a cabinetului. Fixati balamaua.
c) Instalati usa.
d) Inclinati din nou aparatul si fixati balamaua de jos, si apoi insurubati piciorusul reglabil.

A gyártó kijelenti, hogy az itt ismertetett termékekre vonatkozó előírásokra kizárólagos felelősséggel tartozik és maradéktalanul teljesítette az EG irányelvek ide vonatkozó alapvető biztonsági-, egészségügyi követelményeit és a megfelelőségi vizsgálatait. A gyártóra, vagy a meghatalmazottjára vonatkozó rendeltetésszerűen kiállított CE-nyilatkozatot megtette, amit a készülékek eladóitól is megkövetel.

A gyártó kijelenti, hogy az ebben a Használati útmutatóban ismertetett készülék - amelyek a friss élelmiszerekkel érintkezésbe kerülhetnek - semmiféle toxikus anyagot nem tartalmaznak.

Tartalomjegyzék

1.	Környezetvédelem és szakszerű gondoskodás	3
2.	Felállítási hely	3
3.	Felállítás	3
4.	Jellemző műszaki adatok	4
5.	Elektromos csatlakoztatás	4
6.	Kezelési útmutatások	4
7.	Belső világítás	5
8.	A lámpa cseréje	5
9.	Friss élelmiszerek tárolás	5
10.	Kivehető tálca	5
11.	Fagyasztótér	5
12.	Jég- és jégkrém készítése	6
13.	Előkészületek szabadság idejére	6
14.	Tisztítás és karbantartás	6
15.	Leolvasztás	7
16.	Hibajelenségek	7
17.	Problémák megoldása	8
18.	Áramszünet idején	8
19.	Vevőszolgálat	9
20.	Felállítás a konyhában	9
21.	Jótállás	9
22.	A belső részek bemutatása	9
23.	Megfordítható ajtó	10

Kérjük, hogy a készülék használata előtt figyelmesen olvassa át ezt a Használati útmutatót. A Használati útmutatót jól őrizze meg, hogy a későbbiekben a rendelkezésére álljon. Ha a készüléket eladja, vagy elajándékozza, akkor ezt a Használati útmutatót is adja át a készülék új tulajdonosának.

Az Ön által megvásárolt hűtőszekrény egy biztonságos és megbízható háztartási készülék. Megfelelő használat és karbantartás mellett éveken át megelégedéssel használhatja. A Használati útmutatóban megadtuk a készülékre vonatkozó specifikációkat és a teljesítményadatokat, amit egy típuscímkén felsoroltunk. Ezek a teszteredmények 10-32º C közötti külső hőmérsékletnél végzett vizsgálatokra vonatkoznak.

FONTOS!

Ezt a készüléket kizárólag háztartási célokra tervezték. Ezért ipari, vagy más célra nem szabad használni.

A készülék szivárgásvizsgálata megfelelt a vonatkozó biztonsági követelményeknek.

Ha a régi készülékét üzemen kívül helyezi, akkor ügyeljen arra, hogy a gyerekek ne férhessenek hozzá a kiselejtezett hűtőszekrényhez, amiről szakszerűen kell gondoskodni.

FONTOS!

A hűtőszekrény hűtőrendszere speciális gondoskodást igényel, ezért vigyázni kell arra, hogy megfelelő módon szállítassa el a régi készüléket a helyi hulladékgyűjtő helyre. Biztosítani kell, hogy az illetékes hulladékgyűjtő helyen való átadás előtt ne érhesse sérülés a hűtőszekrény csőrendszerét, mert ezzel hozzájárul a környezettudatos és környezetbarát gondoskodáshoz.

A csatlakozó dugóhoz való hozzáférhetőséget a készülék felállítása után is biztosítani kell.

Ha megsérül a hálózati vezeték, vagy a csatlakozó dugó akkor azt elektromos szakemberrel, szervizzel kell kicseréltetni.

Figyelem:

A készüléket egy jól szellőző helyen kell felállítani. A csomagoló anyagokat el kell távolítani.

Figyelem:

A leolvasztáshoz soha ne használjon éles, vagy hegyes eszközöket.

Figyelem:

Vigyázzon arra, hogy a hűtőrendszert sehol ne érhesse sérülés.

Figyelem:

A friss élelmiszerek számára ne használjon semmiféle elektromos készüléket a tároló fiók belsejében, csak azt, amit a gyártó ajánlott.

Ez a Használati útmutató több modellre vonatkozik, ezért az egyes típusok között kisebb eltérések lehetnek.

1. Környezetvédelem és szakszerű gondoskodás

Csomagoló anyagok

A szállítási sérülések elkerülése érdekében a készülék megfelelően be van csomagolva. A csomagoláshoz kizárólag újrahasznosítható anyagokat használtak fel.

- Polisztirén részek (FCKW-mentes habosított polisztirén)
- Polietilén zacskó és burkolat
- Polipropilén – rögzítő szíjak

Minden csomagoló anyagot adjon le egy megfelelő hulladékgyűjtő helyen, vagy az új készülék vásárlási helyén, hogy ezeknek az értékes anyagoknak az újrahasznosítása megtörténjen.

2. Felállítási hely

Biztosítani kell, hogy a hűtőszekrény szállítása függőleges helyzetben történjen. Ha mégis meg kell dönteni, akkor a dőlési szög nem lehet nagyobb 45 foknál. Ellenkező esetben megsérülhet a készülék, ami nemcsak a hűtőteljesítmény meghibásodását vonja maga után.

A készülék- és a személyi sérülések elkerülése érdekében a hűtőszekrényt két személynek kell kicsomagolni.

A felállítás előtt ellenőrizni kell, hogy nincs-e valamilyen külső sérülés a hűtőszekrényen.

A készülék szállításánál ne a munkalap fölött emelje meg a készüléket, mert károsodhat a hűtőszekrény.

A megsérült hűtőszekrényt nem szabad bekapcsolni.

Alaposan vizsgálja át a hűtőszekrényt:

- Megsérült csomagolás, ami a szállítás közben, illetve a szakszerűtlen bolti tárolás következménye.
- Sérülések a külső felületeken.
- Sérült hálózati vezeték, vagy csatlakozó dugó.

Minden kétséges esetben forduljon az eladóhoz és megfelelő módon vizsgáltassa át a készüléket.

3. Felállítás

a) Távolítson el minden csomagoló anyagot.
b) Távolítson el minden tartozékot a hűtőszekrényből.
c) Ne felejtse el kivenni a hűtőszekrény belsejéből a ragasztószalagokat és a szigetelőanyagokat.
d) Távolítsa el a hűtőszekrényről a polisztirén-Chip-et (ha van).
e) Távolítson el a hűtőszekrényből minden füzetet és kiadványt.
f) Langyos, ecetes vízzel tisztítsa meg a hűtőszekrény belsejét, majd egy puha ruhával törölje szárazra.

Soha ne használjon a hűtőszekrény tisztításához vegyi tisztítószereket, éles, vagy hegyes eszközöket.

- A hűtőszekrény felállítása előtt ellenőrizze, hogy nem sérült-e meg a hűtőrendszer.
- A hűtőszekrényt csak a rendeltetésének megfelelően szabad használni.
- A hűtőszekrényt egy szilárd és sík padlózaton kell felállítani, mert a hűtőrendszerben keringtetett hűtőfolyadék csak így tudja leadni a megfelelő hűtőteljesítményt.
- A hűtőszekrényt egy viszonylag hideg, száraz és jól szellőző helyiségben kell felállítani.
- Ne tegye a készüléket közvetlen napsugárzásnak kitett helyre sem.
- Ne helyezze a hűtőszekrényt hőforrások (fűtőtestek, sütők, vagy főzőlapok) közelébe sem. Ellenkező esetben a kompresszornak gyakrabban kell üzemelnie, ami viszont magasabb energiafogyasztást fog eredményezni.

Abban az esetben, ha a hűtőszekrényt egy hőforrás közelében fogja felállítani, akkor a hűtőszekrény és a hőforrás közé egy hőszigetelő réteget (azbesztet tilos) kell behelyezni. A felállításnál be kell tartani a következőkben magadott oldaltávolságokat:

Főzőlapok, vagy elektromos sütő:	15 cm
Fűtőtest, vagy tűzhely:	30 cm
Egy másik hűtőszekrény:	8 cm

Soha ne helyezzen a hűtőszekrény tetejére mikrohullámú sütőt, vagy kenyérpirítót.

Ellenőrizze, hogy a készülék körül megfelelő-e a levegő cirkulációja.

A hálózati vezetéket mindig a dugónál megfogva (és nem a vezetéket megrántva) húzza ki a fali konnektorból, ha a készüléket le akarja választani az elektromos hálózatról.

Figyelmeztetés!

A hűtőszekrény felállítás után és az első üzembe helyezés előtt várjon legalább 2 órát, hogy a hűtőfolyadék teljesen kiegyenlítődhessen a hűtőrendszerben.

Veszélyhelyzet!

A hűtőszer a kémiai összetételétől függően gyúlékony. A hűtőrendszer szivárgásmentességét biztonsági vizsgálatokkal ellenőrizték.

A hűtőrendszerbe való mindennemű beavatkozást csak szakember, szerviz végezhet.

Figyelmeztetés!

A szemekbe jutó hűtőközeg komoly sérüléseket okozhat. Ilyen esetben hideg vízzel gyorsan ki kell mosni a szemeket és azonnal szemorvoshoz kell fordulni.

A hűtőszekrényt a mért környezeti hőmérsékletnek és a készülékre vonatkozó klímaosztálynak megfelelően kell beállítani.

A környezeti hőmérséklet tartományára ügyelni kell. Nézze meg a készülék adattábláján, hogy az Ön készüléke melyik klímaosztályba tartozik.

Klímaosztály	Környezeti hőmérséklet
SN	+10º C - +32º C
N	+16º C - +32º C
ST	+16º C - +38º C
T	+16º C - +43º C

4. Jellemző műszaki adatok

A hűtőszekrény oldalfelületén, vagy a hátoldalán található adattábla tartalmazza a készülékre vonatkozó fontos műszaki adatokat.

5. Elektromos csatlakoztatás

A hűtőszekrényt csak egy szakszerűen kialakított földelt fali konnektorhoz szabad csatlakoztatni. A hűtőszekrényt csak olyan elektromos hálózathoz szabad csatlakoztatni, aminek a feszültsége és a biztosíték terhelhetősége megegyezik az adattáblán megadott értékekkel.

A hűtőszekrényt nem szabad egy konverterhez (pl. napkollektor) csatlakoztatni.

Ne használjon a hosszabbító kábelt.

6. Kezelési útmutatások

a) Kapcsolja be (vagy ki) a hűtőszekrényt és állítsa be a hőfokszabályzót (termosztát).

- Hőfokszabályzó (termosztát)
- A hőfokszabályzót kell használni a hűtőszekrény üzemeltetéséhez / az üzemeltetés leállításához és a szükséges hőmérséklet beállításához.

b) Bekapcsolás

A hűtőszekrény bekapcsolásához az óramutató járásával megegyező irányba forgassa el hőfokszabályzót (csak az ütköző pozícióig forgassa el, mert különben károsodik a hőfokszabályzó).

A kompresszor addig fog üzemelni, amíg a belső tér el nem éri a szükséges hőmérsékletet.

c) A hőmérséklet beállítása

Forgassa el a hőfokszabályzót az óramutató járásával ellentétes irányba a legalsó jelzéshez = legkisebb hűtés.

(Ha az óramutató járásával ellentétes irányba forgatva átlépi a jelzést, akkor a hűtőszekrény kikapcsol.)

Forgassa el a hőfokszabályzót az óramutató járásával megegyező irányba a legfelső jelzéshez = legkisebb hűtés.

A hőmérséklet beállításánál figyelembe kell venni a következő feltételeket és befolyásoló tényezőket:

- Környezeti hőmérséklet.
- A tárolt élelmiszerek mennyisége.
- Az ajtónyitogatások gyakorisága.

A használat során gyorsan eldöntheti, hogy milyen hőfokbeállítást kell használni a hűtőszekrényhez. Ez élelmiszerek megfelelő tárolásához nagyon fontos a helyesen kiválasztott hőfokbeállítás. A különféle mikroorganizmusok nagyon gyorsan megromlasztják az élelmiszereket, amit az alacsony hőmérséklet sem tud teljesen megakadályozni. Azt ajánljuk, hogy a hőmérsékletet 5º C-ra, vagy ennél hidegebbre állítsa be, ami már hatásos lehet a mikroorganizmusok gyors szaporodásával szemben.

d) Kikapcsolás

Forgassa el ütközésig a hőfokszabályzót az óramutató járásával ellentétes irányba.

A kompresszor működése leáll.

Húzza ki a csatlakozó dugót.

7. Belső világítás (néhány modellnél nem alkalmazható)

Minden modellnél egy fénykapcsoló található a belső világításnál. Ha bekapcsolja a hűtőszekrényt, vagy kinyitja az ajtót, akkor felgyullad a belső világítás. Ha becsukja a hűtőszekrény ajtaját, akkor a világítás kikapcsol. A világítás lámpavédelemmel van kialakítva. A lámpa maximális teljesítménye 10 Watt és egy E14-es foglalatba van beszerelve. A lámpa cseréjénél figyelembe kell venni az útmutatónak a lámpa cseréjére vonatkozó előírásait.

8. A lámpa cseréje

Válassza le a készüléket az elektromos hálózatról.

Távolítsa el a lámpabúrát a 23. szakaszban leírtak szerint.

Cserélje ki a lámpát. Soha ne használjon 10 W-nál nagyobb teljesítményű izzólámpát. A lámpa elektromos adatainak meg kell egyeznie az adattáblán megadott értékekkel.

9. Friss élelmiszerek tárolása (felülről lefelé)

1) Ajtó:

a) Vaj, sajt,
b) Tojás,
c) Dobozos élelmiszerek, vagy konzervek, fűszerek,
d) Nagy üvegek, vagy dobozok.

2) Hűtőtér:

a) Lekvárok,
b) Kenyér, édesség, főtt ételek,
c) Kolbász, hús,
d) Gyümölcs, zöldség, saláta.

10. Kivehető tálca

Néhány modellnél a tálca és az üvegpolc eltávolítható, hogy a különböző nagyságú élelmiszereket kényelmesebben lehessen elhelyezni és tárolni.

Távolítsa el az élelmiszereket a tálcáról, ha át szeretné helyezni a tálcát egy másik pozícióba.

Vegye ki a tálcát és helyezze be egy másik, az oldalfalakon lévő tartóba, majd nyomja meg ütközésig.

MEGJEGYZÉS!

1. Azokat az élelmiszereket, amelyek gyorsan elvesztik az ízüket és a zamatukat, megfelelő módon kell becsomagolni.
2. A gyümölcsöt, a zöldséget és a salátát csomagolás nélkül kell a zöldségtároló fiókba helyezni.
3. Az újra felhasználható műanyag fólia, az alumínium fólia és az üvegtartó is felhasználható az élelmiszerek becsomagolásához.
4. Ügyeljen arra, hogy az élelmiszerek ne érjenek hozzá a hátsó falhoz, mert könnyen odafagyhatnak.
5. A forró italokat hagyja teljesen kihűlni, mielőtt behelyezi a hűtőszekrénybe.
6. Ha kinyitja az ajtót, akkor meleg levegő áramlik be a hűtőszekrénybe. Energiatakarékossági szempontból mindig csak a szükséges ideig hagyja nyitva az ajtót.
7. Robbanásra hajlamos anyagokat (pl. gáz-spray) soha ne tároljon a hűtőszekrényben, mert ezek felrobbanhatnak.
8. A magas alkoholtartalmú italokat alacsony hőmérsékleten is tárolhatja, de jól záródó üvegeket kell használni.

11. Fagyasztótér

A három-, vagy a négycsillagos fagyasztók friss élelmiszerek lefagyasztásához és rövid ideig tartó (2-3 hét) tárolásához, mélyhűtött és lefagyasztott élelmiszerek tárolásához és jégkrém, vagy gyümölcsfagylalt készítésére is alkalmasak.

Az élelmiszerek eltarthatósági idejét mindig figyelembe kell venni.

A fagyasztótér jégkockák előállítására is alkalmas.

1. A fagyasztótérben szükséges hőmérsékletet a hőfokszabályzóval lehet beszabályozni. A friss élelmiszerek hosszabb idejű tárolásához a –18º C-os, vagy az ennél még hidegebb hőmérséklet beállítását javasoljuk, mert ezen a hőmérsékleten nem életképesek a mikroorganizmusok. Ha a tárolási hőmérséklet –10º C fölé emelkedik, akkor a mikroorganizmusok elkezdik megromlasztani az élelmiszereket és döntő mértékben lerövidítik az élelmiszerek eltarthatósági idejét. Ha a már részben felolvasztott élelmiszereket ismételten le szeretné fagyasztani, akkor előbb meg kell őket főzni és csak megfőzve szabad behelyezni őket a fagyasztótérbe.
2. Minél magasabbra állította be a hőfokszabályzót, annál alacsonyabb lesz a hőmérséklet a fagyasztótérben.
3. Abban az esetben, ha az élelmiszereket csak rövidebb ideig szeretné eltárolni, akkor célszerű közepes beállítást kiválasztani.
4. Abban az esetben, ha az élelmiszereket hosszabb ideig szeretné eltárolni, akkor magasabb beállítást kell kiválasztani.

MEGJEGYZÉS!

- Soha ne helyezzen szénsavas italos üvegeket, vagy dobozos italokat a fagyasztótérbe, mert ezek a lefagyasztás közben kitágulnak és szétrobbanhatnak.
- Az üvegekben tárolt élelmiszereket egy óránál tovább nem szabad a fagyasztótérben tárolni, mert fennáll annak a veszélye, hogy az üveg széttörik.
- A fagyasztóból kivett jégkrémet és gyümölcsfagylaltot hagyja néhány percig szobahőmérsékleten, mert az azonnali elfogyasztásuk az égési sérülésekhez hasonló fagyási sérüléseket okozhat. Ügyeljen arra, hogy nedves kézzel soha ne érintse meg a fagyasztótér belső felületeit.

FONTOS!

- A fagyasztótérbe behelyezett élelmiszereket jól be kell csomagolni.
- Mindig ügyeljen a lefagyasztott élelmiszerek eltarthatósági idejére.
- Csak a friss és a kiváló minőségű élelmiszerek alkalmasak a lefagyasztásra.
- A fagyasztótérbe behelyezett ételcsomagok nagyságát az Ön igényeinek megfelelően válassza meg.
- Az egyes ételcsomagok tömege soha ne lépje túl a 2 kg-ot.
- Az élelmiszerek csomagolásához műanyag- vagy alumínium fóliát használjon, vagy tegye bele őket egy megfelelő tároló dobozba.
- A csomagok tökéletes lezárásához használjon például fagyálló ragasztószalagot.
- A szélesebb csomagokat helyezze alulra, hogy gyorsabban átfagyhassanak.
- A csomagokat mindig szárazon helyezze be, mert különben összeragadhatnak.
- Ha a már részben felolvasztott élelmiszereket ismételten le szeretné fagyasztani, akkor előbb meg kell őket főzni és csak megfőzve szabad behelyezni őket a fagyasztótérbe.

12. Jég- és jégkrém készítés

Jégkockák készítése:

- Töltse meg vízzel a jégkocka tálkát a ¾ részéig és helyezze be a fagyasztótérbe. Ha a jégkocák elkészültek, akkor egy rövid ideig tegye a tálkát folyó víz alá, hogy könnyebben kivesse a jégkockákat.

Jégkrém készítése:

- Vegye ki az elválasztó lapokat a jégkocka tálkából és öntse bele a tálkába a krémszerű alapanyagot. Minél krémszerűbb az alapanyag, annál hosszabb lesz az elkészítési idő. Ha a jégkrém elkészült, akkor egy rövid ideig tegye a tálkát folyó víz alá, hogy könnyebben kivesse a jégkrémet.

13. Előkészületek szabadság idejére

Hosszabb ideig tartó szabadság, vagy távollét esetén kapcsolja ki a készüléket a „Tisztítás és karbantartás” c. részben leírtak szerint. Az ajtókat kissé hagyja nyitva, hogy penészedést és a kellemetlen szagosodást elkerülje.

14. Tisztítás és karbantartás

A tisztítás előtt kapcsolja ki a készüléket és húzza ki a csatlakozó dugót a fali konnektorból.
A külső felületeket tartsa tisztán. A külső részek rendszeres letisztításához bútortisztító-, vagy kondícionálószert is használhat. (Ezeket a szereket soha ne használja a belső tér tisztításához). Az ajtófogantyút egy langyos vízzel átitatott puha ruhával tisztítsa meg. Ne használjon tisztítószert. Soha ne használjon olajat, vagy kenőzsírt az ajtótömítés ápolásához és tisztításához.

A belső teret rendszeresen kell tisztítani.

- A normál hűtőteret havonta, a fagyasztóteret pedig egy teljes leolvasztás után célszerű megtisztítani.
- Pakolja ki az összes élelmiszert a hűtőszekrényből és tárolja őket hideg helyen.
- Vegyen ki minden tartozékot is a készülékből.
- A belső tartozékok nem alkalmasak a mosogatógépben való tisztításra. Kézzel, langyos vízzel és egy kevés mosogatószerrel végezze el a tisztításukat. Csak semleges hatású tisztítószer használatát javasoljuk.
- **A gőztisztító használata veszélyes és szigorúan tilos!**
- A belső részeket langyos, tiszta vízzel tisztítsa meg és egy puha ruhával törölje szárazra a felületeket. A hűtőszekrénybe való visszapakolással várjon 3 – 4 percet.
- Vigyázzon arra, hogy a hűtőszekrény elektromos részeihez ne kerülhessen be víz.
- A hűtőszekrény hátoldalán található hőcserélőről is rendszeresen el kell távolítani a port és az egyéb szennyeződéseket. A hátsó csőrendszer tisztításhoz egy puha kefét, vagy porszívót is használhat.
- Az olvadékvíz az ereszcsatornán keresztül kifolyik a készülékből. A kifolyó nyílást is rendszeresen meg kell tisztítani. A tisztításhoz egy fültisztító vattát, szívószálat, vagy hasonló puha eszközt használhat.

15. Leolvasztás

Normáltér

Ha a kompresszor dolgozik, akkor a hűtőszekrény normálterének a hátsó falán dér- és jégréteg képződik. A normáltér automatikus leolvasztó funkcióval rendelkezik, ami automatikusan leolvasztja ezt a dér- és jégréteget. A keletkező olvadékvíz kifolyik a készülék hátoldalán található kifolyó nyíláson és a kompresszor fölötti tálba csöpög, ahol aztán elpárolog.

Fagyasztótér

A lefagyasztott élelmiszerek tárolására szolgáló fagyasztótérnek nincs automatikus leolvasztási funkciója.
A fagyasztóteret ezért rendszeresen jégteleníteni kell. A jégtelenítést minden olyan esetben el kell végezni, ha a lerakódott jégréteg vastagsága eléri az 5 mm-t.
A leolvasztás megkezdése előtt kapcsolja ki a készüléket és húzza ki a csatlakozó dugót a fali konnektorból. Pakolja ki az összes élelmiszert a hűtőszekrényből és tárolja őket hideg helyen. A jégréteg eltávolításához használjon egy műanyag jégkaparót. A leolvasztási folyamat meggyorsításához helyezzen be a fagyasztótérbe egy forró vízzel megtöltött edényt és zárja be az ajtót. Tisztítsa meg a fagyasztóteret, majd helyezze vissza az élelmiszereket.

Biztonsági figyelmeztetések!

A fagyasztótér leolvasztásának a meggyorsításához nem szabad használni semmiféle elektromos készüléket (pl. elektromos ventilátor, hajszárító, stb.), vagy jégoldó spray-t, gyertyát.
A műanyagrészek könnyen megolvadhatnak, a nyílt láng használata pedig tűz- és robbanásveszélyt okozhat.
Soha ne használjon a leolvasztáshoz gőztisztítót, mert fennáll az áramütés veszélye!

Figyelmeztetések!

- A lefagyasztott élelmiszereket csomagolja be újságpapírba, vagy egy vastag pokrócba és a leolvasztá alatt tárolja őket hideg helyen.
- A fagyasztótér ajtaját hagyja nyitva.
- Ennek a folyamatnak az ideje alatt az elpárologató felső felületén dér- és jégréteg képződik. A vastag dér- és jégréteg, mint hőszigetelés reagál és megakadályozza a termikus hővezetést.
- A fagyasztótér leolvasztását minél gyorsabban el kell végezni, hogy megakadályozza a lefagyasztott élelmiszerek felolvadását.
- Soha ne távolítsa el a fagyasztótérben képződött dér- és jégréteget egy hegyes, vagy éles eszközzel, mert könnyen megsérülhet az elpárologtató felülete.
- Az olvadékvizet időnként egy szivaccsal itassa fel.
- Helyezzen be a fagyasztótérbe egy forró vízzel (nem forrás alatt lévő) megtöltött edényt a leolvasztási folyamat meggyorsításához.
- Törölje szárazra a felületeket és pakolja vissza az élelmiszereket.
- Csatlakoztassa vissza az elektromos hálózatra a készüléket.
- Kapcsolja be a hűtőszekrényt a hőfokszabályzóval.
- Zárja be a fagyasztótér ajtaját.

16. Hibajelenségek

Ennek a készüléknek a gyártásánál a legújabb gyártástechnológiát és hűtéstechnikát, valamint fagyasztótechnikát alkalmazták, hogy az üzemelése biztonságos és zavartalan legyen. Mielőtt a szervizhez fordulna, kérjük, hogy először tanulmányozza át a következőkben leírtakat.

Amire figyelni kell:

A kompresszor (fagyasztó egységnek is ismert) az üzemelés egész ideje alatt nem megszakítás nélkül dolgozik.
A kompresszort az automatikusan működő hőfokszabályzó ellenőrzi és vezérli. Ha a belső hőmérséklet átlépi a beállított hőmérsékletet, akkor a kompresszor automatikusan elkezdi a hűtési folyamatot, majd automatikusan be is fejezi.
Az teljesen normális, hogy üzemelés közben a kompresszor működése zajjal jár. A zajokat a motornak az üzemelése okozza. A hűtőszernek a csövekben történő keringtetése öblögető hangokat hoz létre. Ezek a zajok nem jelentenek hibát a hűtőrendszerben.
Ha hideg van és nagyon alacsony a külső hőmérséklet, akkor a hűtőszekrény külső felületein nedvesség jelenik meg. Ha a hőmérséklet megemelkedik, akkor a külső felületek ismét szárazak maradnak.
Ha a fentieken kívül másféle probléma jelentkezik, akkor forduljon a szervizhez.

17. Problémák megoldása

e) Probléma: A hűtőszekrény nem dolgozik.

Kérjük ellenőrizze, hogy:

- Jó állapotban van-e a hálózati vezeték, helyesen van-e csatlakoztatva a hűtőszekrény és be van-e dugva a dugó a fali konnektorba.
- Nincs-e áramszünet. Egy másik elektromos készülékkel ellenőrizze az áramellátást.
- Be van-e kapcsolva a hűtőszekrény.
- Nincs-e kiégve az elektromos biztosíték.

f) Probléma: A belső tér nem elég hideg, a hűtőszekrény gyakran be- és kikapcsol.

Kérjük ellenőrizze, hogy:

- A hűtőszekrényt a felállítás után legalább 2 órán át állni kell hagyni, hogy a hűtőrendszer megfelelő módon stabilizálódhasson. Nézze meg a „Bekapcsolás” c. részt is. Ha továbbra is fennáll a probléma, akkor néhány pillanatra döntse meg a készüléket, majd állítsa vissza az eredeti pozíciójába. Két óra múlva csatlakoztassa ismét a készüléket az elektromos hálózatra. Az ajtót 12 órán át tartsa bezárva.
- Rendesen be van-e zárva az ajtó. Ha igen, akkor ellenőrizni kell az ajtótömítést, hogy megfelelően záródik-e rá a külső házra.

Nagyon nehéz és fáradságos dolog a tömítés deformálásának a kiegyenlítése. A sikeres munka érdekében forduljon a szervizhez.

- Vastag-e a jégréteg a fagyasztótérben (lásd a „Tisztítás és karbantartás” c. részt).
- Nincs-e kitéve közvetlen napsütésnek a hűtőszekrény, vagy nincs-e a közelben egy hőforrás (tűzhely, fűtőtest, stb.).
- Nincs-e túlpakolva a hűtőtér.
- Megfelelően szellőzik-e a helyiség. Nincsenek-e letakarva a szellőző nyílások. Nincs-e elporosodva a hátoldalon lévő hőcserélő.

g) Probléma: Túl alacsony a hűtőszekrényben a hőmérséklet.

Kérjük ellenőrizze, hogy:

- Helyesen van-e beállítva a hőmérséklet.
- Rendesen be van-e zárja a fagyasztótér ajtaja.
- Ha egy nagy tömegű (több mint 1 kg-ot) friss élelmiszert pakolt be a fagyasztótérbe, akkor hosszabb időre van szükség ahhoz, hogy hűtőszekrény elérje a tároláshoz szükséges hőfokot.

h) Probléma: Túl meleg a fagyasztótér, a lefagyasztott élelmiszerek megolvadtak.

Kérjük ellenőrizze, hogy:

- Nincs-e túl alacsony értékre beállítva a hőmérséklet. (Ebben az esetben a hűtőszekrény hibásan dolgozik, mert ez túl magas belső hőmérséklet kialakulásához vezet).

i) Probléma: Vastag jégréteg képződik a fagyasztótérben.

Kérjük ellenőrizze, hogy:

- Rendesen van-e bezárva a fagyasztótér ajtaja.
- Ha néhány élelmiszer odafagyott a fagyasztótér oldalaihoz, akkor egy tompa eszközzel távolítsa el őket.
- Olvassza le és tisztítsa ki a fagyasztóteret (lásd a „Leolvasztás” c. részt).
- A vastag jégréteg befolyásolja a hűtőteljesítményt és megnöveli az energiafogyasztást.

j) Nem világít a belsőtéri lámpa.

Kérjük ellenőrizze, hogy:

- Rendesen működik-e világításkapcsoló.
- Ha jó a kapcsoló, akkor a kiégett izzót ki kell cserélni (lásd „A lámpa cseréje” c. részt).

k) Szokatlan hangok hallatszanak.

Kérjük ellenőrizze, hogy:

- Rendesen van-e felállítva a hűtőszekrény. Nem érintkezik-e a hűtőszekrény a szomszédos bútorokkal. Nincs-e valamilyen idegen tárgy a hűtőszekrény hátsó oldala és a fal között.
- Távolítsa el a hűtőszekrénnyel érintkező tárgyakat, illetve tartsa be a megfelelő távolságokat a környező bútoroktól.
- Helyesen vannak-e behelyezve a készülékbe a mozgatható részek.
- Nem ütköznek-e egymáshoz az üvegek, vagy a tároló dobozok.

Megjegyzés!
Az teljesen normális, hogy a hűtőrendszerben keringő folyadék különféle hangokat ad.
Az is teljesen normális, hogy magas környezeti hőmérsékletnél (nyáron) párásodás lép fel az ajtófogantyúnál. Egy puha ruhával törölje le a készüléket.

Ha semmilyen körülmények között sem tudja megoldani a problémát, akkor forduljon a jótállási jegyben kijelölt szervizhez és rendelje meg a készülék megjavítását.

18. Áramszünet idején

Ha az áramszünet nem hosszabb, mint 2 óra, akkor nem kell külön gondoskodni a lefagyasztott élelmiszerekről. Ha az áramszünet várhatóan ennél hosszabb lesz, akkor pakolja ki az élelmiszereket.

19. Vevőszolgálat, szerviz

A karbantartási és a javítási munkálatokat csak szakképzett személy, szerviz végezheti el. A gyártó minden felelősséget elhárít magától, ha a károsodások, vagy sérülések a Használati útmutatóban előírtak be nem tartása miatt következik be.

Kérjük, hogy tartsa be a garanciajegyen feltüntetett általános garanciális feltételeket.
Biztonsági okokból és a garancia megmaradása érdekében a szükséges javításokat és beavatkozásokat kizárólag az arra feljogosított vevőszolgálati szakember végezheti el.

Nem terjed ki a garancia olyan javításokra, amikor a meghibásodást, vagy a működési zavart a Használati útmutatóban megadott utasítások és ajánlások be nem tartására lehet visszavezetni.

Amennyiben a készülék az előzőekben ismertetett ellenőrzések elvégzése után sem működik megfelelően, akkor forduljon a szervizhez, amelynek az elérhetőségeit a jótállási jegy tartalmazza.

A szervizhez történő bejelentésnél adja meg a következő információkat:

- **A hűtőszekrény típusa és modell neve (lásd adattábla).**
- **A vásárlás dátuma.**
- **A kereskedő nevét és címét.**
- **A hiba / probléma jellege.**

20. Felállítás a konyhában

Ha a hűtőszekrény a konyhában kerül felállításra, akkor figyelembe kell venni a Használati útmutatóban megadott útmutatásokat és előírásokat.

21. Jótállás

A készülékre vonatkozó rendelkezéseket, valamint a jótállás érvényességi idejét a jótállási jegy tartalmazza. A vásárláskor a készülékkel együtt a kereskedő adja át ezt a füzetet.

A gyártó fenntartja magának a jogot arra, hogy előzetes értesítés nélkül időről-időre módosítsa a készülék megjelenését, felszereltségét és műszaki jellemzőit.

22. A belső részek bemutatása

A HUL-546W/HTTL-607W/HTTL-506W

HUL-676W(S)(B)/HUL-677W

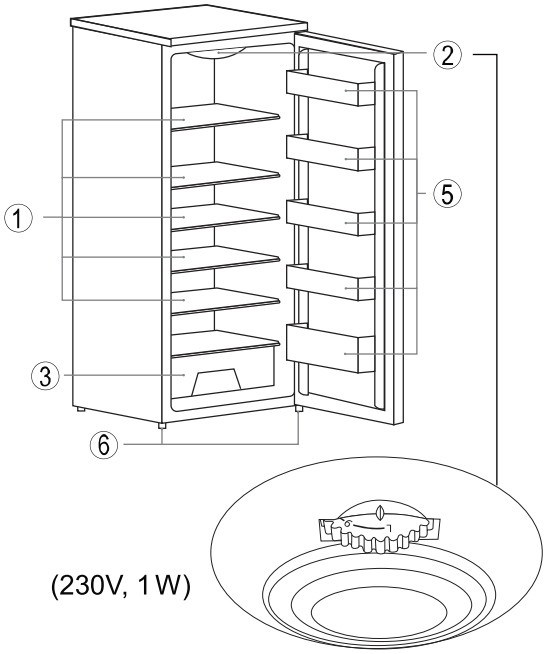

B HTTF-506W(S) /HTTF-607W

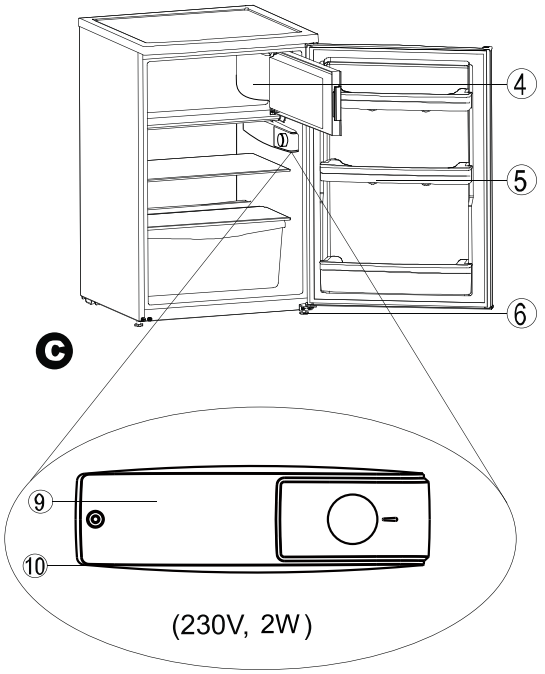

D

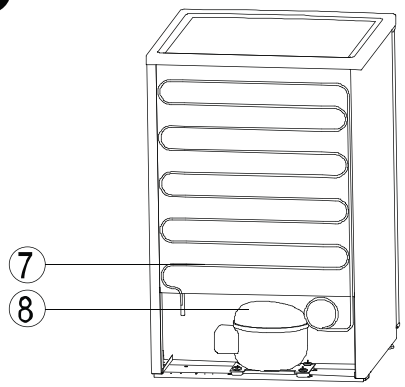

1	Tálca (üvegpolc)	7	Kondenzátor
2	Belső világítás és hőfokszabályzó	8	Kompresszor
3	Zöldségtároló	9	Lámpabúra
4	Fagyasztótér	10	Lámpa
5	Állvány	11	Kapcsoló
6	Lábazat és zsanér		

23. Megfordítható ajtó

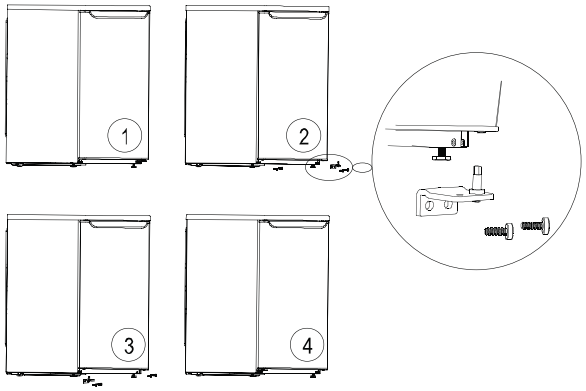

Szükséges esetben az ajtónyitás iránya megfordítható. Az ajtónyitás irányának a megfordításához végezze el a következő lépéseket:

a) Billentse meg egy kissé a hűtőszekrényt és távolítsa el a lábazaton található zsanértartó csavarokat. Vegye le az ajtót.

Útmutatás: A hűtőszekrény megsérülésének az elkerülése érdekében ne használja erőszakosan a szerszámot (ne húzza túl a csavarokat).

b) Távolítsa el a felső ajtótartó zsanért és szerelje át a másik oldalon található furatba. Rögzítse szilárdan.

c) Helyezze vissza az ajtót.

d) Billentse meg ismét egy kissé a hűtőszekrényt és rögzítse szilárdan a lábazaton található zsanértartó csavarokat.

Vážený zákazníku

Děkujeme, že jste si vybral tento produkt, navržený a vyrobený tak, aby splňoval požadavky moderního způsobu života. Tento spotřebič Vám zajistí spoustu let bezproblémového provozu a maximální funkčnost k Vaší úplné spokojenosti.
Tento návod k obsluze je určen pro několik různých spotřebičů. Proto se mezi jednotlivými modely mohou vyskytnout menší rozdíly.

Obsah

1. Ochrana životního prostředí a řádná likvidace 3
2. Umístění 3
3. Instalace 4
4. Typový štítek 4
5. Elektrické zapojení 5
6. Pokyny pro použití 5
7. Vnitřní osvětlení 5
8. Výměna žárovky 5
9. Ukládání čerstvých potravin 6
10. Vyjímatelná police 6
11. Mraznička 6
12. Výroba ledu a zmrzliny 7
13. Příprava na dovolenou 7
14. Čištění a údržba 7
15. Odmrazování 8
16. Stanovení problémů 8
17. Odstraňování problémů 8
18. Při přerušení dodávky energie 9
19. Zavolejte do servisu 9
20. Instalace v kuchyni 9
21. Popis přístroje 10
22. Vnitřní osvětlení - výměna žárovky 10
23. Otočení dvířek 10

Bezpečnostní upozornění

Symboly:

Obecné rady pro optimální provoz spotřebiče

Obecné nebezpečí

Horké povrchy

Než uvedete spotřebič do provozu

- Pročtete si pozorně návod k použití a k montáži před instalací, zapnutím a používáním přístroje! Tento návod obsahuje důležité informace týkající se instalace, použití a údržby spotřebiče. Návod si uschovejte i pro pozdější nahlédnutí, případně pro další majitele spotřebiče v případě dalšího prodeje výrobku.

Pokud je spotřebič přepravován v horizontální poloze, olej z kompresoru může zatéct do chladicího okruhu. Proto ponechte spotřebič po dobu 12 hodin před zapnutím ve vertikální poloze, aby olej natekl zpět do kompresoru.

Po vybalení spotřebič pečlivě prohlédněte, zda není nikterak poškozen. Přesvědčte se také, že kabel není poškozen. Zjistíte-li nějaké závady, vypněte spotřebič a kontaktujte prodejce nebo v případě poškozeného přívodního kabelu servisní centrum. Pokud je přístroj a všechny jeho součásti v pořádku, nainstalujte podle pokynů v příslušné kapitole.

- Při instalaci spotřebiče na místo, popř. při posouvání spotřebiče, by mohlo dojít k jeho promáčknutí nebo poškození přívodního kabelu. Zkontrolujte, zda přívodní kabel nikde nepřekáží.
- Před připojením spotřebiče ke zdroji elektrické energie se ujistěte, že kapacita systému odpovídá údajům uvedených na výkonnostním štítku spotřebiče.
- Jakékoliv úpravy domácí elektroinstalace nezbytné pro připojení spotřebiče mohou být provedeny pouze odborným pracovníkem.

Přesouváte-li spotřebič z jeho obvyklé pozice, je nutné si uvědomit, že i když jste odpojili přívodní kabel, součásti na zadní straně spotřebiče mohou být ještě po určitou dobu velmi horké.

Tento spotřebič není určen pro vestavby. Nezakrývejte nebo nezastavujte otvory přívodu a odvodu vzduchu. Nedostatečné odvětrání způsobí špatnou funkci a poškození spotřebiče.

Provoz přístroje

- Používejte spotřebič pouze k účelům, ke kterým je určen.
- Tento spotřebič je určen výhradně pro domácí použití, pro uchovávání nebo zmrazování potravin a k přípravě ledu.
- Teplota uvnitř chladničky i mrazničky může mírně stoupat nebo klesat, tato zařízení nejsou proto vhodná k uchovávání výrobků (např. léků), které vyžadují stabilní teplotu.

⚠ Nepoužívejte uvnitř spotřebiče žádné další elektrospotřebiče (např. topná tělesa, elektrické zmrzlinové strojky atd.) Hrozí nebezpečí výbuchu!

⚠ Neukládejte do chladničky potraviny s hořlavými hnacími plyny (např. spreje) a žádné výbušné, kontaminující nebo těkavé látky. Hrozí nebezpečí výbuchu!

⚠ Neskladujte v mrazicím prostoru tekutiny v lahvích a plechovkách (zejména nápoje s obsahem oxidu uhličitého). Láhve a plechovky mohou prasknout!

- Vysokoprocentní alkohol ukládejte jen s pevným uzávěrem a ve svislé poloze.
- Nepoužívejte podstavec, zásuvky, dvířka spotřebiče atd. jako stupátko nebo jako opěrku. Hrozí nebezpečí zranění osob nebo poškození spotřebiče.
- Dbejte na to, aby se plastové součásti spotřebiče a těsnění dveří neznečistilo olejem nebo tukem. Plastové součásti a těsnění se pak stávají porézní.
- Nekonzumujte zmrazené potraviny ihned po vyjmutí z mrazicího prostoru. Hrozí nebezpečí omrzlin!

⚠ Vyhněte se delšímu kontaktu rukou se zmrazenými potravinami, ledem nebo odpařovacími trubkami. Hrozí nebezpečí omrzlin a přimrznutí!

⚠ Nedoporučujeme vkládat horké tekutiny nebo jídla dovnitř chladničky a plnit nádoby až po okraj.

⚠ Nepokládejte na chladničku křehké, těžké nebo nestabilní předměty.

Děti v domácnosti

- Nikdy nenechávejte obaly a jejich součásti dětem. Hrozí nebezpečí otravy nebo udušení skládacími kartony a fóliemi!
- Tento spotřebič není žádnou hračkou pro děti!
- U spotřebičů se zámkem na dveřích: nenechávejte klíče v dosahu dětí!
- Pokud již chladničku nebudete používat, demontujte dvířka, těsnění, police a uložte je na bezpečné místo. Předejdete tak nebezpečí uvíznutí dítěte uvnitř chladničky.

Údržba a čištění

⚠ Dříve než začnete s pravidelnou nebo mimořádnou údržbou, odpojte přívodní kabel spotřebiče nebo vypínejte jištění. Netahejte nikdy za síťový přívodní kabel, ale vždy přímo za vidlici.

⚠ Nepoužívejte mechanická ani jiná zařízení, mimo zařízení doporučených výrobcem, k tomu, abyste urychlili proces rozmrazování.

- Neodmrazujte nebo nečistěte spotřebič pomocí parního čisticího přístroje! Pára může vniknout do elektrických součástí spotřebiče, kde by mohlo dojít ke zkratu. Hrozí nebezpečí zásahu elektrickým proudem!
- Zmrzlou vrstvu ledu a přimrzlé potraviny neodstraňujte nožem nebo ostrým předmětem. Můžete tím poškodit trubky na chladicím médium. Při úniku chladícího media může dojít k poranění očí, nebo se může vznítit.

Všeobecné pokyny

- Zařízení není určeno pro použití osobami (včetně dětí) se sníženými fyzickými, smyslovými nebo psychickými schopnostmi, nedostatkem zkušeností a znalostí, pokud nejsou pod dozorem nebo nebyly poučeny o použití zařízení osobou odpovědnou za jejich bezpečnost. Děti by měly být pod dozorem, aby si se zařízením nehrály.
- Tento spotřebič je otestován v souladu se směrnicemi platnými v Evropské Unii.
- Těsnost chladicího okruhu je přezkoušena.
- Tento výrobek odpovídá příslušným bezpečnostním ustanovením pro elektrické spotřebiče platným v Evropské Unii.

Technická bezpečnost

⚠ Spotřebič obsahuje chladicí plyn, ISOBUTHAN (R600a). Spotřebič přepravujte či přesouvejte jen s maximální opatrností, vyhněte se nadměrným nárazům a otřesům, aby nedošlo k poškození spotřebiče. Pokud dojde k poškození chladicího okruhu a možnému úniku chladicího plynu, vzniká riziko výbuchu, který může být vyvolán jiskrou nebo plameny. Pokud spotřebič vykazuje známky poškození, nesmí být uveden do provozu. V takovém případě kontaktujte servisní centrum, vyvětrejte místnost, kde je zařízení umístěno a zamezte šíření plamenů nebo jiným zásahům do zařízení.

Bezpečnostní pokyny pro plyn R600a

Opatření v případě nenadálého úniku
Pokud lze větrat, nechte materiál odpařit.

Vlastnosti plynu
Plyn je vysoce hořlavý, je nutno zcela vyloučit kontakt s otevřeným ohněm a horkými povrchy. Protože je plyn R600a těžší než vzduch, může docházet k jeho vysoké koncentraci u země, kde je větrání slabé.

První pomoc

Vdechnutí
Odveďte zasaženou osobu ze zamořeného prostoru na teplé, dobře větrané místo. Dlouhodobý pobyt v zamořeném území může způsobit dušení, případně ztrátu vědomí. Pokud je to nutné, zaveďte umělé dýchání a v mimořádně vážné situaci, pod odborným lékařským dohledem, podejte kyslík.

Kontakt s pokožkou
Při nahodilém kontaktu s pokožkou nedojde k ohrožení zdraví, raději důkladně omyjte postižené místo. Tekutý postřik nebo rozprášená tekutina mohou způsobit omrzliny, omyjte postižené místo velkým množstvím vody a přivolejte ošetřujícího lékaře.

Kontakt s očima
Pokud jsou zasaženy oči, vymyjte je velkým množstvím vody, snažte se přitom mít oči otevřené, a co nejdříve zavolejte specializovaného lékaře. Pokud dojde ke styku s plynem nebo vdechnutí plynu R600a, kontaktujte svého lékaře.

Před použitím si pečlivě přečtěte tyto pokyny. Důležité pokyny si podtrhněte. Návod uložte na bezpečné místo pro případné další použití. V případě, že byste spotřebič prodali, nezapomeňte k němu přiložit i tento návod.

Zakoupili jste si bezpečný a spolehlivý spotřebič. Pokud ho budete řádně používat a udržovat, bude vám sloužit spoustu let. Údaje uvedené na typovém štítku jsou výsledky testů, kterých bylo dosaženo při pokojové teplotě v rozsahu 10 - 32 °C.

Tento návod k použití je určen pro více modelů a mezi jednotlivými modely mohou být mírné rozdíly.

1. Ochrana životního prostředí a řádná likvidace

Obalový materiál

Spotřebič je zabalen, aby během přepravy nedošlo k jeho poškození. Je použit recyklovaný materiál.

Krabice je vyrobena z vlnité lepenky/kartonu (zejména z recyklovaného papíru).
- Polystyrenové části (bezfreonový pěnový polystyren)
- Výstelky a polyetylenové sáčky
- Polypropylenové pásky

Všechny tyto hodnotné materiály můžete odevzdat ve sběrném dvoře a po adekvátní recyklaci je lze opět použít. Veškerý odpadní materiál by měl být zlikvidován řádným způsobem.

2. Umístění

Zajistěte, aby byl spotřebič během manipulace ve svislé poloze. V případě, že je nutné ho naklonit, pak úhel náklonu nesmí překročit 45° V opačném případě by se spotřebič mohl poškodit a následkem by nebyla pouze snížená kvalita mrazení.

Aby nedošlo k poškození spotřebiče nebo poranění osob, spotřebič umístěte na požadované místo a doporučujeme, aby vybalení prováděli dva lidé.

Před instalací se přesvědčete, že spotřebič není nikde zjevně poškozený.

Při manipulaci spotřebič nechytejte za vrchní desku, aby nedošlo k poškození spotřebiče.

Poškozený spotřebič nepoužívejte.

Pečlivě zkontrolujte, zda spotřebič nemá:

- poškozený obal z důvodu neodpovídající manipulace během přepravy;
- poškozený plášť;
- poškozený napájecí kabel/zástrčku.

V případě jakýchkoliv pochybností kontaktujte autorizovaný servis, aby spotřebič zkontrolovali.

Proveďte nezbytná opatření, abyste předešli úniku chladiva při spuštění spotřebiče, které by mohlo vést k znečištění životního prostředí.

3. Instalace

a) Odstraňte veškerý obalový materiál.
b) Ze spotřebiče vyjměte všechny předměty.
c) Nezapomeňte odstranit fólii a pásky na plášti a dvířkách.
d) Odstraňte polystyrenové lupínky (pokud se vyskytují) z okolí chladničky.
e) Vyjměte ze spotřebiče příslušenství a dokumentaci.
f) Vyčistěte vnitřek spotřebiče vlažnou vodou a octem a potom dobře vysušte měkkou utěrkou.

K čištění spotřebiče nepoužívejte čisticí prostředky, ostré nebo špičaté předměty nebo čističe na bázi sody.

- Před instalací se ujistěte, že chladicí obvod spotřebiče není žádným způsobem poškozený.
- Spotřebič používejte výhradně pro určený účel.
- Spotřebič postavte na pevnou a rovnou podlahu, abyste zajistili cirkulaci chladiva a tím dostatečné chlazení.
- Je-li to možné, postavte spotřebič do chladné a suché a dobře větrané místnosti.
- Nevystavujte spotřebič přímému slunečnímu záření a zajistěte, aby okolní teplota nebyla příliš vysoká.
- Spotřebič udržujte mimo zdroje tepla, jako je topný systém, trouba nebo sporák. V opačném případě poběží kompresor častěji a následkem bude vyšší spotřeba energie.

Pokud spotřebič umístíte blízko zdroje tepla, doporučujeme instalovat mezi spotřebič a zdroj tepla tepelný chránič (azbest je zakázaný) nebo dodržet mezi spotřebičem a zdrojem tepla adekvátní vzdálenost.

Sporák nebo elektrická kamna	15 cm
Radiátor nebo trouba	30 cm
Další mraznička	8 cm

Na spotřebič nestavte žádná zařízení produkující teplo, jako je mikrovlnná nebo pečicí trouba.

Zajistěte, aby nebyly ucpané ventilační otvory.

Nikdy spotřebič neodpojujte ze zásuvky taháním za napájecí kabel.

Vždy pevně uchopte zástrčku a přímým tahem vyjměte ze zásuvky.

Varování!

Po umístění spotřebiče ho nechte minimálně 2 hodiny stát, aby se stabilizovala cirkulace chladiva, a teprve potom ho zapněte. Zajistíte tak bezchybný provoz.
Před spuštěním spotřebiče zkontrolujte, že je uvnitř suchý (zejména v rozích).

Nebezpečí!

V závislosti na chemickém složení může být chladivo hořlavé. Těsnost chladicího obvodu je testována. Neautorizovaný zásah do chladicího systému může způsobit vznik požáru.
Zajistěte, aby nebyly ovlivněny chladicí systém ani periferní části kompresoru.

Jakýkoliv zásah do chladicího systému by měl být prováděn profesionálním technikem.

Varování!

Chladivo může při kontaktu s očima způsobit vážná zranění. V takovém případě oči vypláchněte tekoucí vodou a okamžitě kontaktujte očního lékaře.

Spotřebič by měl být používán v odpovídajícím teplotním rozsahu podle své klimatické třídy.

Dodržujte rozsah teploty v místnosti daný pro specifické klimatické typy. Klimatickou třídu vašeho spotřebiče naleznete na jeho typovém štítku.

Klimatická třída	Pokojová teplota
SN	+10 °C až +32 °C
N	+16 °C až +32 °C
ST	+16 °C až +38 °C
T	+16 °C až +43 °C

4. Typový štítek

Typový štítek naleznete na bočním nebo zadním panelu spotřebiče a jsou na něm uvedeny důležité technické údaje.

Tyto technické údaje si poznamenejte.

Technické údaje si poznamenejte pro případnou další referenci, abyste v případě potřeby nemuseli spotřebič stěhovat.

Model/typ
Objem.....litrů
Provozní napětí V
Max. příkon .....W
Proud.....A
Spotřeba energie .....kWh/24 hod
Mrazicí kapacita.....kg/24 hod (není k dispozici pro chladničky bez mrazničky)

5. Elektrické zapojení

Spotřebič by měl být připojený k řádně uzemněné zásuvce, která by měla být zkontrolovaná kvalifikovaným elektrikářem. Spotřebič by měl být vždy připojený do vlastní elektrické zásuvky s napětím a pojistkou odpovídajícími hodnotám uvedeným na typovém štítku spotřebiče.

V případě neshody neprodleně kontaktujte servisní středisko nebo prodejce.

Spotřebič byste neměli připojit ke konvertoru (např. solárnímu panelu).

Nepoužívejte prodlužovací kabel.

6. Pokyny pro používání

a) Spotřebič zapněte (nebo vypněte) a zvolte nastavení teploty.

- Regulátor teploty (termostat)
- Termostat je určen k zapnutí/vypnutí chladničky, zvolte nastavení teploty.

b) Zapnutí

Spotřebič zapněte otočením termostatu ve směru hodinových ručiček. (Neotáčejte do krajní polohy, protože byste mohli termostat poškodit).

Kompresor se zapne, dokud teplota uvnitř nedosáhne nastaveného stupně.

c) Nastavení teploty

Vyšší teploty dosáhnete otočením termostatu proti směru hodinových ručiček.

(Úplným otočením termostatu proti směru hodinových ručiček spotřebič vypnete, vypne se i kompresor.)

Nižší teploty dosáhnete otočením termostatu ve směru hodinových ručiček.

Nastavení teploty byste měli přizpůsobit následujícím podmínkám:

- pokojové teplotě;
- množství uskladněných potravin;
- četnosti otevírání dvířek;

Pozorováním brzy zjistíte, jak zvolit odpovídající nastavení.

Odpovídající nastavení teploty je pro skladování potravin velmi důležité. Mikrobi mohou potraviny velmi rychle znehodnotit, pokud nezamezíte jejich množení snížením okolní teploty. Doporučujeme teplotu nastavit na 5 °C, případně nižší, což efektivně zabrání množení mikrobů a následnému znehodnocení potravin.

d) Vypnutí

Otočte termostat co nejvíce proti směru hodinových ručiček.

Kompresor by se měl potom vypnout.

Odpojte od zdroje energie.

7. Vnitřní osvětlení (pouze u některých modelů)

Všechny modely vybavené vnitřním osvětlením mají spínač osvětlení. Pokud je spotřebič v provozu, osvětlení se rozsvítí po otevření dvířek a po jejich zavření opět zhasne. Osvětlení je vybavené ochranným krytem. Maximální výkon žárovky je 10 W, závit E14. Výměnu žárovky provádějte podle pokynů uvedených dále v návodu.

8. Výměna žárovky

Odpojte ze zásuvky nebo vypněte pojistky.

Odstraňte kryt osvětlení.

Kryt odstraňte podle obrázku v části 22 na poslední stránce.

Kryt nasaďte zpět.

Kryt nasaďte zpět podle obrázku v části 22 na poslední stránce.

Nikdy nepoužívejte žárovku silnější než 10 W. Napětí žárovky musí odpovídat požadavkům uvedeným na typovém štítku.

9. Doporučená umístění potravin při jejich skladování (shora dolů)

1) Dvířka:
- a) Máslo, sýry
- b) Vejce
- c) Potraviny v lahvích nebo konzervách, koření
- d) Velké lahve nebo konzervy

2) Chladnička:
- a) Marmeláda
- b) Chléb, sladké pečivo, vařené maso
- c) Klobásy, maso
- d) Ovoce, zelenina, salát

10. Vyjímatelná police

U některých modelů lze police a skleněné police vyjmout, abyste dovnitř mohli uložit různě velké nádoby.

Vyndejte potraviny z police, kterou chcete vyjmout.

Polici vyjměte, zasuňte ji do jiných drážek ve vnitřní stěně spotřebiče, až dozadu.

POZNÁMKA!

1 Při skladování výrazně aromatických potravin je musíte předem dobře zabalit.
2 Ovoce, zeleninu a salát můžete uložit do zásuvky nezabalené.
3 Pro zabalení potravin jsou vhodné opakovaně použitelné potravinové fólie, hliníkové fólie a skleněné nádoby.
4 Potraviny se nikdy nesmí dotýkat zadní stěny chladničky, protože by mohly zmrznout a k zadní stěně přilnout.
5 Horké pokrmy a nápoje nechte před jejich uložením do chladničky dostatečně vychladnout.
6 Vždy po otevření dvířek se dovnitř dostane teplý vzduch. Abyste ušetřili energii, dvířka otevírejte co nejméně.
7 V chladničce nikdy neskladujte výbušný materiál (jako jsou spreje citlivé na tlak), protože by mohl explodovat.
8 V policích ve dvířkách nikdy neskladujte jedlý olej, protože by v plastovém plášti mohly vzniknout praskliny.
9 Nápoje s vysokým podílem alkoholu byste měli skladovat pouze v části s nízkou teplotou a dobře uzavřené.

11. Mraznička

3 nebo 4hvězdičková mraznička je vhodná pro uskladnění hluboce zmrazených potravin (již předem zmrazených), krátkodobému (2-3 týdny) uskladnění čerstvých potravin jejich zmražením, nebo pro výrobu ledu, zmrzliny a ledové vody.

Musíte dodržet doporučené datum spotřeby.

Mrazničku můžete používat k výrobě kostek ledu.

1 Teplotu mrazničky můžete nastavit pomocí termostatu. Pro čerstvé potraviny a potraviny, které chcete uskladnit dlouhodobě, doporučujeme teploty nižší než -18 °C, protože v těchto teplotách nepřežijí mikrobi. Pokud je teplota vyšší než -10 °C, mikrobi způsobí znehodnocení potravin a významně zkrátí dobu jejich skladování. Pokud potřebujete zmrazit potraviny, které jsou již částečně nebo úplně rozmrazené, před jejich opětovným zmrazením je musíte tepelně zpracovat. Vysoká teplota během varu může zlikvidovat většinu mikrobů.
2 Čím vyšší teplotu nastavíte na termostatu, tím nižší bude teplota v mrazničce.
3 Obvykle, pokud potraviny vyžadují krátkodobé uskladnění, zvolte prostřední nastavení.
4 Obvykle, pokud potraviny vyžadují dlouhodobé uskladnění, zvolte vyšší nastavení.

POZNÁMKA!

- Do mrazničky nikdy neukládejte perlivé nápoje v lahvích nebo konzervách, protože by mohly po zmrznutí prasknout.
- Nekonzumujte zmrazené potraviny ihned po vyjmutí z mrazicího prostoru. Hrozí nebezpečí omrzlin! Nikdy se nedotýkejte vnitřních stěn mrazničky, pokud máte mokré ruce.

DŮLEŽITÉ!

- Potraviny, které chcete uložit do mrazničky, musí být dobře zabalené.
- Dodržujte datum spotřeby mražených potravin.
- Pro zmrazení jsou vhodné pouze vysoce kvalitní čerstvé potraviny.
- Potraviny ukládané do mrazničky správně naporcujte.
- Hmotnost jednotlivých balení mražených potravin by neměla překročit 2 kg.
- Pro balení potravin použijte potravinovou fólii, hliníkovou fólii nebo potraviny uložte do nádob.
- Obaly by neměly obsahovat příliš vzduchu.
- Obaly utěsněte gumičkou, svorkou, provázkem nebo mrazuvzdornou lepicí páskou.
- K uzavření plastových sáčků můžete použít svářečku fólií.
- Nádobu s potravinami uložte užší stranou dolů, abyste tak urychlili proces zmrazení.
- Před uložením do mrazničky obaly otřete, aby byly suché a nepřimrzly k sobě navzájem.

- Pokud potřebujete zmrazit potraviny, které jsou již částečně nebo úplně rozmrazené, před jejich opětovným zmrazením je musíte tepelně zpracovat.
- Nepoužívejte prošlé potraviny, protože byste si tak mohli způsobit otravu.

12. Výroba ledu, zmrzliny

Výroba ledových kostek:

- Do tácku na led nalijte ze 3/4 vodu a vložte tácek do spodní části mrazničky. Jakmile je led hotový, polijte tácek tekoucí vodou, kostky tak snáze vyjmete.

Výroba zmrzliny:

- Vyjměte z tácku na led mřížku. Nezapomeňte, že čím krémovější zmrzlina je, tím déle bude trvat její příprava. Jakmile je zmrzlina hotová, polijte tácek tekoucí vodou, zmrzlinu tak snáze vyjmete.

13. Příprava na dovolenou

V případě dlouhodobější nepřítomnosti odpojte spotřebič od zdroje energie a vyčistěte ho tak, jak je uvedeno v kapitole „Čištění a údržba“. Dvířka nechte otevřená, aby se uvnitř netvořily plísně a nepříjemné pachy.

14. Čištění a údržba

Před čištěním spotřebič odpojte od zdroje energie.

Udržujte plášť čistý. K pravidelnému čištění pláště používejte leštěnku na nábytek apod. (tyto čisticí prostředky nepoužívejte k čištění spotřebiče uvnitř). Otřete těsnění dvířek utěrkou navlhčenou vlažnou vodou. Nepoužívejte žádný čisticí prostředek. K čištění těsnění dvířek nikdy nepoužívejte olej ani jiný tuk.

Pravidelně čistěte vnitřek.
- Vnitřek chladničky čistěte každý měsíc a mrazničky vždy po odmrazení.
- Ze spotřebiče vyjměte potraviny a uložte je na chladné místo.
- Vyjměte všechny odnímatelné části.
- Vnitřní příslušenství není vhodné do myčky na nádobí. Umyjte ho ručně pomocí vlažné vody a mycího prostředku. Nepoužívejte koncentrované čisticí prostředky, brusné prostředky ani chemikálie, jako jsou kyseliny. Doporučujeme jemný prostředek na nádobí.

Parní čističe jsou nebezpečné a přísně zakázané.

Vnitřek spotřebiče umyjte vlažnou čistou vodou a vysušte měkkou utěrkou. Po 3-4 minutách je spotřebič zcela suchý.
Nepoškozujte ani neodstraňujte typový štítek spotřebiče. Mohl by být vyžadován pro poprodejní servis nebo odpovídající procesy.

Zajistěte, aby se voda nedostala do elektrických částí spotřebiče.

Pokud je tepelný výměník, tj. kondenzátor, instalovaný vzadu, pravidelně z něj odstraňujte prach a nečistoty, abyste zajistili jeho efektivní provoz a předešli nadměrné spotřebě energie. K čištění kondenzátoru použijte kartáč nebo prachovku.

Při odmrazování odtéká voda ven žlábkem. Odvodňovací otvor byste měli pravidelně čistit pomocí vatové tyčinky nebo podobného nástroje.

Zajistěte, aby voda nestékala odvodňovacím otvorem během čištění. V opačném případě by mohla voda při odpařování vytéct nebo vystříknout na podlahu.

15. Odmrazování

a) Chladnička

Na zadní stěně uvnitř chladničky se může během chodu kompresoru (chladicí jednotky) tvořit námraza. Chladnička má automatické odmrazování a roztátá voda odtéká kanálkem a odvodňovacím otvorem do nádoby, ze které se odpařuje.

b) Mraznička (je-li ve spotřebiči)

Tato mraznička, určená k uskladnění mražených potravin, nemá automatické odmrazování.

Mrazničku proto pravidelně odmrazujte. Jakmile vrstva ledu překročí 5 mm, mrazničku odmrazte.

Před odmrazováním mrazničku odpojte od zdroje energie. Z mrazničky vyjměte potraviny a uložte je na chladné místo. Led odstraňte škrabkou na led. Proces urychlíte, pokud do mrazničky vložíte nádobu s horkou vodou. Po odmrazení mrazničku vyčistěte a opět do ní vložte potraviny.

POTENCIÁLNÍ NEBEZPEČÍ!

K odmrazování mrazničky nepoužívejte elektrická zařízení, jako je vysoušeč vlasů, elektrický větrák, parní čistič, rozmrazovací sprej nebo otevřený oheň (např. svíčka).
Mohly by se rozpustit plastové části vnitřku mrazničky a v případě jisker nebo otevřeného ohně by mohlo při výskytu výbušných plynů dojít ke vzniku požáru.
K odmrazování mrazničky nikdy nepoužívejte parní čistič - nebezpečí úrazu elektrickým proudem!

Upozornění!

Mražené potraviny zabalte do novin nebo pokrývek.

- Tyto potraviny uložte na studené místo, dokud mrazničku neodmrazíte.
- Nechte otevřená dvířka mrazničky.
- Během provozu se na povrchu odpařovače tvoří led a námraza. Silná vrstva ledu nebo námrazy funguje jako tepelná izolace a brání ve vedení tepla.
- Mrazničku odmrazte co nejrychleji, abyste předešli rozmrazení mražených potravin.
- Čas od času setřete houbičkou roztátou vodu.
- Odmrazování urychlíte, když k dvířkám mrazničky umístíte nádobu s horkou vodou (nikoliv vroucí).
- Mrazničku vysušte a vložte do ní zpět mražené potraviny.
- Po odmrazení spotřebič zapojte opět do zásuvky.
- Chladničku zapněte nastavením teploty pomocí termostatu.
- Zavřete dvířka mrazničky.

16. Stanovení problémů

Použili jsme moderní výrobní techniky a vyspělou technologii chlazení a mrazení, abychom zajistili bezpečný a spolehlivý chod vašeho spotřebiče. V případě pochybností nejdříve zkontrolujte níže uvedené body, než zavoláte do servisu.

Důležité:
Kompresor (známý také jako chladicí jednotka) nefunguje nepřetržitě bez přestávky.
Kompresor je ovládán automatickým regulátorem teploty, kterým je termostat. Pokud vnitřní teplota překročí nastavenou teplotu, kompresor se automaticky zapne, a jakmile vnitřní teplota klesne pod nastavenou teplotu, kompresor se automaticky vypne.
Je normální, že kompresor během svého chodu vydává zvuk. Zvuk je způsobovaný motorem. Cirkulace chladiva chladicím obvodem může vydávat bublající zvuk. Tyto zvuky neindikují žádnou poruchu spotřebiče.
V chladném prostředí může být vnější plášť spotřebiče mokrý. To je normální a spotřebič uschne, jakmile stoupne okolní teplota. Pokud nelze důvody tohoto jevu identifikovat a vyřešit, kontaktujte autorizovaný servis.

17. Odstraňování problémů

a) Problém: Spotřebič nefunguje.
Zkontrolujte:
- Je napájecí kabel v pořádku? Je spotřebič řádně zapojený do zásuvky?
- Nedošlo k výpadku elektrického proudu? (Zkontrolujte pomocí jiného zařízení, např. mixér nebo vysoušeč vlasů.)
- Je spotřebič zapnutý? (Termostat by neměl být nastavený na “0”.)
- Neshořela pojistka? Nedostatečný kontakt?

b) Problém: Vnitřek spotřebiče není dostatečně studený; kompresor se často zapíná a vypíná.
Zkontrolujte:
- Chladničku/mrazničku nechte minimálně 2 hodiny po její instalaci stát, aby se stabilizoval chladicí okruh. Viz „Zapnutí“. Pokud dále nefunguje, spotřebič odpojte od zdroje energie a nakloňte ho na chvíli na jednu stranu nebo ho postavte na nakloněnou plochu a potom ho vraťte zpět do původní polohy. Po 2 hodinách spotřebič opět připojte ke zdroji energie. 12 hodin nechte dvířka zavřená.
- Jsou dvířka řádně dovřená? Pokud ano, těsnění dvířek by mělo být přitisknuté pevně a rovnoměrně k plášti spotřebiče.

Zkouška: Mělo by být obtížné vytáhnout list papíru vložený mezi těsnění dvířek a vnější plášť spotřebiče. Pokud papír vytáhnete snadno, kontaktujte autorizovaný servis.

- V mrazničce je silná námraza. (Viz „Čištění a údržba“)
- Není spotřebič vystavený přímému slunci nebo nestojí v blízkosti zdroje tepla (trouby, radiátoru apod.)?

Co dělat: Nevystavujte spotřebič přímému slunci; udržujte ho mimo dosah jakýchkoliv zdrojů tepla; instalujte mezi spotřebič a zdroj tepla tepelnou clonu (viz „Umístění“).

- Není spotřebič přeplněný?
- Je místnost dobře větraná? Nejsou ucpané větrací otvory? Není tepelný výměník (kondenzátor) na zadní stěně zaprášený?

c) Teplota spotřebiče je příliš nízká.
Zkontrolujte:
- Je správně nastavený termostat?
- Jsou dvířka mrazničky řádně dovřená?
- Není v mrazničce příliš mnoho potravin (více než 1 kg)? (Pokud je mraznička v chodu delší dobu, teplota chladničky odpovídajícím způsobem klesne.)

d) Mraznička je příliš teplá a potraviny jsou rozmrzlé.
- Není okolní teplota příliš nízká? (Pokud ano, spotřebič nebude fungovat správně, což povede k vyšším teplotám v mrazničce.)

Co dělat: Zvýšit pokojovou teplotu.

e) V mrazničce je silná námraza.
Zkontrolujte:
- Jsou dvířka mrazničky řádně dovřená?
- Mrazničku odmrazte a vyčistěte (viz „Odmrazování”). Silná vrstva ledu ovlivní efektivitu chlazení a zvýší spotřebu energie.

f) Nesvítí světlo uvnitř spotřebiče.
Zkontrolujte:
- Funguje správně spínač osvětlení?
- Pokud je spínač v pořádku, vyměňte žárovku (viz „Výměna žárovky“).

g) Neobvyklý hluk
Zkontrolujte:
- Stojí spotřebič samostatně? Neopírá se spotřebič o nábytek nebo jiné předměty? Neuvízlo něco mezi zadní stěnou spotřebiče a zdí?
- Odstraňte předměty, které se dotýkají spotřebiče, a mezi spotřebičem a okolím nechte odpovídající volný prostor.
- Jsou pohyblivé části bezpečně zajištěné na svých místech?
- Neopírají se láhve nebo nádoby uvnitř spotřebiče o sebe vzájemně?

Poznámka!
Je normální, že zaznamenáte zvuk chladiva cirkulujícího v chladicím obvodu.
Je normální, že se v létě v okolí madla dvířek hromadí vlhkost. Osušte měkkou utěrkou.

Spotřebič není určen k opravě uživatelem, nesnažte se intervenovat do jeho normálního chodu.

18. Pří přerušení dodávky energie

Pokud přerušení dodávky energie nepřekročí 2 hodiny, není nutné mražené potraviny z mrazničky vyndavat. V opačném případě je vyjměte po 2 hodinách.

19. Servis

Servis a opravy spotřebiče by měly být prováděny autorizovaným servisním střediskem. Prodejce neodpovídá za riziko poškození nebo poranění způsobené nedodržením těchto nařízení a následkem bude vypovězení záruky.

Pokud ve vašem okolí není žádný autorizovaný servis, kontaktujte svého prodejce.
Za poruchy nebo problémy způsobené nesprávným použitím nebo porušením pokynů zde uvedených, za náklady a výdaje za opravy a servis odpovídá uživatel a prodejce za takové náklady a výdaje není odpovědný.
Abychom vám efektivně pomohli, budete potřebovat následující informace.

- **Typ a model spotřebiče (viz typový štítek)**
- **Datum nákupu**
- **Jméno a adresa prodejce**
- **Popis poruchy/problému**

20. Instalace v kuchyni

Pokud chcete spotřebič instalovat do kuchyně, dodržte odpovídající pokyny uvedené v návodu pro instalaci jiných typů chladniček.

Výrobce si vyhrazuje právo permanentně zdokonalovat vzhled, konstrukci a technologii bez předchozího upozornění.

21. Popis přístroje

A HUL-546W/HTTL-607W/HTTL-506W

HUL-676W(S)(B)/HUL-677W

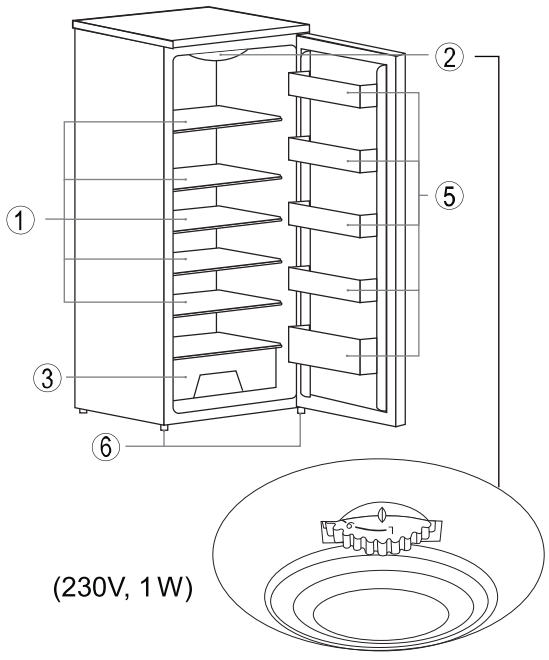

B HTTF-506W(S)/HTTF-607W

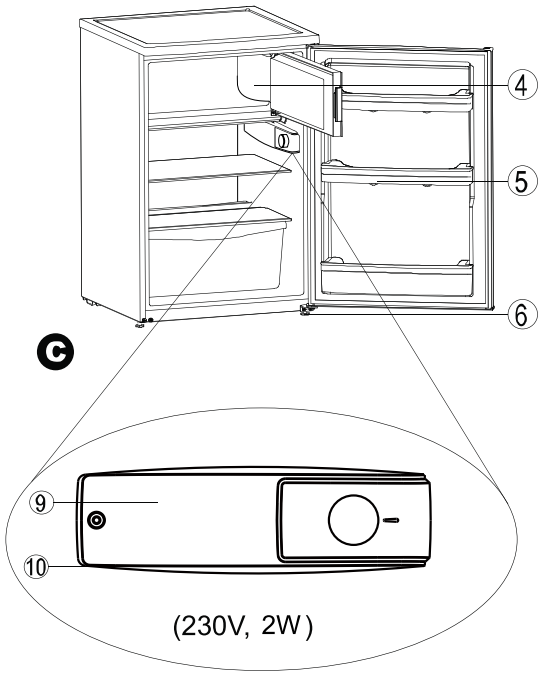

1	Police (skleněná)	7	Kondenzátor
2	Vnitřní osvětlení a termostat	8	Kompresor
3	Zásuvka na ovoce a zeleninu	9	Kryt osvětlení
4	Mraznička	10	Osvětlení
5	Police na láhve	11	Spínač
6	Spodní závěs a vyrovnávací nožka		

22. Vnitřní osvětlení - výměna žárovky

Výměna žárovky (jak je uvedeno na obr. D, část 21):
Odpojte chladničku.

a. Kryt stiskněte tak, jak je uvedeno na obrázku.
b. Kryt sejměte.
c. Kryt nasaďte zpět.
d. Vyměňte žárovku.

23. Otočení dvířek

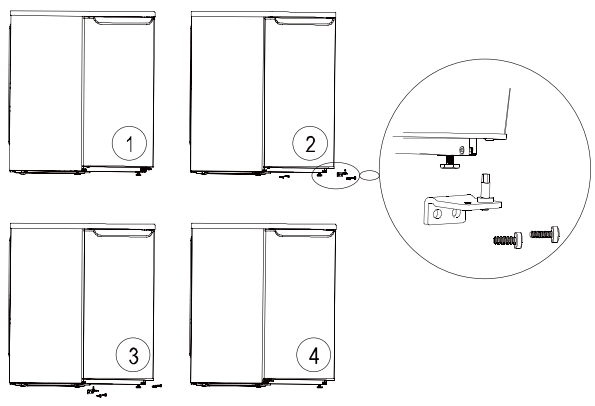

U tohoto spotřebiče můžete otočit otevírání dvířek.
Otevírání dvířek otočíte následujícím způsobem.

a. Spotřebič mírně nakloňte a vyšroubujte vyrovnávací nožku, potom i spodní závěs. Dvířka spotřebiče zdvihněte.

Poznámka: Aby nedošlo k poškození spotřebiče, netahejte za okraj vrchní desky silou.

b. Demontujte horní závěs a instalujte ho do otvorů na opačné straně pláště spotřebiče. Závěs utáhněte.
c. Instalujte dvířka.
d. Spotřebič opět nakloňte a utáhněte spodní závěs, potom přišroubujte vyrovnávací nožku.

POKYNY A INFORMACE O NAKLÁDÁNÍ S POUŽITÝM OBALEM

Použitý obalový materiál odložte na místo určené obcí k ukládání odpadu.

LIKVIDACE POUŽITÝCH ELEKTRICKÝCH A ELEKTRONICKÝCH ZAŘÍZENÍ

Tento symbol na produktech anebo v průvodních dokumentech znamená, že pouté elektrické a elektronické výrobky nesmí být přidány do běžného komunálního odpadu. Ke správné likvidaci, obnově a recyklaci předejte tyto výrobky na určená sběrná místa. Alternativně v některých zemích Evropské unie nebo jiných evropských zemích můžete vrátit své výrobky místnímu prodejci při koupi ekvivalentního nového produktu. Správnou likvidací tohoto produktu pomůžete zachovat cenné přírodní zdroje a napomáháte prevenci potenciálních negativních dopadů na životní prostředí a lidské zdraví, což by mohly být důsledky nesprávné likvidace odpadů. Další podrobnosti si vyžádejte od místního úřadu nebo nejbližšího sběrného místa. Při nesprávné likvidaci tohoto druhu odpadu mohou být v souladu s národními předpisy uděleny pokuty.

Pro podnikové subjekty v zemích Evropské unie
Chcete-li likvidovat elektrická a elektronická zařízení, vyžádejte si potřebné informace od svého prodejce nebo dodavatele.

Likvidace v ostatních zemích mimo Evropskou unii
Tento symbol je platný v Evropské unii. Chcete-li tento výrobek zlikvidovat, vyžádejte si potřebné informace o správném způsobu likvidace od místních úřadů nebo od svého prodejce.

Tento výrobek splňuje veškeré základní požadavky směrnic EU, které se na něj vztahují.

Změny v textu, designu a technických specifikací se mohou měnit bez předchozího upozornění a vyhrazujeme si právo na jejich změnu.

Haier

CZ

Chladnička
Návod k použití

HUL-546W
HUL-676W
HUL-676S
HUL-676B
HUL-677W
HTTL-607W
HTTL-506W
HTTF-506W
HTTF-506S
HTTF-607W

Copyright © 2011, Fast ČR, a. s.

Revision 06/2011

Vážený zákazníku

Děkujeme, že jste si vybral tento produkt, navržený a vyrobený tak, aby splňoval požadavky moderního způsobu života. Tento spotřebič Vám zajistí spoustu let bezproblémového provozu a maximální funkčnost k Vaší úplné spokojenosti.
Tento návod k obsluze je určen pro několik různých spotřebičů. Proto se mezi jednotlivými modely mohou vyskytnout menší rozdíly.

Obsah

1. Ochrana životního prostředí a řádná likvidace 3
2. Umístění 3
3. Instalace 4
4. Typový štítek 4
5. Elektrické zapojení 5
6. Pokyny pro použití 5
7. Vnitřní osvětlení 5
8. Výměna žárovky 5
9. Ukládání čerstvých potravin 6
10. Vyjímatelná police 6
11. Mraznička 6
12. Výroba ledu a zmrzliny 7
13. Příprava na dovolenou 7
14. Čištění a údržba 7
15. Odmrazování 8
16. Stanovení problémů 8
17. Odstraňování problémů 8
18. Při přerušení dodávky energie 9
19. Zavolejte do servisu 9
20. Instalace v kuchyni 9
21. Popis přístroje 10
22. Vnitřní osvětlení - výměna žárovky 10
23. Otočení dvířek 10

Bezpečnostní upozornění

Symboly:

Obecné rady pro optimální provoz spotřebiče

Obecné nebezpečí

Horké povrchy

Než uvedete spotřebič do provozu

- Pročtete si pozorně návod k použití a k montáži před instalací, zapnutím a používáním přístroje! Tento návod obsahuje důležité informace týkající se instalace, použití a údržby spotřebiče. Návod si uschovejte i pro pozdější nahlédnutí, případně pro další majitele spotřebiče v případě dalšího prodeje výrobku.

Pokud je spotřebič přepravován v horizontální poloze, olej z kompresoru může zatéct do chladicího okruhu. Proto ponechte spotřebič po dobu 12 hodin před zapnutím ve vertikální poloze, aby olej natekl zpět do kompresoru.

Po vybalení spotřebič pečlivě prohlédněte, zda není nikterak poškozen. Přesvědčte se také, že kabel není poškozen. Zjistíte-li nějaké závady, vypněte spotřebič a kontaktujte prodejce nebo v případě poškozeného přívodního kabelu servisní centrum. Pokud je přístroj a všechny jeho součásti v pořádku, nainstalujte podle pokynů v příslušné kapitole.

- Při instalaci spotřebiče na místo, popř. při posouvání spotřebiče, by mohlo dojít k jeho promáčknutí nebo poškození přívodního kabelu. Zkontrolujte, zda přívodní kabel nikde nepřekáží.
- Před připojením spotřebiče ke zdroji elektrické energie se ujistěte, že kapacita systému odpovídá údajům uvedených na výkonnostním štítku spotřebiče.
- Jakékoliv úpravy domácí elektroinstalace nezbytné pro připojení spotřebiče mohou být provedeny pouze odborným pracovníkem.

Přesouváte-li spotřebič z jeho obvyklé pozice, je nutné si uvědomit, že i když jste odpojili přívodní kabel, součásti na zadní straně spotřebiče mohou být ještě po určitou dobu velmi horké.

Tento spotřebič není určen pro vestavby. Nezakrývejte nebo nezastavujte otvory přívodu a odvodu vzduchu. Nedostatečné odvětrání způsobí špatnou funkci a poškození spotřebiče.

Copyright © 2011, Fast ČR, a. s.

Provoz přístroje

- Používejte spotřebič pouze k účelům, ke kterým je určen.
- Tento spotřebič je určen výhradně pro domácí použití, pro uchovávání nebo zmrazování potravin a k přípravě ledu.
- Teplota uvnitř chladničky i mrazničky může mírně stoupat nebo klesat, tato zařízení nejsou proto vhodná k uchovávání výrobků (např. léků), které vyžadují stabilní teplotu.

⚠ Nepoužívejte uvnitř spotřebiče žádné další elektrospotřebiče (např. topná tělesa, elektrické zmrzlinové strojky atd.) Hrozí nebezpečí výbuchu!

⚠ Neukládejte do chladničky potraviny s hořlavými hnacími plyny (např. spreje) a žádné výbušné, kontaminující nebo těkavé látky. Hrozí nebezpečí výbuchu!

⚠ Neskladujte v mrazicím prostoru tekutiny v lahvích a plechovkách (zejména nápoje s obsahem oxidu uhličitého). Láhve a plechovky mohou prasknout!

- Vysokoprocentní alkohol ukládejte jen s pevným uzávěrem a ve svislé poloze.
- Nepoužívejte podstavec, zásuvky, dvířka spotřebiče atd. jako stupátko nebo jako opěrku. Hrozí nebezpečí zranění osob nebo poškození spotřebiče.
- Dbejte na to, aby se plastové součásti spotřebiče a těsnění dveří neznečistilo olejem nebo tukem. Plastové součásti a těsnění se pak stávají porézní.
- Nekonzumujte zmrazené potraviny ihned po vyjmutí z mrazicího prostoru. Hrozí nebezpečí omrzlin!

⚠ Vyhněte se delšímu kontaktu rukou se zmrazenými potravinami, ledem nebo odpařovacími trubkami. Hrozí nebezpečí omrzlin a přimrznutí!

⚠ Nedoporučujeme vkládat horké tekutiny nebo jídla dovnitř chladničky a plnit nádoby až po okraj.

⚠ Nepokládejte na chladničku křehké, těžké nebo nestabilní předměty.

Děti v domácnosti

- Nikdy nenechávejte obaly a jejich součásti dětem. Hrozí nebezpečí otravy nebo udušení skládacími kartony a fóliemi!
- Tento spotřebič není žádnou hračkou pro děti!
- U spotřebičů se zámkem na dveřích: nenechávejte klíče v dosahu dětí!
- Pokud již chladničku nebudete používat, demontujte dvířka, těsnění, police a uložte je na bezpečné místo. Předejdete tak nebezpečí uvíznutí dítěte uvnitř chladničky.

Údržba a čištění

⚠ Dříve než začnete s pravidelnou nebo mimořádnou údržbou, odpojte přívodní kabel spotřebiče nebo vypínejte jištění. Netahejte nikdy za síťový přívodní kabel, ale vždy přímo za vidlici.

⚠ Nepoužívejte mechanická ani jiná zařízení, mimo zařízení doporučených výrobcem, k tomu, abyste urychlili proces rozmrazování.

- Neodmrazujte nebo nečistěte spotřebič pomocí parního čisticího přístroje! Pára může vniknout do elektrických součástí spotřebiče, kde by mohlo dojít ke zkratu. Hrozí nebezpečí zásahu elektrickým proudem!
- Zmrzlou vrstvu ledu a přimrzlé potraviny neodstraňujte nožem nebo ostrým předmětem. Můžete tím poškodit trubky na chladicím médium. Při úniku chladícího media může dojít k poranění očí, nebo se může vznítit.

Všeobecné pokyny

- Zařízení není určeno pro použití osobami (včetně dětí) se sníženými fyzickými, smyslovými nebo psychickými schopnostmi, nedostatkem zkušeností a znalostí, pokud nejsou pod dozorem nebo nebyly poučeny o použití zařízení osobou odpovědnou za jejich bezpečnost. Děti by měly být pod dozorem, aby si se zařízením nehrály.
- Tento spotřebič je otestován v souladu se směrnicemi platnými v Evropské Unii.
- Těsnost chladicího okruhu je přezkoušena.
- Tento výrobek odpovídá příslušným bezpečnostním ustanovením pro elektrické spotřebiče platným v Evropské Unii.

Technická bezpečnost

⚠ Spotřebič obsahuje chladicí plyn, ISOBUTHAN (R600a). Spotřebič přepravujte či přesouvejte jen s maximální opatrností, vyhněte se nadměrným nárazům a otřesům, aby nedošlo k poškození spotřebiče. Pokud dojde k poškození chladicího okruhu a možnému úniku chladicího plynu, vzniká riziko výbuchu, který může být vyvolán jiskrou nebo plameny. Pokud spotřebič vykazuje známky poškození, nesmí být uveden do provozu. V takovém případě kontaktujte servisní centrum, vyvětrejte místnost, kde je zařízení umístěno a zamezte šíření plamenů nebo jiným zásahům do zařízení.

Copyright © 2011, Fast ČR, a. s.

Bezpečnostní pokyny pro plyn R600a

Opatření v případě nenadálého úniku
Pokud lze větrat, nechte materiál odpařit.

Vlastnosti plynu
Plyn je vysoce hořlavý, je nutno zcela vyloučit kontakt s otevřeným ohněm a horkými povrchy. Protože je plyn R600a těžší než vzduch, může docházet k jeho vysoké koncentraci u země, kde je větrání slabé.

První pomoc

Vdechnutí
Odveďte zasaženou osobu ze zamořeného prostoru na teplé, dobře větrané místo. Dlouhodobý pobyt v zamořeném území může způsobit dušení, případně ztrátu vědomí. Pokud je to nutné, zaveďte umělé dýchání a v mimořádně vážné situaci, pod odborným lékařským dohledem, podejte kyslík.

Kontakt s pokožkou
Při nahodilém kontaktu s pokožkou nedojde k ohrožení zdraví, raději důkladně omyjte postižené místo. Tekutý postřik nebo rozprášená tekutina mohou způsobit omrzliny, omyjte postižené místo velkým množstvím vody a přivolejte ošetřujícího lékaře.

Kontakt s očima
Pokud jsou zasaženy oči, vymyjte je velkým množstvím vody, snažte se přitom mít oči otevřené, a co nejdříve zavolejte specializovaného lékaře. Pokud dojde ke styku s plynem nebo vdechnutí plynu R600a, kontaktujte svého lékaře.

Před použitím si pečlivě přečtěte tyto pokyny. Důležité pokyny si podtrhněte. Návod uložte na bezpečné místo pro případné další použití. V případě, že byste spotřebič prodali, nezapomeňte k němu přiložit i tento návod.

Zakoupili jste si bezpečný a spolehlivý spotřebič. Pokud ho budete řádně používat a udržovat, bude vám sloužit spoustu let. Údaje uvedené na typovém štítku jsou výsledky testů, kterých bylo dosaženo při pokojové teplotě v rozsahu 10 - 32 °C.

Tento návod k použití je určen pro více modelů a mezi jednotlivými modely mohou být mírné rozdíly.

1. Ochrana životního prostředí a řádná likvidace

Obalový materiál

Spotřebič je zabalen, aby během přepravy nedošlo k jeho poškození. Je použit recyklovaný materiál.

Krabice je vyrobena z vlnité lepenky/kartonu (zejména z recyklovaného papíru).
- Polystyrenové části (bezfreonový pěnový polystyren)
- Výstelky a polyetylenové sáčky
- Polypropylenové pásky

Všechny tyto hodnotné materiály můžete odevzdat ve sběrném dvoře a po adekvátní recyklaci je lze opět použít. Veškerý odpadní materiál by měl být zlikvidován řádným způsobem.

2. Umístění

Zajistěte, aby byl spotřebič během manipulace ve svislé poloze. V případě, že je nutné ho naklonit, pak úhel náklonu nesmí překročit 45° V opačném případě by se spotřebič mohl poškodit a následkem by nebyla pouze snížená kvalita mrazení.

Aby nedošlo k poškození spotřebiče nebo poranění osob, spotřebič umístěte na požadované místo a doporučujeme, aby vybalení prováděli dva lidé.

Před instalací se přesvědčete, že spotřebič není nikde zjevně poškozený.

Při manipulaci spotřebič nechytejte za vrchní desku, aby nedošlo k poškození spotřebiče.

Poškozený spotřebič nepoužívejte.

Pečlivě zkontrolujte, zda spotřebič nemá:

- poškozený obal z důvodu neodpovídající manipulace během přepravy;
- poškozený plášť;
- poškozený napájecí kabel/zástrčku.

V případě jakýchkoliv pochybností kontaktujte autorizovaný servis, aby spotřebič zkontrolovali.

Proveďte nezbytná opatření, abyste předešli úniku chladiva při spuštění spotřebiče, které by mohlo vést k znečištění životního prostředí.

Copyright © 2011, Fast ČR, a. s.

3. Instalace

a) Odstraňte veškerý obalový materiál.
b) Ze spotřebiče vyjměte všechny předměty.
c) Nezapomeňte odstranit fólii a pásky na plášti a dvířkách.
d) Odstraňte polystyrenové lupínky (pokud se vyskytují) z okolí chladničky.
e) Vyjměte ze spotřebiče příslušenství a dokumentaci.
f) Vyčistěte vnitřek spotřebiče vlažnou vodou a octem a potom dobře vysušte měkkou utěrkou.

K čištění spotřebiče nepoužívejte čisticí prostředky, ostré nebo špičaté předměty nebo čističe na bázi sody.

- Před instalací se ujistěte, že chladicí obvod spotřebiče není žádným způsobem poškozený.
- Spotřebič používejte výhradně pro určený účel.
- Spotřebič postavte na pevnou a rovnou podlahu, abyste zajistili cirkulaci chladiva a tím dostatečné chlazení.
- Je-li to možné, postavte spotřebič do chladné a suché a dobře větrané místnosti.
- Nevystavujte spotřebič přímému slunečnímu záření a zajistěte, aby okolní teplota nebyla příliš vysoká.
- Spotřebič udržujte mimo zdroje tepla, jako je topný systém, trouba nebo sporák. V opačném případě poběží kompresor častěji a následkem bude vyšší spotřeba energie.

Pokud spotřebič umístíte blízko zdroje tepla, doporučujeme instalovat mezi spotřebič a zdroj tepla tepelný chránič (azbest je zakázaný) nebo dodržet mezi spotřebičem a zdrojem tepla adekvátní vzdálenost.

Sporák nebo elektrická kamna	15 cm
Radiátor nebo trouba	30 cm
Další mraznička	8 cm

Na spotřebič nestavte žádná zařízení produkující teplo, jako je mikrovlnná nebo pečicí trouba.

Zajistěte, aby nebyly ucpané ventilační otvory.

Nikdy spotřebič neodpojujte ze zásuvky taháním za napájecí kabel.

Vždy pevně uchopte zástrčku a přímým tahem vyjměte ze zásuvky.

Varování!

Po umístění spotřebiče ho nechte minimálně 2 hodiny stát, aby se stabilizovala cirkulace chladiva, a teprve potom ho zapněte. Zajistíte tak bezchybný provoz.
Před spuštěním spotřebiče zkontrolujte, že je uvnitř suchý (zejména v rozích).

Nebezpečí!

V závislosti na chemickém složení může být chladivo hořlavé. Těsnost chladicího obvodu je testována. Neautorizovaný zásah do chladicího systému může způsobit vznik požáru.
Zajistěte, aby nebyly ovlivněny chladicí systém ani periferní části kompresoru.

Jakýkoliv zásah do chladicího systému by měl být prováděn profesionálním technikem.

Varování!

Chladivo může při kontaktu s očima způsobit vážná zranění. V takovém případě oči vypláchněte tekoucí vodou a okamžitě kontaktujte očního lékaře.

Spotřebič by měl být používán v odpovídajícím teplotním rozsahu podle své klimatické třídy.

Dodržujte rozsah teploty v místnosti daný pro specifické klimatické typy. Klimatickou třídu vašeho spotřebiče naleznete na jeho typovém štítku.

Klimatická třída	Pokojová teplota
SN	+10 °C až +32 °C
N	+16 °C až +32 °C
ST	+16 °C až +38 °C
T	+16 °C až +43 °C

4. Typový štítek

Typový štítek naleznete na bočním nebo zadním panelu spotřebiče a jsou na něm uvedeny důležité technické údaje.

Copyright © 2011, Fast ČR, a. s.

Tyto technické údaje si poznamenejte.

Technické údaje si poznamenejte pro případnou další referenci, abyste v případě potřeby nemuseli spotřebič stěhovat.

Model/typ
Objem.....litrů
Provozní napětí V
Max. příkon .....W
Proud.....A
Spotřeba energie .....kWh/24 hod
Mrazicí kapacita .....kg/24 hod (není k dispozici pro chladničky bez mrazničky)

5. Elektrické zapojení

Spotřebič by měl být připojený k řádně uzemněné zásuvce, která by měla být zkontrolovaná kvalifikovaným elektrikářem. Spotřebič by měl být vždy připojený do vlastní elektrické zásuvky s napětím a pojistkou odpovídajícími hodnotám uvedeným na typovém štítku spotřebiče.

V případě neshody neprodleně kontaktujte servisní středisko nebo prodejce.

Spotřebič byste neměli připojit ke konvertoru (např. solárnímu panelu).

Nepoužívejte prodlužovací kabel.

6. Pokyny pro používání

a) Spotřebič zapněte (nebo vypněte) a zvolte nastavení teploty.

- Regulátor teploty (termostat)
- Termostat je určen k zapnutí/vypnutí chladničky, zvolte nastavení teploty.

b) Zapnutí

Spotřebič zapněte otočením termostatu ve směru hodinových ručiček. (Neotáčejte do krajní polohy, protože byste mohli termostat poškodit).

Kompresor se zapne, dokud teplota uvnitř nedosáhne nastaveného stupně.

c) Nastavení teploty

Vyšší teploty dosáhnete otočením termostatu proti směru hodinových ručiček.

(Úplným otočením termostatu proti směru hodinových ručiček spotřebič vypnete, vypne se i kompresor.)

Nižší teploty dosáhnete otočením termostatu ve směru hodinových ručiček.

Nastavení teploty byste měli přizpůsobit následujícím podmínkám:

- pokojové teplotě;
- množství uskladněných potravin;
- četnosti otevírání dvířek;

Pozorováním brzy zjistíte, jak zvolit odpovídající nastavení.

Odpovídající nastavení teploty je pro skladování potravin velmi důležité. Mikrobi mohou potraviny velmi rychle znehodnotit, pokud nezamezíte jejich množení snížením okolní teploty. Doporučujeme teplotu nastavit na 5 °C, případně nižší, což efektivně zabrání množení mikrobů a následnému znehodnocení potravin.

d) Vypnutí

Otočte termostat co nejvíce proti směru hodinových ručiček.

Kompresor by se měl potom vypnout.

Odpojte od zdroje energie.

7. Vnitřní osvětlení (pouze u některých modelů)

Všechny modely vybavené vnitřním osvětlením mají spínač osvětlení. Pokud je spotřebič v provozu, osvětlení se rozsvítí po otevření dvířek a po jejich zavření opět zhasne. Osvětlení je vybavené ochranným krytem. Maximální výkon žárovky je 10 W, závit E14. Výměnu žárovky provádějte podle pokynů uvedených dále v návodu.

8. Výměna žárovky

Odpojte ze zásuvky nebo vypněte pojistky.

Odstraňte kryt osvětlení.

Kryt odstraňte podle obrázku v části 22 na poslední stránce.

Kryt nasaďte zpět.

Kryt nasaďte zpět podle obrázku v části 22 na poslední stránce.

Nikdy nepoužívejte žárovku silnější než 10 W. Napětí žárovky musí odpovídat požadavkům uvedeným na typovém štítku.

Copyright © 2011, Fast ČR, a. s.

9. Doporučená umístění potravin při jejich skladování (shora dolů)

1) Dvířka:
- a) Máslo, sýry
- b) Vejce
- c) Potraviny v lahvích nebo konzervách, koření
- d) Velké lahve nebo konzervy

2) Chladnička:
- a) Marmeláda
- b) Chléb, sladké pečivo, vařené maso
- c) Klobásy, maso
- d) Ovoce, zelenina, salát

10. Vyjímatelná police

U některých modelů lze police a skleněné police vyjmout, abyste dovnitř mohli uložit různě velké nádoby.

Vyndejte potraviny z police, kterou chcete vyjmout.

Polici vyjměte, zasuňte ji do jiných drážek ve vnitřní stěně spotřebiče, až dozadu.

POZNÁMKA!

1 Při skladování výrazně aromatických potravin je musíte předem dobře zabalit.
2 Ovoce, zeleninu a salát můžete uložit do zásuvky nezabalené.
3 Pro zabalení potravin jsou vhodné opakovaně použitelné potravinové fólie, hliníkové fólie a skleněné nádoby.
4 Potraviny se nikdy nesmí dotýkat zadní stěny chladničky, protože by mohly zmrznout a k zadní stěně přilnout.
5 Horké pokrmy a nápoje nechte před jejich uložením do chladničky dostatečně vychladnout.
6 Vždy po otevření dvířek se dovnitř dostane teplý vzduch. Abyste ušetřili energii, dvířka otevírejte co nejméně.
7 V chladničce nikdy neskladujte výbušný materiál (jako jsou spreje citlivé na tlak), protože by mohl explodovat.
8 V policích ve dvířkách nikdy neskladujte jedlý olej, protože by v plastovém plášti mohly vzniknout praskliny.
9 Nápoje s vysokým podílem alkoholu byste měli skladovat pouze v části s nízkou teplotou a dobře uzavřené.

11. Mraznička

3 nebo 4hvězdičková mraznička je vhodná pro uskladnění hluboce zmrazených potravin (již předem zmrazených), krátkodobému (2-3 týdny) uskladnění čerstvých potravin jejich zmražením, nebo pro výrobu ledu, zmrzliny a ledové vody.

Musíte dodržet doporučené datum spotřeby.

Mrazničku můžete používat k výrobě kostek ledu.

1 Teplotu mrazničky můžete nastavit pomocí termostatu. Pro čerstvé potraviny a potraviny, které chcete uskladnit dlouhodobě, doporučujeme teploty nižší než -18 °C, protože v těchto teplotách nepřežijí mikrobi. Pokud je teplota vyšší než -10 °C, mikrobi způsobí znehodnocení potravin a významně zkrátí dobu jejich skladování. Pokud potřebujete zmrazit potraviny, které jsou již částečně nebo úplně rozmrazené, před jejich opětovným zmrazením je musíte tepelně zpracovat. Vysoká teplota během varu může zlikvidovat většinu mikrobů.
2 Čím vyšší teplotu nastavíte na termostatu, tím nižší bude teplota v mrazničce.
3 Obvykle, pokud potraviny vyžadují krátkodobé uskladnění, zvolte prostřední nastavení.
4 Obvykle, pokud potraviny vyžadují dlouhodobé uskladnění, zvolte vyšší nastavení.

POZNÁMKA!

- Do mrazničky nikdy neukládejte perlivé nápoje v lahvích nebo konzervách, protože by mohly po zmrznutí prasknout.
- Nekonzumujte zmrazené potraviny ihned po vyjmutí z mrazicího prostoru. Hrozí nebezpečí omrzlin! Nikdy se nedotýkejte vnitřních stěn mrazničky, pokud máte mokré ruce.

DŮLEŽITÉ!

- Potraviny, které chcete uložit do mrazničky, musí být dobře zabalené.
- Dodržujte datum spotřeby mražených potravin.
- Pro zmrazení jsou vhodné pouze vysoce kvalitní čerstvé potraviny.
- Potraviny ukládané do mrazničky správně naporcujte.
- Hmotnost jednotlivých balení mražených potravin by neměla překročit 2 kg.
- Pro balení potravin použijte potravinovou fólii, hliníkovou fólii nebo potraviny uložte do nádob.
- Obaly by neměly obsahovat příliš vzduchu.
- Obaly utěsněte gumičkou, svorkou, provázkem nebo mrazuvzdornou lepicí páskou.
- K uzavření plastových sáčků můžete použít svářečku fólií.
- Nádobu s potravinami uložte užší stranou dolů, abyste tak urychlili proces zmrazení.
- Před uložením do mrazničky obaly otřete, aby byly suché a nepřimrzly k sobě navzájem.

Copyright © 2011, Fast ČR, a. s.

- Pokud potřebujete zmrazit potraviny, které jsou již částečně nebo úplně rozmrazené, před jejich opětovným zmrazením je musíte tepelně zpracovat.
- Nepoužívejte prošlé potraviny, protože byste si tak mohli způsobit otravu.

12. Výroba ledu, zmrzliny

Výroba ledových kostek:

- Do tácku na led nalijte ze 3/4 vodu a vložte tácek do spodní části mrazničky. Jakmile je led hotový, polijte tácek tekoucí vodou, kostky tak snáze vyjmete.

Výroba zmrzliny:

- Vyjměte z tácku na led mřížku. Nezapomeňte, že čím krémovější zmrzlina je, tím déle bude trvat její příprava. Jakmile je zmrzlina hotová, polijte tácek tekoucí vodou, zmrzlinu tak snáze vyjmete.

13. Příprava na dovolenou

V případě dlouhodobější nepřítomnosti odpojte spotřebič od zdroje energie a vyčistěte ho tak, jak je uvedeno v kapitole „Čištění a údržba“. Dvířka nechte otevřená, aby se uvnitř netvořily plísně a nepříjemné pachy.

14. Čištění a údržba

Před čištěním spotřebič odpojte od zdroje energie.

Udržujte plášť čistý. K pravidelnému čištění pláště používejte leštěnku na nábytek apod. (tyto čisticí prostředky nepoužívejte k čištění spotřebiče uvnitř). Otřete těsnění dvířek utěrkou navlhčenou vlažnou vodou. Nepoužívejte žádný čisticí prostředek. K čištění těsnění dvířek nikdy nepoužívejte olej ani jiný tuk.

Pravidelně čistěte vnitřek.
- Vnitřek chladničky čistěte každý měsíc a mrazničky vždy po odmrazení.
- Ze spotřebiče vyjměte potraviny a uložte je na chladné místo.
- Vyjměte všechny odnímatelné části.
- Vnitřní příslušenství není vhodné do myčky na nádobí. Umyjte ho ručně pomocí vlažné vody a mycího prostředku. Nepoužívejte koncentrované čisticí prostředky, brusné prostředky ani chemikálie, jako jsou kyseliny. Doporučujeme jemný prostředek na nádobí.

Parní čističe jsou nebezpečné a přísně zakázané.

Vnitřek spotřebiče umyjte vlažnou čistou vodou a vysušte měkkou utěrkou. Po 3-4 minutách je spotřebič zcela suchý.
Nepoškozujte ani neodstraňujte typový štítek spotřebiče. Mohl by být vyžadován pro poprodejní servis nebo odpovídající procesy.

Zajistěte, aby se voda nedostala do elektrických částí spotřebiče.

Pokud je tepelný výměník, tj. kondenzátor, instalovaný vzadu, pravidelně z něj odstraňujte prach a nečistoty, abyste zajistili jeho efektivní provoz a předešli nadměrné spotřebě energie. K čištění kondenzátoru použijte kartáč nebo prachovku.

Při odmrazování odtéká voda ven žlábkem. Odvodňovací otvor byste měli pravidelně čistit pomocí vatové tyčinky nebo podobného nástroje.

Zajistěte, aby voda nestékala odvodňovacím otvorem během čištění. V opačném případě by mohla voda při odpařování vytéct nebo vystříknout na podlahu.

Copyright © 2011, Fast ČR, a. s.

15. Odmrazování

a) Chladnička

Na zadní stěně uvnitř chladničky se může během chodu kompresoru (chladicí jednotky) tvořit námraza. Chladnička má automatické odmrazování a roztátá voda odtéká kanálkem a odvodňovacím otvorem do nádoby, ze které se odpařuje.

b) Mraznička (je-li ve spotřebiči)

Tato mraznička, určená k uskladnění mražených potravin, nemá automatické odmrazování.

Mrazničku proto pravidelně odmrazujte. Jakmile vrstva ledu překročí 5 mm, mrazničku odmrazte.

Před odmrazováním mrazničku odpojte od zdroje energie. Z mrazničky vyjměte potraviny a uložte je na chladné místo. Led odstraňte škrabkou na led. Proces urychlíte, pokud do mrazničky vložíte nádobu s horkou vodou. Po odmrazení mrazničku vyčistěte a opět do ní vložte potraviny.

POTENCIÁLNÍ NEBEZPEČÍ!

K odmrazování mrazničky nepoužívejte elektrická zařízení, jako je vysoušeč vlasů, elektrický větrák, parní čistič, rozmrazovací sprej nebo otevřený oheň (např. svíčka).
Mohly by se rozpustit plastové části vnitřku mrazničky a v případě jisker nebo otevřeného ohně by mohlo při výskytu výbušných plynů dojít ke vzniku požáru.
K odmrazování mrazničky nikdy nepoužívejte parní čistič - nebezpečí úrazu elektrickým proudem!

Upozornění!

Mražené potraviny zabalte do novin nebo pokrývek.

- Tyto potraviny uložte na studené místo, dokud mrazničku neodmrazíte.
- Nechte otevřená dvířka mrazničky.
- Během provozu se na povrchu odpařovače tvoří led a námraza. Silná vrstva ledu nebo námrazy funguje jako tepelná izolace a brání ve vedení tepla.
- Mrazničku odmrazte co nejrychleji, abyste předešli rozmrazení mražených potravin.
- Čas od času setřete houbičkou roztátou vodu.
- Odmrazování urychlíte, když k dvířkám mrazničky umístíte nádobu s horkou vodou (nikoliv vroucí).
- Mrazničku vysušte a vložte do ní zpět mražené potraviny.
- Po odmrazení spotřebič zapojte opět do zásuvky.
- Chladničku zapněte nastavením teploty pomocí termostatu.
- Zavřete dvířka mrazničky.

16. Stanovení problémů

Použili jsme moderní výrobní techniky a vyspělou technologii chlazení a mrazení, abychom zajistili bezpečný a spolehlivý chod vašeho spotřebiče. V případě pochybností nejdříve zkontrolujte níže uvedené body, než zavoláte do servisu.

Důležité:
Kompresor (známý také jako chladicí jednotka) nefunguje nepřetržitě bez přestávky.
Kompresor je ovládán automatickým regulátorem teploty, kterým je termostat. Pokud vnitřní teplota překročí nastavenou teplotu, kompresor se automaticky zapne, a jakmile vnitřní teplota klesne pod nastavenou teplotu, kompresor se automaticky vypne.
Je normální, že kompresor během svého chodu vydává zvuk. Zvuk je způsobovaný motorem. Cirkulace chladiva chladicím obvodem může vydávat bublající zvuk. Tyto zvuky neindikují žádnou poruchu spotřebiče.
V chladném prostředí může být vnější plášť spotřebiče mokrý. To je normální a spotřebič uschne, jakmile stoupne okolní teplota. Pokud nelze důvody tohoto jevu identifikovat a vyřešit, kontaktujte autorizovaný servis.

17. Odstraňování problémů

a) Problém: Spotřebič nefunguje.
Zkontrolujte:
- Je napájecí kabel v pořádku? Je spotřebič řádně zapojený do zásuvky?
- Nedošlo k výpadku elektrického proudu? (Zkontrolujte pomocí jiného zařízení, např. mixér nebo vysoušeč vlasů.)
- Je spotřebič zapnutý? (Termostat by neměl být nastavený na “0”.)
- Neshořela pojistka? Nedostatečný kontakt?

b) Problém: Vnitřek spotřebiče není dostatečně studený; kompresor se často zapíná a vypíná.
Zkontrolujte:
- Chladničku/mrazničku nechte minimálně 2 hodiny po její instalaci stát, aby se stabilizoval chladicí okruh. Viz „Zapnutí“. Pokud dále nefunguje, spotřebič odpojte od zdroje energie a nakloňte ho na chvíli na jednu stranu nebo ho postavte na nakloněnou plochu a potom ho vraťte zpět do původní polohy. Po 2 hodinách spotřebič opět připojte ke zdroji energie. 12 hodin nechte dvířka zavřená.
- Jsou dvířka řádně dovřená? Pokud ano, těsnění dvířek by mělo být přitisknuté pevně a rovnoměrně k plášti spotřebiče.

Zkouška: Mělo by být obtížné vytáhnout list papíru vložený mezi těsnění dvířek a vnější plášť spotřebiče. Pokud papír vytáhnete snadno, kontaktujte autorizovaný servis.

Copyright © 2011, Fast ČR, a. s.

- V mrazničce je silná námraza. (Viz „Čištění a údržba“)
- Není spotřebič vystavený přímému slunci nebo nestojí v blízkosti zdroje tepla (trouby, radiátoru apod.)?

Co dělat: Nevystavujte spotřebič přímému slunci; udržujte ho mimo dosah jakýchkoliv zdrojů tepla; instalujte mezi spotřebič a zdroj tepla tepelnou clonu (viz „Umístění“).

- Není spotřebič přeplněný?
- Je místnost dobře větraná? Nejsou ucpané větrací otvory? Není tepelný výměník (kondenzátor) na zadní stěně zaprášený?

c) Teplota spotřebiče je příliš nízká.
Zkontrolujte:
- Je správně nastavený termostat?
- Jsou dvířka mrazničky řádně dovřená?
- Není v mrazničce příliš mnoho potravin (více než 1 kg)? (Pokud je mraznička v chodu delší dobu, teplota chladničky odpovídajícím způsobem klesne.)

d) Mraznička je příliš teplá a potraviny jsou rozmrzlé.
- Není okolní teplota příliš nízká? (Pokud ano, spotřebič nebude fungovat správně, což povede k vyšším teplotám v mrazničce.)

Co dělat: Zvýšit pokojovou teplotu.

e) V mrazničce je silná námraza.
Zkontrolujte:
- Jsou dvířka mrazničky řádně dovřená?
- Mrazničku odmrazte a vyčistěte (viz „Odmrazování”). Silná vrstva ledu ovlivní efektivitu chlazení a zvýší spotřebu energie.

f) Nesvítí světlo uvnitř spotřebiče.
Zkontrolujte:
- Funguje správně spínač osvětlení?
- Pokud je spínač v pořádku, vyměňte žárovku (viz „Výměna žárovky“).

g) Neobvyklý hluk
Zkontrolujte:
- Stojí spotřebič samostatně? Neopírá se spotřebič o nábytek nebo jiné předměty? Neuvízlo něco mezi zadní stěnou spotřebiče a zdí?
- Odstraňte předměty, které se dotýkají spotřebiče, a mezi spotřebičem a okolím nechte odpovídající volný prostor.
- Jsou pohyblivé části bezpečně zajištěné na svých místech?
- Neopírají se láhve nebo nádoby uvnitř spotřebiče o sebe vzájemně?

Poznámka!
Je normální, že zaznamenáte zvuk chladiva cirkulujícího v chladicím obvodu.
Je normální, že se v létě v okolí madla dvířek hromadí vlhkost. Osušte měkkou utěrkou.

Spotřebič není určen k opravě uživatelem, nesnažte se intervenovat do jeho normálního chodu.

18. Pří přerušení dodávky energie

Pokud přerušení dodávky energie nepřekročí 2 hodiny, není nutné mražené potraviny z mrazničky vyndavat. V opačném případě je vyjměte po 2 hodinách.

19. Servis

Servis a opravy spotřebiče by měly být prováděny autorizovaným servisním střediskem. Prodejce neodpovídá za riziko poškození nebo poranění způsobené nedodržením těchto nařízení a následkem bude vypovězení záruky.

Pokud ve vašem okolí není žádný autorizovaný servis, kontaktujte svého prodejce.
Za poruchy nebo problémy způsobené nesprávným použitím nebo porušením pokynů zde uvedených, za náklady a výdaje za opravy a servis odpovídá uživatel a prodejce za takové náklady a výdaje není odpovědný.
Abychom vám efektivně pomohli, budete potřebovat následující informace.

- **Typ a model spotřebiče (viz typový štítek)**
- **Datum nákupu**
- **Jméno a adresa prodejce**
- **Popis poruchy/problému**

20. Instalace v kuchyni

Pokud chcete spotřebič instalovat do kuchyně, dodržte odpovídající pokyny uvedené v návodu pro instalaci jiných typů chladniček.

Výrobce si vyhrazuje právo permanentně zdokonalovat vzhled, konstrukci a technologii bez předchozího upozornění.

Copyright © 2011, Fast ČR, a. s.

21. Popis přístroje

A HUL-546W/HTTL-607W/HTTL-506W

HUL-676W(S)(B)/HUL-677W

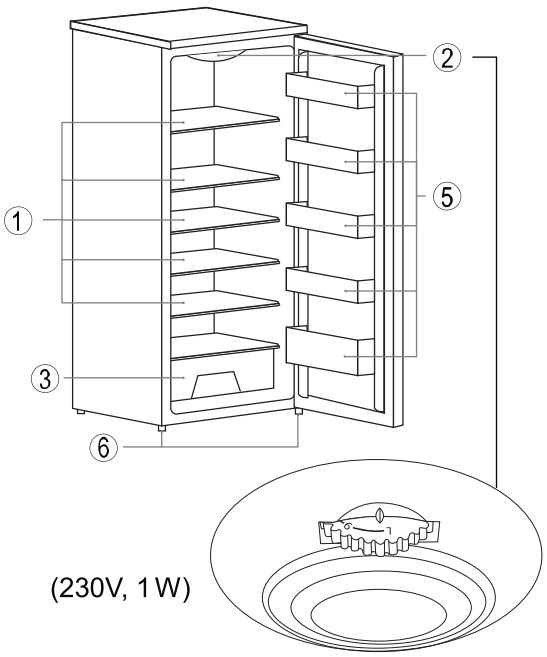

B HTTF-506W(S)/HTTF-607W

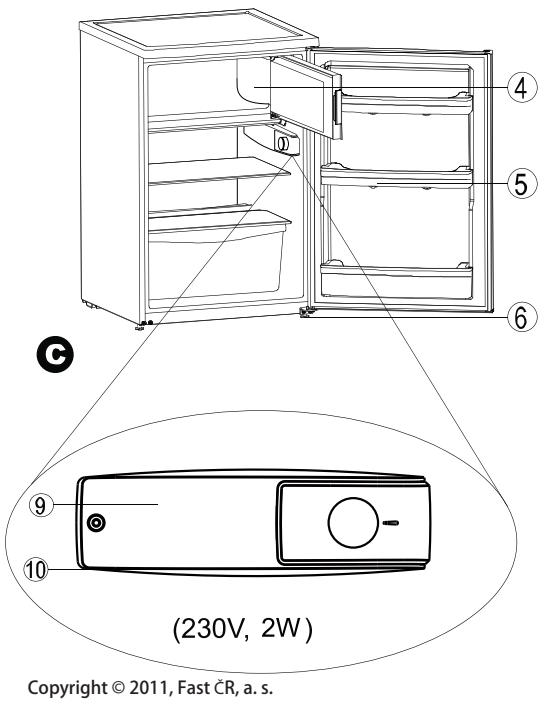

1	Police (skleněná)	7	Kondenzátor
2	Vnitřní osvětlení a termostat	8	Kompresor
3	Zásuvka na ovoce a zeleninu	9	Kryt osvětlení
4	Mraznička	10	Osvětlení
5	Police na láhve	11	Spínač
6	Spodní závěs a vyrovnávací nožka		

22. Vnitřní osvětlení - výměna žárovky

Výměna žárovky (jak je uvedeno na obr. D, část 21):
Odpojte chladničku.

a. Kryt stiskněte tak, jak je uvedeno na obrázku.
b. Kryt sejměte.
c. Kryt nasaďte zpět.
d. Vyměňte žárovku.

23. Otočení dvířek

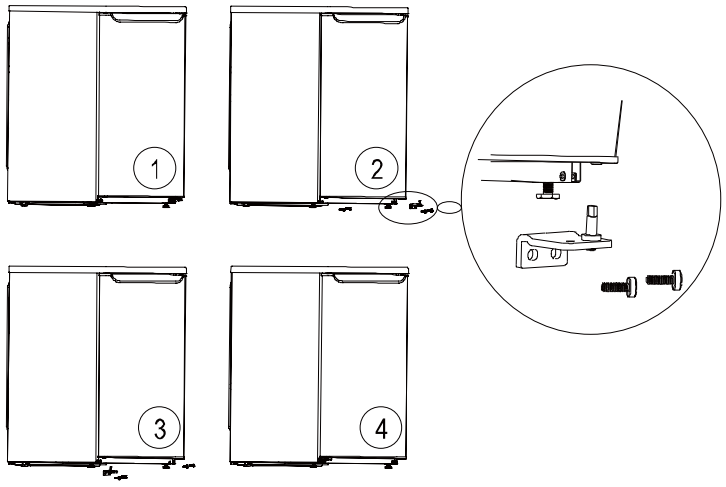

U tohoto spotřebiče můžete otočit otevírání dvířek.
Otevírání dvířek otočíte následujícím způsobem.

a. Spotřebič mírně nakloňte a vyšroubujte vyrovnávací nožku, potom i spodní závěs. Dvířka spotřebiče zdvihněte.

Poznámka: Aby nedošlo k poškození spotřebiče, netahejte za okraj vrchní desky silou.

b. Demontujte horní závěs a instalujte ho do otvorů na opačné straně pláště spotřebiče. Závěs utáhněte.
c. Instalujte dvířka.
d. Spotřebič opět nakloňte a utáhněte spodní závěs, potom přišroubujte vyrovnávací nožku.

Copyright © 2011, Fast ČR, a. s.

POKYNY A INFORMACE O NAKLÁDÁNÍ S POUŽITÝM OBALEM

Použitý obalový materiál odložte na místo určené obcí k ukládání odpadu.

LIKVIDACE POUŽITÝCH ELEKTRICKÝCH A ELEKTRONICKÝCH ZAŘÍZENÍ

Tento symbol na produktech anebo v průvodních dokumentech znamená, že pouté elektrické a elektronické výrobky nesmí být přidány do běžného komunálního odpadu. Ke správné likvidaci, obnově a recyklaci předejte tyto výrobky na určená sběrná místa. Alternativně v některých zemích Evropské unie nebo jiných evropských zemích můžete vrátit své výrobky místnímu prodejci při koupi ekvivalentního nového produktu. Správnou likvidací tohoto produktu pomůžete zachovat cenné přírodní zdroje a napomáháte prevenci potenciálních negativních dopadů na životní prostředí a lidské zdraví, což by mohly být důsledky nesprávné likvidace odpadů. Další podrobnosti si vyžádejte od místního úřadu nebo nejbližšího sběrného místa. Při nesprávné likvidaci tohoto druhu odpadu mohou být v souladu s národními předpisy uděleny pokuty.

Pro podnikové subjekty v zemích Evropské unie
Chcete-li likvidovat elektrická a elektronická zařízení, vyžádejte si potřebné informace od svého prodejce nebo dodavatele.

Likvidace v ostatních zemích mimo Evropskou unii
Tento symbol je platný v Evropské unii. Chcete-li tento výrobek zlikvidovat, vyžádejte si potřebné informace o správném způsobu likvidace od místních úřadů nebo od svého prodejce.

Tento výrobek splňuje veškeré základní požadavky směrnic EU, které se na něj vztahují.

Změny v textu, designu a technických specifikací se mohou měnit bez předchozího upozornění a vyhrazujeme si právo na jejich změnu.

Copyright © 2011, Fast ČR, a. s.

Haier

SK

Chladnička
Návod na použitie

HUL-546W
HUL-676W
HUL-676S
HUL-676B
HUL-677W
HTTL-607W
HTTL-506W
HTTF-506W
HTTF-506S
HTTF-607W

Copyright © 2011, Fast ČR, a. s.

Revision 06/2011

Vážený zákazník

Ďakujeme, že ste si vybrali tento produkt, ktorý bol navrhnutý a vyrobený tak, aby spĺňal požiadavky moderného spôsobu života. Tento spotrebič vám zaistí bezproblémovú prevádzku a maximálnu funkčnosť k vašej úplnej spokojnosti po mnoho rokov.
Tento návod na obsluhu je určený pre niekoľko rôznych spotrebičov. Preto sa medzi jednotlivými modelmi môžu vyskytnúť menšie rozdiely.

Obsah

1. Ochrana životného prostredia a riadna likvidácia 3
2. Umiestnenie 3
3. Inštalácia 4
4. Typový štítok 4
5. Elektrické zapojenie 5
6. Pokyny na použitie 5
7. Vnútorné osvetlenie 5
8. Výmena žiarovky 5
9. Ukladanie čerstvých potravín.....6
10. Vyberateľná polica 6
11. Mraznička 6
12. Výroba ľadu a zmrzliny.....7
13. Príprava na dovolenku 7
14. Čistenie a údržba 7
15. Odmrazovanie 8
16. Stanovenie problémov 8
17. Odstraňovanie problémov.....8
18. Pri prerušení dodávky energie.....9
19. Zavolajte do servisu 9
20. Inštalácia v kuchyni 9
21. Popis prístroja 10
22. Vnútorné osvetlenie – výmena žiarovky 10
23. Otočenie dvierok 10

Bezpečnostné upozornenia

Symboly:

Všeobecné rady pre optimálnu prevádzku spotrebiča

Všeobecné nebezpečenstvo

Horúce povrchy

Skôr ako uvediete spotrebič do prevádzky

- Prečítajte si pozorne návod na použitie a na montáž pred inštaláciou, zapnutím a používaním prístroja! Tento návod obsahuje dôležité informácie týkajúce sa inštalácie, použitia a údržby spotrebiča. Návod si uschovajte aj na neskoršie nahliadnutie, prípadne pre ďalších majiteľov spotrebiča v prípade ďalšieho predaja výrobku.

Ak spotrebič prepravujete v horizontálnej polohe, olej z kompresora môže zatiecť do chladiaceho okruhu. Preto ponechajte spotrebič počas 12 hodín pred zapnutím vo vertikálnej polohe, aby olej natiekol späť do kompresora.

Po vybalení spotrebič starostlivo prezrite, či nie je nejako poškodený. Presvedčte sa taktiež, že kábel nie je poškodený. Ak zistíte nejaké poruchy, vypnite spotrebič a kontaktujte predajcu alebo v prípade poškodeného prívodného kábla servisné centrum.
Ak je prístroj a všetky jeho súčasti v poriadku, nainštalujte podľa pokynov v príslušnej kapitole.

- Pri inštalácii spotrebiča na miesto, príp. pri posúvaní spotrebiča, by mohlo dôjsť k jeho zatlačeniu alebo poškodeniu prívodného kábla. Skontrolujte, či prívodný kábel nikde neprekáža.
- Pred pripojením spotrebiča k zdroju elektrickej energie sa uistite, že kapacita systému zodpovedá údajom uvedeným na výkonnostnom štítku spotrebiča.
- Akékoľvek úpravy domovej elektroinštalácie nutné na pripojenie spotrebiča môže vykonať iba odborný pracovník.

Ak presúvate spotrebič z jeho obvyklej pozície, je nutné si uvedomiť, že aj keď ste odpojili prívodný kábel, súčasti na zadnej strane spotrebiča môžu byť ešte určitý čas veľmi horúce.

Tento spotrebič nie je určený na zabudovanie. Nezakrývajte alebo nezaložte otvory prívodu a odvodu vzduchu. Nedostatočné odvetranie spôsobí zlú funkciu a poškodenie spotrebiča.

Copyright © 2011, Fast ČR, a. s.

Prevádzka prístroja

- Používajte spotrebič iba na účely, na ktoré je určený.
- Tento spotrebič je určený výhradne na domáce použitie, na uchovávanie alebo zmrazovanie potravín a na prípravu ľadu.
- Teplota vnútri chladničky i mrazničky môže mierne stúpať alebo klesať, tieto zariadenia nie sú preto vhodné na uchovávanie výrobkov (napr. liekov), ktoré vyžadujú stabilnú teplotu.

Nepoužívajte vnútri spotrebiča žiadne ďalšie elektrospotrebiče (napr. vyhrievacie telesá, elektrické zmrzlinové strojčeky atď.). Hrozí nebezpečenstvo výbuchu!

Neukladajte do chladničky potraviny s horľavými hnacími plynmi (napr. spreje) a žiadne výbušné, kontaminujúce alebo prchavé látky. Hrozí nebezpečenstvo výbuchu!

Neskladujte v mraziacom priestore tekutiny vo fľašiach a plechovkách (najmä nápoje s obsahom oxidu uhličitého). Fľaše a plechovky môžu prasknúť!

- Vysoko percentný alkohol ukladajte len s pevným uzáverom a vo zvislej polohe.
- Nepoužívajte podstavec, zásuvky, dvierka spotrebiča atď. ako stúpadlo alebo ako opierku. Hrozí nebezpečenstvo zranenia osôb alebo poškodenie spotrebiča.
- Dbajte na to, aby sa plastové súčasti spotrebiča a tesnenie dverí neznečistili olejom alebo tukom. Plastové súčasti a tesnenie sa potom stávajú poréznymi.
- Nekonzumujte zmrazené potraviny ihneď po vybratí z mraziaceho priestoru. Hrozí nebezpečenstvo omrzlín!

Vyhnite sa dlhšiemu kontaktu rúk so zmrazenými potravinami, ľadom alebo odparovacími rúrkami. Hrozí nebezpečenstvo omrzlín a primrznutia!

Neodporúčame vkladať horúce tekutiny alebo jedlá dovnútra chladničky a plniť nádoby až po okraj.

Neukladajte na chladničku krehké, ťažké alebo nestabilné predmety.

Deti v domácnosti

- Nikdy nenechávajte obaly a ich súčasti deťom. Hrozí nebezpečenstvo otravy alebo udusenia skladacími kartónmi a fóliami!
- Tento spotrebič nie je žiadna hračka pre deti!
- Pri spotrebičoch so zámkou na dverách: nenechávajte kľúče v dosahu detí!
- Ak už chladničku nebudete používať, demontujte dvierka, tesnenie, police a uložte ich na bezpečné miesto. Predídete tak nebezpečenstvu uviaznutia dieťaťa vnútri chladničky.

Údržba a čistenie

Skôr ako začnete s pravidelnou alebo mimoriadnou údržbou, odpojte prívodný kábel spotrebiča alebo vypínajte istenie. Neťahajte nikdy za sieťový prívodný kábel, ale vždy priamo za vidlicu.

Nepoužívajte mechanické ani iné zariadenia, okrem zariadení odporúčaných výrobcom, na to, aby ste urýchlili proces rozmrazovania.

- Neodmrazujte alebo nečistite spotrebič pomocou parného čistiaceho prístroja! Para môže vniknúť do elektrických súčastí spotrebiča, kde by mohlo dôjsť ku skratu. Hrozí nebezpečenstvo zásahu elektrickým prúdom!
- Zmrznutú vrstvu ľadu a primrznuté potraviny neodstraňujte nožom alebo ostrým predmetom. Môžete tým poškodiť rúrky na chladiace médium. Pri úniku chladiaceho média môže dôjsť k poraneniu očí alebo sa môže vznietiť.

Všeobecné pokyny

- Zariadenie nie je určené na použitie osobami (vrátane detí) so zníženými fyzickými, zmyslovými alebo psychickými schopnosťami, nedostatkom skúseností a znalostí, pokiaľ nie sú pod dozorom alebo neboli poučené o použití zariadenia osobou zodpovednou za ich bezpečnosť. Deti by mali byť pod dozorom, aby sa so zariadením nehrali.
- Tento spotrebič je otestovaný v súlade so smernicami platnými v Európskej únii.
- Tesnosť chladiaceho okruhu je preskúšaná.
- Tento výrobok zodpovedá príslušným bezpečnostným ustanoveniam pre elektrické spotrebiče platným v Európskej únii.

Technická bezpečnosť

Spotrebič obsahuje chladiaci plyn ISOBUTHAN (R600a). Spotrebič prepravujte či presúvajte len s maximálnou opatrnosťou, vyhnite sa nadmerným nárazom a otrasom, aby nedošlo k poškodeniu spotrebiča. Ak dôjde k poškodeniu chladiaceho okruhu a možnému úniku chladiaceho plynu, vzniká riziko výbuchu, ktorý môže byť vyvolaný iskrou alebo plameňmi. Ak spotrebič vykazuje známky poškodenia, nesmie byť uvedený do prevádzky. V takom prípade kontaktujte servisné centrum, vyvetrajte miestnosť, kde je zariadenie umiestnené a zamedzte šíreniu plameňov alebo iným zásahom do zariadenia.

Copyright © 2011, Fast ČR, a. s.

Bezpečnostné pokyny pre plyn R600a

Opatrenia v prípade náhleho úniku
Ak je možné vetrať, nechajte materiál odpariť.

Vlastnosti plynu
Plyn je vysoko horľavý, je nutné celkom vylúčiť kontakt s otvoreným ohňom a horúcimi povrchmi. Pretože je plyn R600a ťažší než vzduch, môže dochádzať k jeho vysokej koncentrácii pri zemi, kde je vetranie slabé.

Prvá pomoc

Vdýchnutie
Odveďte zasiahnutú osobu zo zamoreného priestoru na teplé, dobre vetrané miesto. Dlhodobý pobyt v zamorenom území môže spôsobiť dusenie, prípadne stratu vedomia. Ak je to nutné, zaveďte umelé dýchanie a v mimoriadne vážnej situácii, pod odborným lekárskym dohľadom, podajte kyslík.

Kontakt s pokožkou
Pri náhodnom kontakte s pokožkou nedôjde k ohrozeniu zdravia, radšej dôkladne umyte postihnuté miesto. Tekutý postrek alebo rozprášená tekutina môžu spôsobiť omrzliny, umyte postihnuté miesto veľkým množstvom vody a privolajte ošetrujúceho lekára.

Kontakt s očami
Ak sú zasiahnuté oči, vymyte ich veľkým množstvom vody, snažte sa pri tom mať oči otvorené, a čo najskôr zavolajte špecializovaného lekára. Ak dôjde k styku s plynom alebo vdýchnutiu plynu R600a, kontaktujte svojho lekára.

Pred použitím si pozorne prečítajte tieto pokyny. Dôležité pokyny si podčiarknite. Návod uložte na bezpečné miesto na prípadné ďalšie použitie. V prípade, že by ste spotrebič predali, nezabudnite k nemu priložiť i tento návod.

Kúpili ste si bezpečný a spoľahlivý spotrebič. Ak ho budete riadne používať a udržiavať, bude vám slúžiť mnoho rokov. Údaje uvedené na typovom štítku sú výsledky testov, ktoré sa dosiahli pri izbovej teplote v rozsahu 10 – 32 °C.

Tento návod na použitie je určený pre viac modelov a medzi jednotlivými modelmi môžu byť mierne rozdiely.

1. Ochrana životného prostredia a riadna likvidácia

Obalový materiál

Spotrebič je zabalený, aby počas prepravy nedošlo k poškodeniu. Je použitý recyklovaný materiál.

Škatuľa je vyrobená z vlnitej lepenky/kartónu (najmä z recyklovaného papiera).
- Polystyrénové časti (bezfreónový penový polystyrén)
- Výstelky a polyetylénové vrecúška
- Polypropylénové pásky

Všetky tieto hodnotné materiály môžete odovzdať v zbernom dvore a po adekvátnej recyklácii je možné ich opäť použiť. Všetok odpadový materiál by mal byť zlikvidovaný riadnym spôsobom.

2. Umiestnenie

Zaistite, aby bol spotrebič počas manipulácie v zvislej polohe. V prípade, že je nutné ho nakloniť, potom uhol náklonu nesmie prekročiť 45°. V opačnom prípade by sa spotrebič mohol poškodiť a následkom by nebola iba znížená kvalita mrazenia.

Aby nedošlo k poškodeniu spotrebiča alebo poraneniu osôb, spotrebič umiestnite na požadované miesto a odporúčame, aby vybaľovali dvaja ľudia.

Pred inštaláciou sa presvedčte, že spotrebič nie je nikde zjavne poškodený.

Pri manipulácii spotrebič nechytajte za vrchnú dosku, aby nedošlo k poškodeniu spotrebiča.

Poškodený spotrebič nepoužívajte.

Starostlivo skontrolujte, či spotrebič nemá:

- poškodený obal z dôvodu nezodpovedajúcej manipulácie počas prepravy;
- poškodený plášť;
- poškodený napájací kábel/zástrčku.

V prípade akýchkoľvek pochybností kontaktujte autorizovaný servis, aby spotrebič skontrolovali.

Vykonajte nevyhnutné opatrenia, aby ste predišli úniku chladiaceho média pri spustení spotrebiča, ktorý by mohol viesť k znečisteniu životného prostredia.

Copyright © 2011, Fast ČR, a. s.

3. Inštalácia

a) Odstráňte všetok obalový materiál.
b) Zo spotrebiča vyberte všetky predmety.
c) Nezabudnite odstrániť fóliu a pásky na plášti a dvierkach.
d) Odstráňte polystyrénové lupienky (ak sa vyskytuje) z okolia chladničky.
e) Vyberte zo spotrebiča príslušenstvo a dokumentáciu.
f) Vyčistite vnútro spotrebiča vlažnou vodou s octom a potom dobre vysušte mäkkou utierkou.

Na čistenie spotrebiča nepoužívajte čistiace prostriedky, ostré alebo špicaté predmety alebo čističe na báze sódy.

- Pred inštaláciou sa uistite, že chladiaci obvod spotrebiča nie je žiadnym spôsobom poškodený.
- Spotrebič používajte výhradne na určený účel.
- Spotrebič postavte na pevnú a rovnú podlahu, aby ste zaistili cirkuláciu chladiaceho média a tým dostatočné chladenie.
- Ak je to možné, postavte spotrebič do chladnej, suchej a dobre vetranej miestnosti.
- Nevystavujte spotrebič priamemu slnečnému žiareniu a zaistite, aby okolitá teplota nebola príliš vysoká.
- Spotrebič udržujte mimo zdroja tepla, ako je vykurovací systém, rúra alebo sporák. V opačnom prípade pobeží kompresor častejšie a následkom bude vyššia spotreba energie.

Ak spotrebič umiestnite blízko zdroja tepla, odporúčame inštalovať medzi spotrebič a zdroj tepla tepelný chránič (azbest je zakázaný) alebo dodržať medzi spotrebičom a zdrojom tepla adekvátnu vzdialenosť.

Sporák alebo elektrické kachle	15 cm
Radiátor alebo rúra	30 cm
Ďalšia mraznička	8 cm

Na spotrebič nestavajte žiadne zariadenia produkujúce teplo, ako je mikrovlnná rúra alebo rúra na pečenie.

Zaistite, aby neboli upchaté ventilačné otvory.

Nikdy spotrebič neodpájajte od zásuvky ťahaním za napájací kábel.

Zástrčku vždy pevne uchopte a priamym ťahom ju vyjmite zo zásuvky.

Varovanie!

Po umiestnení spotrebiča ho nechajte minimálne 2 hodiny stáť, aby sa stabilizovala cirkulácia chladiaceho média, a až potom ho zapnite. Zaistíte tak bezchybnú prevádzku.
Pred spustením spotrebiča skontrolujte, či je vnútri suchý (najmä v rohoch).

Nebezpečenstvo!

V závislosti od chemického zloženia môže byť chladiace médium horľavé. Tesnosť chladiaceho obvodu je testovaná. Neautorizovaný zásah do chladiaceho systému môže spôsobiť vznik požiaru.
Zaistite, aby nebol ovplyvnený chladiaci systém ani periférne časti kompresora.

Akýkoľvek zásah do chladiaceho systému by mal vykonávať profesionálny technik.

Varovanie!

Chladiace médium môže pri kontakte s očami spôsobiť vážne zranenia. V takom prípade oči vypláchnite tečúcou vodou a okamžite kontaktujte očného lekára.

Spotrebič by sa mal používať v zodpovedajúcom teplotnom rozsahu podľa svojej klimatickej triedy.

Dodržujte rozsah teploty v miestnosti daný pre špecifické klimatické typy. Klimatickú triedu vášho spotrebiča nájdete na jeho typovom štítku.

Klimatická trieda	Izbová teplota
SN	+10 °C až +32 °C
N	+16 °C až +32 °C
ST	+16 °C až +38 °C
T	+16 °C až +43 °C

4. Typový štítok

Typový štítok nájdete na bočnom alebo zadnom paneli spotrebiča a sú na ňom uvedené dôležité technické údaje.

Copyright © 2011, Fast ČR, a. s.

Tieto technické údaje si poznamenajte.

Technické údaje si poznamenajte na prípadnú ďalšiu referenciu, aby ste v prípade potreby nemuseli spotrebič sťahovať.

Model/typ
Objem.....litrov
Prevádzkové napätie.....V
Max. príkon .....W
Prúd.....A
Spotreba energie .....kWh/24 hod.
Mraziaca kapacita.....kg/24 hod (nie je k dispozícii pre chladničky bez mrazničky)

5. Elektrické zapojenie

Spotrebič by mal byť pripojený k riadne uzemnenej zásuvke, ktorú by mal skontrolovať kvalifikovaný elektrikár. Spotrebič by mal byť vždy pripojený do vlastnej elektrickej zásuvky s napätím a poistkou zodpovedajúcimi hodnotám uvedeným na typovom štítku spotrebiča.

V prípade nezhody bezodkladne kontaktujte servisné stredisko alebo predajcu.

Spotrebič by ste nemali pripojiť ku konvertoru (napr. solárnemu panelu).

Nepoužívajte predlžovací kábel.

6. Pokyny na používanie

a) Spotrebič zapnite (alebo vypnite) a zvoľte nastavenie teploty.

- Regulátor teploty (termostat)
- Termostat je určený na zapnutie/vypnutie chladničky, zvoľte nastavenie teploty.

b) Zapnutie

Spotrebič zapnite otočením termostatu v smere chodu hodinových ručičiek. (Neotáčajte do krajnej polohy, pretože by ste mohli termostat poškodiť).

Kompresor sa zapne, kým teplota vnútri nedosiahne nastavený stupeň.

c) Nastavenie teploty

Vyššiu teplotu dosiahnete otočením termostatu proti smeru chodu hodinových ručičiek.

(Úplným otočením termostatu proti smeru chodu hodinových ručičiek spotrebič vypnete, vypne sa i kompresor.)

Nižšiu teplotu dosiahnete otočením termostatu v smere chodu hodinových ručičiek.
Nastavenie teploty by ste mali prispôsobiť nasledujúcim podmienkam:

- izbovej teplote;
- množstva uskladnených potravín;
- tomu ako často dvierka otvárate;

Pozorovaním čoskoro zistíte, ako zvoliť zodpovedajúce nastavenie.

Zodpovedajúce nastavenie teploty je pre skladovanie potravín veľmi dôležité. Mikróby môžu potraviny veľmi rýchlo znehodnotiť, ak nezamedzíte ich množeniu znížením okolitej teploty. Odporúčame teplotu nastaviť na 5 °C, prípadne nižšiu, čo efektívne zabráni množeniu mikróbov a následnému znehodnoteniu potravín.

d) Vypnutie

Otočte termostat čo najviac proti smeru chodu hodinových ručičiek.

Kompresor by sa mal potom vypnúť.

Odpojte od zdroja energie.

7. Vnútorné osvetlenie (iba pri niektorých modeloch)

Všetky modely vybavené vnútorným osvetlením majú spínač osvetlenia. Ak je spotrebič v prevádzke, osvetlenie sa rozsvieti po otvorení dvierok a po ich zatvorení opäť zhasne. Osvetlenie je vybavené ochranným krytom. Maximálny výkon žiarovky je 10 W, závit E14. Žiarovku vymieňajte podľa pokynov uvedených ďalej v návode.

8. Výmena žiarovky

Odpojte od zásuvky alebo vypnite poistky.

Odstráňte kryt osvetlenia.

Kryt odstráňte podľa obrázka v časti 22 na poslednej stránke.

Kryt nasaďte späť.

Kryt nasaďte späť podľa obrázka v časti 22 na poslednej stránke.

Nikdy nepoužívajte žiarovku silnejšiu než 10 W. Napätie žiarovky musí zodpovedať požiadavkám uvedeným na typovom štítku.

Copyright © 2011, Fast ČR, a. s.

9. Odporúčané umiestnenia potravín pri ich skladovaní (zhora nadol)

1) Dvierka:
- a) Maslo, syry
- b) Vajcia
- c) Potraviny vo fľašiach alebo konzervách, korenie
- d) Veľké fľaše alebo konzervy

2) Chladnička:
- a) Marmeláda
- b) Chlieb, sladké pečivo, varené mäso
- c) Klobásy, mäso
- d) Ovocie, zelenina, šalát

10. Vyberateľná polica

Pri niektorých modeloch je možné police a sklenené police vybrať, aby ste dovnútra mohli uložiť rôzne veľké nádoby.

Vyberte potraviny z police, ktorú chcete vybrať.

Policu vyberte, zasuňte ju do iných drážok vo vnútornej stene spotrebiča, až dozadu.

POZNÁMKA!

1 Pri skladovaní výrazne aromatických potravín ich musíte vopred dobre zabaliť.
2 Ovocie, zeleninu a šalát môžete uložiť do zásuvky nezabalené.
3 Na zabalenie potravín sú vhodné opakovane použiteľné potravinové fólie, hliníkové fólie a sklenené nádoby.
4 Potraviny sa nikdy nesmú dotýkať zadnej steny chladničky, pretože by mohli zmrznúť a k zadnej stene sa prichytiť.
5 Horúce pokrmy a nápoje nechajte pred ich uložením do chladničky dostatočne vychladnúť.
6 Vždy po otvorení dvierok sa dovnútra dostane teplý vzduch. Aby ste ušetrili energiu, dvierka otvárajte čo najmenej.
7 V chladničke nikdy neskladujte výbušný materiál (ako sú spreje citlivé na tlak), pretože by mohol explodovať.
8 V policiach vo dvierkach nikdy neskladujte jedlý olej, pretože by v plastovom plášti mohli vzniknúť praskliny.
9 Nápoje s vysokým podielom alkoholu by ste mali skladovať iba v časti s nízkou teplotou a dobre uzatvorené.

11. Mraznička

3- alebo 4-hviezdičková mraznička je vhodná na uskladnenie hlboko zmrazených potravín (už vopred zmrazených), krátkodobé (2 – 3 týždne) uskladnenie čerstvých potravín ich zmrazením alebo na výrobu ľadu, zmrzliny a ľadovej vody.

Musíte dodržať odporúčaný dátum spotreby.

Mrazničku môžete používať na výrobu kociek ľadu.

1 Teplotu mrazničky môžete nastaviť pomocou termostatu. Pre čerstvé potraviny a potraviny, ktoré chcete uskladniť dlhodobo, odporúčame teploty nižšie než -18 °C, pretože v týchto teplotách neprežijú mikróby. Ak je teplota vyššia než -10 °C, mikróby spôsobia znehodnotenie potravín a významne skrátia čas ich skladovania. Ak potrebujete zmraziť potraviny, ktoré sú už čiastočne alebo úplne rozmrazené, pred ich opätovným zmrazením ich musíte tepelne spracovať. Vysoká teplota počas varu môže zlikvidovať väčšinu mikróbov.
2 Čím vyššiu teplotu nastavíte na termostate, tým nižšia bude teplota v mrazničke.
3 Zvyčajne ak potraviny vyžadujú krátkodobé uskladnenie, zvoľte prostredné nastavenie.
4 Zvyčajne ak potraviny vyžadujú dlhodobé uskladnenie, zvoľte vyššie nastavenie.

POZNÁMKA!
- Do mrazničky nikdy neukladajte perlivé nápoje vo fľašiach alebo konzervách, pretože by mohli po zmrznutí prasknúť.
- Nekonzumujte zmrazené potraviny ihneď po vybratí z mraziaceho priestoru. Hrozí nebezpečenstvo omrzlín! Nikdy sa nedotýkajte vnútorných stien mrazničky, ak máte mokré ruky.

DÔLEŽITÉ!
- Potraviny, ktoré chcete uložiť do mrazničky, musia byť dobre zabalené.
- Dodržujte dátum spotreby zmrazených potravín.
- Na zmrazenie sú vhodné iba vysokokvalitné čerstvé potraviny.
- Potraviny ukladané do mrazničky správne naporciujte.
- Hmotnosť jednotlivých balení mrazených potravín by nemala prekročiť 2 kg.
- Na balenie potravín použite potravinovú fóliu, hliníkovú fóliu alebo potraviny uložte do nádob.
- Obaly by nemali obsahovať príliš veľa vzduchu.
- Obaly utesnite gumičkou, svorkou, povrázkom alebo mrazuvzdornou lepiacou páskou.
- Na uzatvorenie plastových vrecúšok môžete použiť zváračku fólií.
- Nádobu s potravinami uložte užšou stranou dole, aby ste tak urýchlili proces zmrazenia.
- Pred uložením do mrazničky obaly utrite, aby boli suché a neprimrzli k sebe navzájom.

Copyright © 2011, Fast ČR, a. s.

- Ak potrebujete zmraziť potraviny, ktoré sú už čiastočne alebo úplne rozmrazené, pred ich opätovným zmrazením ich musíte tepelne spracovať.
- Nepoužívajte potraviny po lehote trvanlivosti, pretože by ste si tak mohli spôsobiť otravu.

12. Výroba ľadu, zmrzliny

Výroba ľadových kociek:

- Do tácky na ľad nalejte z 3/4 vodu a vložte tácku do spodnej časti mrazničky. Hneď ako je ľad hotový, polejte tácku tečúcou vodou, kocky tak ľahšie vyberiete.

Výroba zmrzliny:

- Vyberte z tácky na ľad mriežku. Nezabudnite, že čím je zmrzlina krémovejšia, tým dlhšie bude trvať jej príprava. Hneď ako je zmrzlina hotová, polejte tácku tečúcou vodou, zmrzlinu tak ľahšie vyberiete.

13. Príprava na dovolenku

V prípade dlhodobejšej neprítomnosti odpojte spotrebič od zdroja energie a vyčistite ho tak, ako je uvedené v kapitole „Čistenie a údržba“. Dvierka nechajte otvorené, aby sa vnútri netvorili plesne a nepríjemné pachy.

14. Čistenie a údržba

Pred čistením spotrebič odpojte od zdroja energie.

Udržujte plášť čistý. Na pravidelné čistenie plášťa používajte leštenku na nábytok a pod. (tieto čistiace prostriedky nepoužívajte na čistenie spotrebiča vnútri). Utrite tesnenie dvierok utierkou navlhčenou vlažnou vodou.
Nepoužívajte žiadny čistiaci prostriedok. Na čistenie tesnenia dvierok nikdy nepoužívajte olej ani iný tuk.

Pravidelne čistite vnútro.
- Vnútro chladničky čistite každý mesiac a mrazničky vždy po odmrazení.
- Zo spotrebiča vyberte potraviny a uložte ich na chladné miesto.
- Vyberte všetky odoberateľné časti.
- Vnútorné príslušenstvo nie je vhodné do umývačky riadu. Umyte ho ručne pomocou vlažnej vody a umývacieho prostriedku. Nepoužívajte koncentrované čistiace prostriedky, brúsne prostriedky a chemikálie, ako sú kyseliny. Odporúčame jemný prostriedok na riad.

Parné čističe sú nebezpečné a prísne zakázané.

Vnútro spotrebiča umyte vlažnou čistou vodou a vysušte mäkkou utierkou. Po 3 – 4 minútach je spotrebič celkom suchý.
Nepoškodzujte ani neodstraňujte typový štítok spotrebiča. Mohol by byť vyžadovaný pre popredajný servis alebo zodpovedajúce procesy.

Zaistite, aby sa voda nedostala do elektrických častí spotrebiča.

Ak je tepelný výmenník, t. j. kondenzátor, inštalovaný vzadu, pravidelne z neho odstraňujte prach a nečistoty, aby ste zaistili jeho efektívnu prevádzku a predišli nadmernej spotrebe energie. Na čistenie kondenzátora použite kefu alebo prachovku.

Pri odmrazovaní odteká voda von žliabkom. Odvodňovací otvor by ste mali pravidelne čistiť pomocou vatovej tyčinky alebo podobného nástroja.

Zaistite, aby voda nestekala odvodňovacím otvorom počas čistenia. V opačnom prípade by mohla voda pri odparovaní vytiecť alebo vystrieknuť na podlahu.

Copyright © 2011, Fast ČR, a. s.

15. Odmrazovanie

a) Chladnička

Na zadnej stene vnútri chladničky sa môže počas chodu kompresora (chladiacej jednotky) tvoriť námraza. Chladnička má automatické odmrazovanie a voda z roztopenej námrazy odteká kanálikom a odvodňovacím otvorom do nádoby, z ktorej sa odparuje.

b) Mraznička (ak je v spotrebiči)

Táto mraznička, určená na uskladnenie mrazených potravín, nemá automatické odmrazovanie.

Mrazničku preto pravidelne odmrazujte. Hneď ako vrstva ľadu prekročí 5 mm, mrazničku odmrazte.

Pred odmrazovaním mrazničku odpojte od zdroja energie. Z mrazničky vyberte potraviny a uložte ich na chladné miesto. Ľad odstráňte škrabkou na ľad. Proces urýchlite, ak do mrazničky vložíte nádobu s horúcou vodou. Po odmrazení mrazničku vyčistite a opäť do nej vložte potraviny.

POTENCIÁLNE NEBEZPEČENSTVO!

Na odmrazovanie mrazničky nepoužívajte elektrické zariadenia, ako je sušič vlasov, elektrický vetrák, parný čistič, rozmrazovací sprej alebo otvorený oheň (napr. sviečka).
Mohli by sa rozpustiť plastové časti vnútrajška mrazničky a v prípade iskier alebo otvoreného ohňa by mohlo pri výskyte výbušných plynov dôjsť k vzniku požiaru.
Na odmrazovanie mrazničky nikdy nepoužívajte parný čistič – nebezpečenstvo úrazu elektrickým prúdom!

Upozornenie!

Mrazené potraviny zabaľte do novín alebo prikrývok.

- Tieto potraviny uložte na studené miesto, kým mrazničku neodmrazíte.
- Nechajte otvorené dvierka mrazničky.
- Počas prevádzky sa na povrchu odparovača tvorí ľad a námraza. Hrubá vrstva ľadu alebo námrazy funguje ako tepelná izolácia a bráni vo vedení tepla.
- Mrazničku odmrazte čo najrýchlejšie, aby ste predišli rozmrazeniu mrazených potravín.
- Z času na čas zotrite hubkou vodu z roztopeného ľadu.
- Odmrazovanie urýchlite, keď k dvierkam mrazničky umiestnite nádobu s horúcou vodou (nie vriacou).
- Mrazničku vysušte a vložte do nej späť mrazené potraviny.
- Po odmrazení spotrebič zapojte opäť do zásuvky.
- Chladničku zapnite nastavením teploty pomocou termostatu.
- Zavrite dvierka mrazničky.

16. Stanovenie problémov

Použili sme moderné výrobné techniky a vyspelú technológiu chladenia a mrazenia, aby sme zaistili bezpečný a spoľahlivý chod vášho spotrebiča. V prípade pochybností najskôr skontrolujte nižšie uvedené body, skôr ako zavoláte do servisu.

Dôležité:
Kompresor (známy tiež ako chladiaca jednotka) nefunguje nepretržite bez prestávky.
Kompresor je ovládaný automatickým regulátorom teploty, ktorým je termostat. Ak vnútorná teplota prekročí nastavenú teplotu, kompresor sa automaticky zapne a hneď ako vnútorná teplota klesne pod nastavenú teplotu, kompresor sa automaticky vypne.
Je normálne, že kompresor počas svojho chodu vydáva zvuk. Zvuk je spôsobovaný motorom. Cirkulácia chladiaceho média chladiacim obvodom môže vydávať bublajúci zvuk. Tieto zvuky neindikujú žiadnu poruchu spotrebiča.
V chladnom prostredí môže byť vonkajší plášť spotrebiča mokrý. To je normálne a spotrebič uschne, hneď ako stúpne okolitá teplota. Ak nie je možné dôvody tohto javu identifikovať a vyriešiť, kontaktujte autorizovaný servis.

17. Odstraňovanie problémov

a) Problém: Spotrebič nefunguje.
Skontrolujte:
- Je napájací kábel v poriadku? Je spotrebič riadne zapojený do zásuvky?
- Nedošlo k výpadku elektrického prúdu? (Skontrolujte pomocou iného zariadenia, napr. mixér alebo sušič vlasov)
- Je spotrebič zapnutý? (Termostat by nemal byť nastavený na „0“.)
- Nezhorela poistka? Nedostatočný kontakt?

b) Problém: Vnútro spotrebiča nie je dostatočne studené; kompresor sa často zapína a vypína.
Skontrolujte:
- Chladničku/mrazničku nechajte minimálne 2 hodiny po jej inštalácii stáť, aby sa stabilizoval chladiaci okruh. Pozrite „Zapnutie“. Ak ďalej nefunguje, spotrebič odpojte od zdroja energie a nakloňte ho na chvíľu na jednu stranu alebo ho postavte na naklonenú plochu a potom ho vráťte späť do pôvodnej polohy. Po 2 hodinách spotrebič opäť pripojte k zdroju energie. 12 hodín nechajte dvierka zatvorené.
- Sú dvierka riadne dovreté? Ak áno, tesnenie dvierok by malo byť pritlačené pevne a rovnomerne k plášťu spotrebiča.

Skúška: Malo by byť ťažké vytiahnuť hárok papiera vložený medzi tesnenie dvierok a vonkajší plášť spotrebiča.

Copyright © 2011, Fast ČR, a. s.

Ak papier vytiahnete ľahko, kontaktujte autorizovaný servis.

- V mrazničke je hrubá námraza. (Pozrite „Čistenie a údržba“)
- Nie je spotrebič vystavený priamemu slnku alebo nestojí v blízkosti zdroja tepla (rúry, radiátora a pod.)?

Čo robiť: Nevystavujte spotrebič priamemu slnku; udržujte ho mimo dosahu akýchkoľvek zdrojov tepla; inštalujte medzi spotrebič a zdroj tepla tepelnú clonu (pozrite „Umiestnenie“).

- Nie je spotrebič preplnený?
- Je miestnosť dobre vetraná? Nie sú upchané vetracie otvory? Nie je tepelný výmenník (kondenzátor) na zadnej stene zaprášený?

c) Teplota spotrebiča je príliš nízka.
Skontrolujte:

- Je správne nastavený termostat?
- Sú dvierka mrazničky riadne dovreté?
- Nie je v mrazničke príliš mnoho potravín (viac než 1 kg)? (Ak je mraznička v chode dlhší čas, teplota chladničky zodpovedajúcim spôsobom klesne.)

d) Mraznička je príliš teplá a potraviny sú rozmrznuté.

- Nie je okolitá teplota príliš nízka? (Ak áno, spotrebič nebude fungovať správne, čo povedie k vyšším teplotám v mrazničke.)

Čo robiť: Zvýšiť izbovú teplotu.

e) V mrazničke je hrubá námraza.
Skontrolujte:

- Sú dvierka mrazničky riadne dovreté?
- Mrazničku odmrazte a vyčistite (pozrite „Odmrazovanie”). Hrubá vrstva ľadu ovplyvní efektivitu chladenia a zvýši spotrebu energie.

f) Nesvieti svetlo vnútri spotrebiča.
Skontrolujte:

- Funguje správne spínač osvetlenia?
- Ak je spínač v poriadku, vymeňte žiarovku (pozrite „Výmena žiarovky“).

g) Nezvyčajný hluk
Skontrolujte:

- Stojí spotrebič samostatne? Neopiera sa spotrebič o nábytok alebo iné predmety? Neuviazlo niečo medzi zadnou časťou spotrebiča a stenou?
- Odstráňte predmety, ktoré sa dotýkajú spotrebiča, a medzi spotrebičom a okolím nechajte zodpovedajúci voľný priestor.
- Sú pohyblivé časti bezpečne zaistené na svojich miestach?
- Neopierajú sa fľaše alebo nádoby vnútri spotrebiča o seba vzájomne?

Poznámka!
Je normálne, že zaznamenáte zvuk chladiaceho média cirkulujúceho v chladiacom obvode.

Je normálne, že sa v lete v okolí držadla dvierok hromadí vlhkosť. Osušte mäkkou utierkou.

Spotrebič nie je určený na opravu užívateľom, nesnažte sa intervenovať do jeho normálneho chodu.

18. Pri prerušení dodávky energie

Ak prerušenie dodávky energie neprekročí 2 hodiny, nie je nutné mrazené potraviny z mrazničky vyberať. V opačnom prípade ich vyberte po 2 hodinách.

19. Servis

Servis a opravy spotrebiča by malo vykonávať autorizované servisné stredisko. Predajca nezodpovedá za riziko poškodenia alebo poranenia spôsobené nedodržaním týchto nariadení a následkom bude vypovedanie záruky.

Ak vo vašom okolí nie je žiadny autorizovaný servis, kontaktujte svojho predajcu.
Za poruchy alebo problémy spôsobené nesprávnym použitím alebo porušením pokynov tu uvedených, za náklady a výdavky za opravy a servis zodpovedá užívateľ a predajca za takéto náklady a výdavky nie je zodpovedný.
Aby sme vám efektívne pomohli, budete potrebovať nasledujúce informácie.

- **Typ a model spotrebiča (pozrite typový štítok)**
- **Dátum nákupu**
- **Meno a adresa predajcu**
- **Popis poruchy/problému**

20. Inštalácia v kuchyni

Ak chcete spotrebič inštalovať do kuchyne, dodržte zodpovedajúce pokyny uvedené v návode na inštaláciu iných typov chladničiek.

Výrobca si vyhradzuje právo permanentne zdokonaľovať vzhľad, konštrukciu a technológiu bez predchádzajúceho upozornenia.

Copyright © 2011, Fast ČR, a. s.

21. Popis prístroja

A HUL-546W/HTTL-607W/HTTL-506W

HUL-676W(S)(B)/HUL-677W

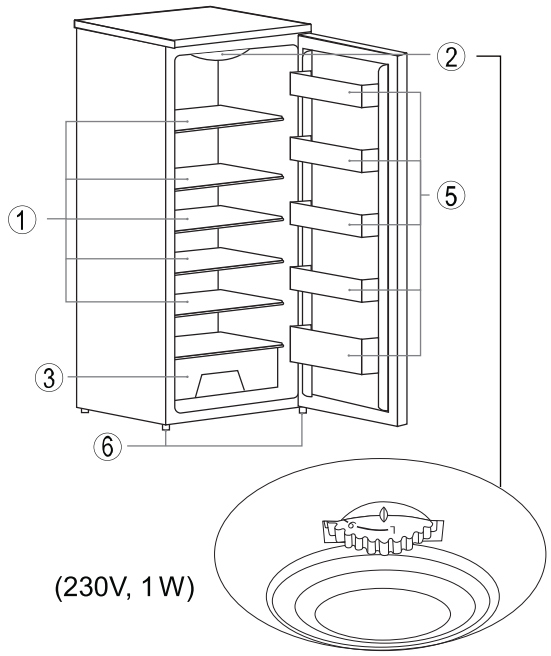

(230V, 1W)

B HTTF-506W(S)/HTTF-607W

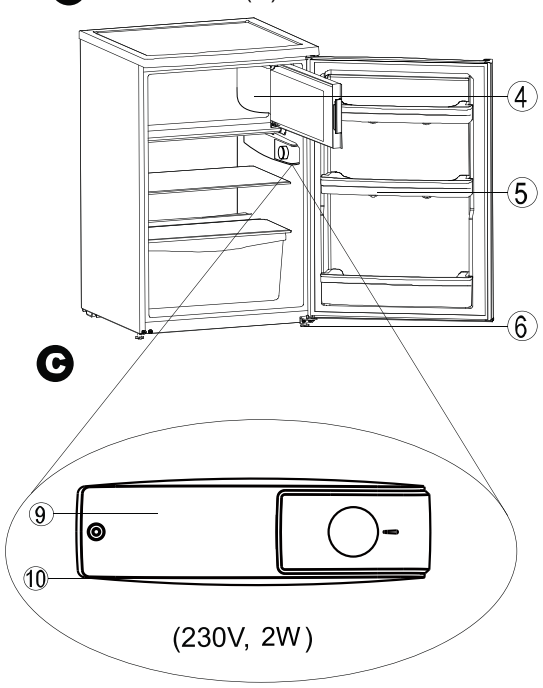

(230V, 2W)

1	Polica (sklenená)	7	Kondenzátor
2	Vnútorné osvetlenie a termostat	8	Kompresor
3	Zásuvka na ovocie a zeleninu	9	Kryt osvetlenia
4	Mraznička	10	Osvetlenie
5	Polica na fľaše	11	Spínač
6	Spodný záves a vyrovnávacia nôžka		

22. Vnútorné osvetlenie – výmena žiarovky

Výmena žiarovky (ako je uvedené na obr. D, časť 21):
Odpojte chladničku.

a. Kryt stlačte tak, ako je uvedené na obrázku.
b. Kryt odoberte.
c. Kryt nasaďte späť.
d. Vymeňte žiarovku.

23. Otočenie dvierok

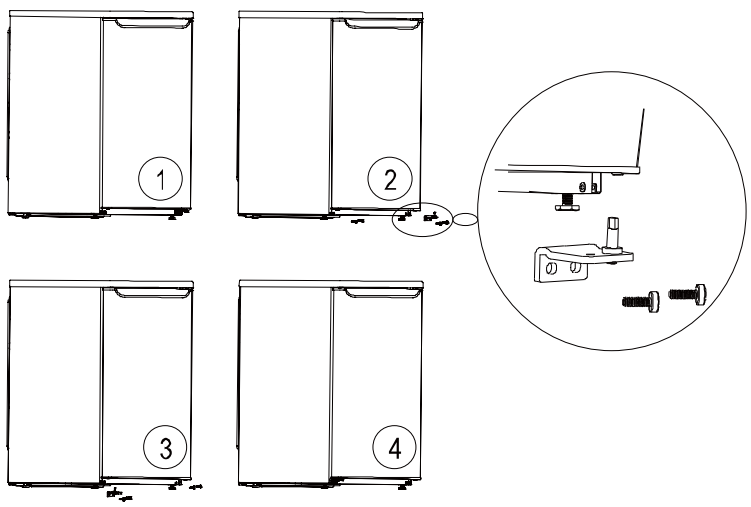

Pri tomto spotrebiči môžete otočiť otváranie dvierok. Otváranie dvierok otočíte nasledujúcim spôsobom.

a. Spotrebič mierne nakloňte a vyskrutkujte vyrovnávaciu nôžku, potom i spodný záves. Dvierka spotrebiča zdvihnite.

Poznámka: Aby nedošlo k poškodeniu spotrebiča, neťahajte za okraj vrchnej dosky silou.

b. Demontujte horný záves a inštalujte ho do otvorov na opačnej strane plášťa spotrebiča. Záves utiahnite.
c. Inštalujte dvierka.
d. Spotrebič opäť nakloňte a utiahnite spodný záves, potom priskrutkujte vyrovnávaciu nôžku.

Copyright © 2011, Fast ČR, a. s.

POKYNY A INFORMÁCIE O ZAOBCHÁDZANÍ S POUŽITÝM OBALOM

Použitý obalový materiál odložte na miesto určené obcou na ukladanie odpadu.

LIKVIDÁCIA POUŽITÝCH ELEKTRICKÝCH A ELEKTRONICKÝCH ZARIADENÍ

Tento symbol na produktoch alebo v sprievodných dokumentoch znamená, že použité elektrické a elektronické výrobky nesmú byť pridané do bežného komunálneho odpadu. Pre správnu likvidáciu, obnovu a recykláciu odovzdajte tieto výrobky na určené zberné miesta. Alternatívne v niektorých krajinách Európskej únie alebo v iných európskych krajinách môžete vrátiť svoje výrobky miestnemu predajcovi pri kúpe ekvivalentného nového produktu. Správnou likvidáciou tohto produktu pomôžete zachovať cenné prírodné zdroje a napomáhate prevencii potenciálnych negatívnych dopadov na životné prostredie a ľudské zdravie, čo by mohli byť dôsledky nesprávnej likvidácie odpadov. Ďalšie podrobnosti si vyžiadajte od miestneho úradu alebo najbližšieho zberného miesta. Pri nesprávnej likvidácii tohto druhu odpadu môžu byť v súlade s národnými predpismi udelené pokuty.

Pre podnikové subjekty v krajinách Európskej únie
Ak chcete likvidovať elektrické a elektronické zariadenia, vyžiadajte si potrebné informácie od svojho predajcu alebo dodávateľa.

Likvidácia v ostatných krajinách mimo Európskej únie
Tento symbol je platný v Európskej únii. Ak chcete tento výrobok zlikvidovať, vyžiadajte si potrebné informácie o správnom spôsobe likvidácie od miestnych úradov alebo od svojho predajcu.

Tento výrobok spĺňa všetky základné požiadavky smerníc EÚ, ktoré sa naň vzťahujú.

Zmeny v texte, dizajne a technických špecifikáciách sa môžu meniť bez predchádzajúceho upozornenia a vyhradzujeme si právo na ich zmenu.

Copyright © 2011, Fast ČR, a. s.