CAVE A VIN ENCASTRABLE

CCVB30

- Niche de 30 cm
- 19 bouteilles
- Classe B
- 39dB
- Clayette en bois
- Porte réversible
- Réglage électronique de la
- Eclaire LED bleu
- Poignée métal

LES PLUS PRODUITS

CLAYETTES BOIS
Plus qualitives et plus esthétiques les clayettes en bois naturel laissent circuler l'air à l'intérieur de la cave à vin.

COMMANDES TACTILES
Grâce aux commandes tactiles et à l'affichage digital la température se régle facilement.

ECLAIRAGE LED
Cet éclairage consomme peu d'énergie et produit peu de chaleur et donc n'altère pas la qualité des bouteilles.

VITRE ANTI-UV
La porte vitrée est traitée anti-UV pour protéger les bouteilles de la lumière.

FICHE TECHNIQUE

Code EAN : 8016361916548

CARACTERISTIQUES PRINCIPALES	
Niche (cm)	30
Nombre de bouteilles	19
Volume total net (litres)	58
Régulation de la température	Electronique
Nombre de compresseur(s)	1
ESTHETIQUE	
Finition de la porte	Verre noir
Poignée	Métal
EQUIPEMENT / CONFORT D'USAGE	
Réglage des températures	Display électronique
T° mini / maxi	de 5° to 22°C
Finition des clayettes	Bois naturel
Eclairage	Bleu par LED
Pieds ajustables	oui

PERFORMANCES	
Classe énergétique	B
Consommation d'énergie (Kwh/an)	169
Niveau sonore	39dB
Classe climatique	N
Gaz réfrigérant	R600a
DIMENSIONS	
Encastrement HxLxP (cm)	813-833x305x570
Hors Tout HxLxP (cm)	813x295x570
Emballage HxLxP (cm)	855x330x635
Poids net/brut (kg)	27,7/30

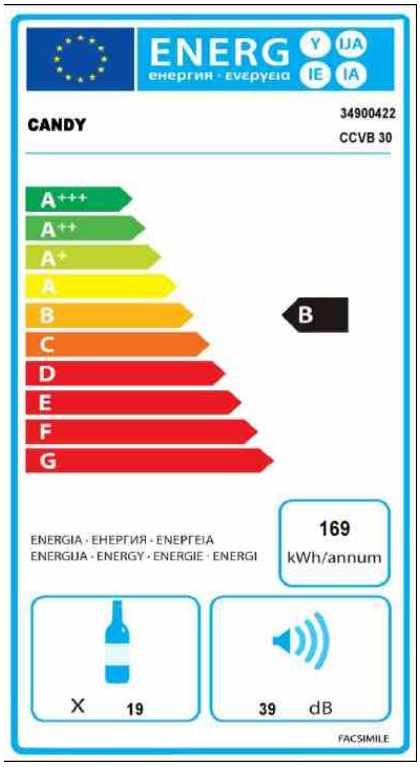

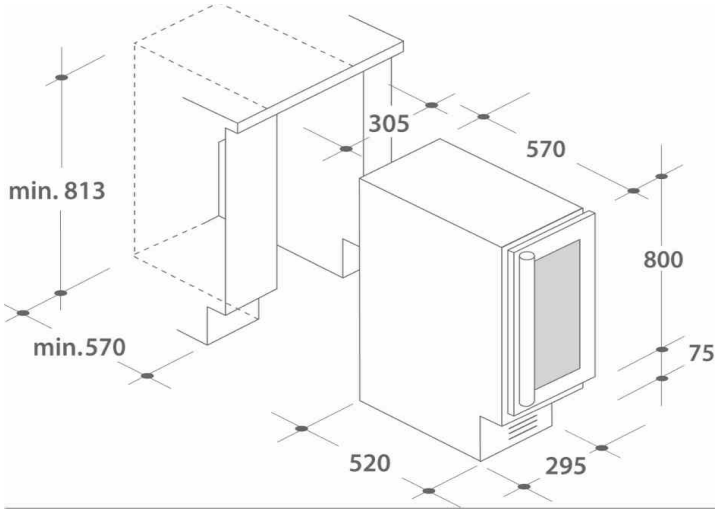

13, Rue Auger - 93697 PANTIN CEDEX - Tél. 01.49.15.92.00 – Fax: 01.49.15.92.10
Service consommateurs CANDY : 02 48 55 80 81